03829-0379

LEVEL 5

1 2 3 4 5

Messerschmitt Bf109 G-2/4

Beiliegenden Sicherheitstext beachten / Please note the enclosed safety advice

(DE) Beiliegenden Sicherheitstext beachten und nachschlagbereit halten.
(GB) Please note the enclosed safety advice and keep safe for later reference.
(FR) Respecter les consignes de sécurité ci-jointes et les conserver à portée de main.
(NL) Houdt u aan de bijgaande veiligheidsinstructies en hou deze steeds bij de hand.
(IT) Seguire le avvertenze di sicurezza allegate e tenerle a portata di mano.
(ES) Observar y siempre tener a disposición este texto de seguridad adjunto.
(PT) Ter em atenção o texto de segurança anexo e guardá-lo para consulta.
(DK) Overhold vedlagte sikkerhedsanvisninger og hav dem liggende I nærheden.
(NO) Ha alltid vedlagt sikkerhetstekst klar til bruk.
(SE) Beakta bifogad säkerhetstext och håll den I beredskap.
(FI) Huomioi ja säilytä oheiset varoitukset.
(RU) Соблюдать технику безопасности, сохранить инструкцию для дальнейших обращений.
(PL) Przestrzegać załączonego tekstu dotyczącego bezpieczeństwa i mieć go zawsze pod ręką.
(CZ) Dodržujte tento přiložený bezpečnostní text a mějte ho po ruce.
(HU) A mellékelt biztonsági szöveget vegye figyelembe és tartsa fellapozásra készen.
(SK) Rešpektujte priložený bezpečnostný text a uchovajte ho pre budúce použitie.
(RO) Respectați textul de siguranță atașat și păstrați-l la îndemână.
(BG) Спазвайте приложения текст за безопасност и го дръжте под ръка за справки.
(SI) Priložena varnostna navodila izvajajte in jih hranite na vsem dostopnem mestu.
(GR) Λάβετευπόψη σας το συνημμένο κείμενο ασφαλείας και φυλάξτε το ώστε να ανατρέχετε σε αυτό όποτε χρειάζεται.
(TR) Ektekigüvenlik talimatlarını dikkate alıp, bakabileceginiz bir sekilde muafaza ediniz.

© 2022 Revell GmbH, Henschelstr. 20-30, D-32257 Bünde.
REVELL IS THE REGISTERED TRADEMARK OF REVELL GMBH, GERMANY. **www.revell.de**

FR Papier BAC DE TRI

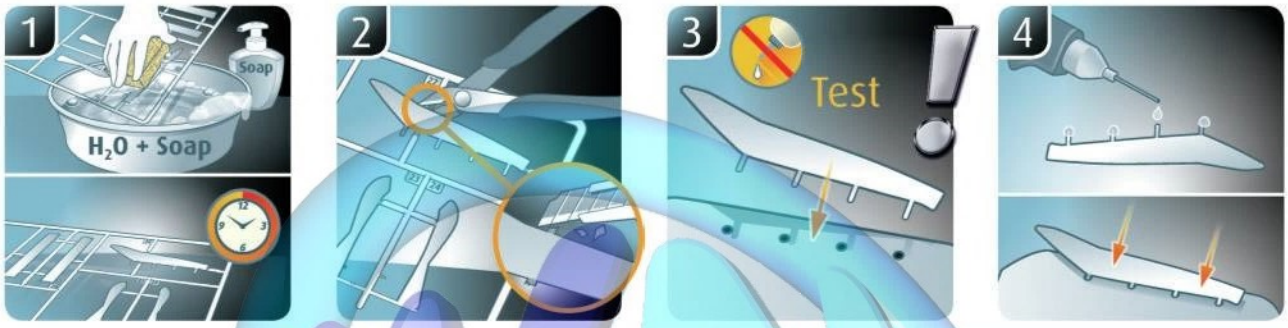

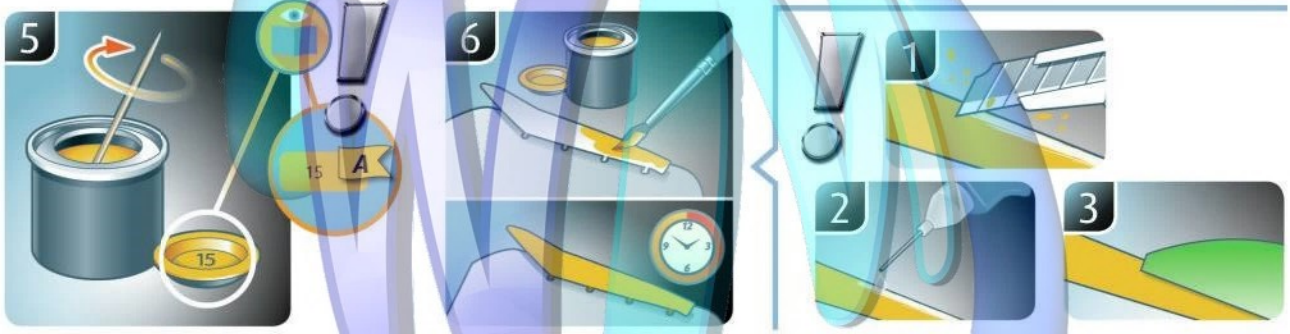

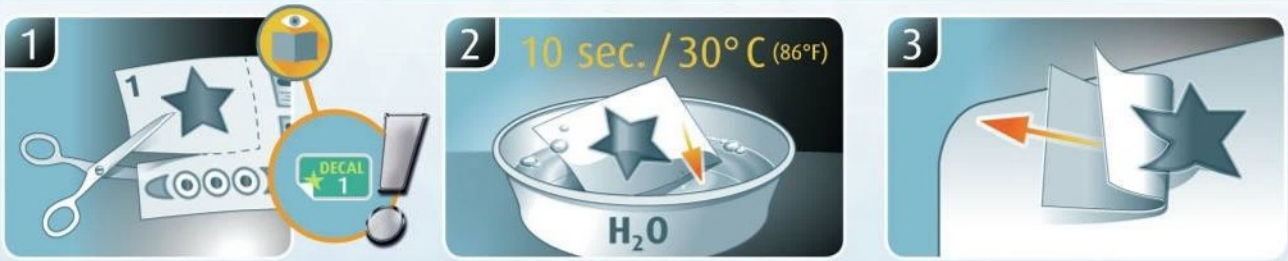

(DE) Weitere Tipps und Tricks.
(GB) Additional tips and tricks.
(FR) Conseils et astuces supplémentaires.
(NL) Andere tips en trucs.
(IT) Ulteriori consigli e suggerimenti.
(ES) Consejos y sugerencias adicionales.
(PT) Mais dicas e truques.
(DK) Flere tips og tricks.
(NO) Flere tips og tricks.
(SE) Ytterligare tips och tricks.
(FI) Lisää vinkkejä ja niksejä.
(RU) Другие советы и хитрости.
(PL) Dalsze wskazówki i sugestie.
(CZ) Další tipy a rady.
(HU) További ötletek és fogások.
(SK) Ďalšie tipy a triky.
(RO) Alte sfaturi și trucuri.
(BG) Други полезни съвети и трикове.
(SI) Nadaljnji nasveti in zvijače.
(GR) Πρόσθετες συμβουλές και κόλπα.
(TR) Diğer öneriler ve ipuçları.

www.revell.de

(DE) Kleben
(GB) Glue
(FR) Coller
(NL) Lijmen
(IT) Incollare
(ES) Pegamento
(PT) Colar
(DK) Lim
(NO) Lime
(SE) Limma
(FI) Liimaa
(RU) Клеить
(PL) Przykleić
(CZ) Slepení
(HU) Ragassza rá
(SK) Lepiť
(RO) Lipiţi
(BG) Залепете
(SI) Prilepite
(GR) Κολλήστε
(TR) Yapıştırma

(DE) Nicht kleben
(GB) Don't glue
(FR) Ne pas coller
(NL) Niet lijmen
(IT) Non incollare
(ES) No pegamento
(PT) Não colar
(DK) Lim ikke
(NO) Ikke lime
(SE) Limma inte
(FI) Älä liimaa
(RU) Не клеить
(PL) Nie przyklejać
(CZ) Nelepit
(HU) Ne ragassza rá
(SK) Nelepiť
(RO) Nu lipiţi
(BG) Не лепете
(SI) Ne lepite
(GR) Μην κολλήσετε
(TR) Yapıştırmayın

(DE) Bemalen
(GB) Paint
(FR) Peindre
(NL) Beschilderen
(IT) Colorare
(ES) Pintar
(PT) Pintar
(DK) Mal
(NO) Male
(SE) Måla
(FI) Maalaa
(RU) Раскрасить
(PL) Pomalować
(CZ) Pomalovat
(HU) Fesse be
(SK) Natrieť
(RO) Vopsiţi
(BG) Боядисайте
(SI) Pobarvajte
(GR) Βάψτε
(TR) Boyama

(DE) Zusammenbau Reihenfolge.
(GB) Sequence of assembly.
(FR) Ordre d'assemblage.
(NL) Volgorde van montage.
(IT) Sequenza di assemblaggio.
(ES) Secuencia de montaje.
(PT) Sequência de montagem.
(DK) Samlerækkefølge.
(NO) Monteringsrekkefølge.
(SE) Montering ordningsföljd.
(FI) Kokoamisjärjestys.
(RU) Последовательность сборки.
(PL) Kolejność montażu.
(CZ) Pořadí složení.
(HU) Összerakási sorrend.
(SK) Poradie zostavenia.
(RO) Ordinea asamblării.
(BG) Последователност на сглобяване.
(SI) Vrstni red sestavljanja.
(GR) Σειρά τοποθέτησης.
(TR) Parçaları birleştirme sırası.

(DE) Anzahl der Arbeitsgänge.
(GB) Number of working steps.
(FR) Nombre d'étapes de travail.
(NL) Het aantal bouwstappen.
(IT) Numero di fasi di lavoro.
(ES) Número de pasos de trabajo.
(PT) Número de passos de trabalho.
(DK) Antal arbejdsgange.
(NO) Antall arbeidstrinn.
(SE) Antal operationer.
(FI) Työvaiheiden määrä.
(RU) Количество операций.
(PL) Liczba cykli roboczych.
(CZ) Počet pracovních kroků.
(HU) A munkamenetek száma.
(SK) Počet pracovných operácií.
(RO) Numărul etapelor de lucru.
(BG) Брой работни стъпки.
(SI) Število delovnih postopkov.
(GR) Αριθμός βημάτων εργασίας.
(TR) Çalışma adımı sayısı.

(DE) Wahlweise
(GB) Optional
(FR) Facultatif
(NL) Naar keuze
(IT) Facoltativamente
(ES) Opcional
(PT) Opcional
(DK) Valgfri
(NO) Valgfritt
(SE) Valfri
(FI) Valinnaisesti
(RU) На выбор
(PL) Opcjonalnie
(CZ) Volitelné
(HU) Választás szerint
(SK) Alternatívne
(RO) Opţional
(BG) По избор
(SI) Izbirno
(GR) Προαιρετικά
(TR) Opsiyonel

(DE) Bauteile trocknen lassen.
(GB) Allow the parts to dry.
(FR) Laisser sécher les pièces.
(NL) Oderdelen laten drogen.
(IT) Lasciare asciugare i componenti.
(ES) Dejar secar las piezas.
(PT) Deixar as peças secar.
(DK) Lad delene tørre.
(NO) Tørk komponenter.
(SE) Låt komponenterna torka.
(FI) Anna rakenneosien kuivua.
(RU) Дайте деталям высохнуть.
(PL) Pozostawić elementy konstrukcji do wyschnięcia.
(CZ) Nechte díly uschnout.
(HU) Hagyja megszáradi az alkatrészeket.
(SK) Konštrukčné diely nechajte vyschnúť.
(RO) Lăsaţi componentele să se usuce.
(BG) Оставете сглобените части да изсъхнат.
(SI) Osušite sestavne dele.
(GR) Αφήστε τα μέρη να στεγνώσουν.
(TR) Yapı parçalarını kurumaya bırakın.

(DE) Linke Seite
(GB) Left side
(FR) Côté gauche
(NL) Linkerkant
(IT) Lato sinistro
(ES) Lado izquierdo
(PT) Lado esquerdo
(DK) Venstre side
(NO) Venstre side
(SE) Vänstra sida
(FI) Vasen puoli
(RU) Левая сторона
(PL) Lewa strona
(CZ) Levá strana
(HU) Bal oldal
(SK) Ľavá strana
(RO) Latura stângă
(BG) Лява страна
(SI) Leva stran
(GR) Αριστερή πλευρά
(TR) Sol taraf

(DE) Rechte Seite
(GB) Right side
(FR) Côté droit
(NL) Rechterkant
(IT) Lato destro
(ES) Lado derecho
(PT) Lado direito
(DK) Højre side
(NO) Høyre side
(SE) Högra sida
(FI) Oikea puoli
(RU) Правая сторона
(PL) Prawa strona
(CZ) Pravá strana
(HU) Jobb oldal
(SK) Pravá strana
(RO) Latura dreaptă
(BG) Дясна страна
(SI) Desna stran
(GR) Δεξιά πλευρά
(TR) Sağ taraf

(DE) Abbildung zusammengesetzter Teile.
(GB) Illustration of assembled parts.
(FR) Figure représentant les pièces assemblées.
(NL) Afbeelding van samengevoegde onderdelen.
(IT) Foto delle parti assemblate.
(ES) Figura de las piezas montadas.
(PT) Ilustração das peças montadas.
(DK) Illustration af samlede dele.
(NO) Figur av sammensatte deler.
(SE) Bild på sammansatta detaljer.
(FI) Koottujen osien kuva.
(RU) Изображение смонтированных деталей.
(PL) Rysunek połączonych części.
(CZ) Zobrazení spojených dílů.
(HU) Összerakott alkatrészek ábrája.
(SK) Obrázok dielov, ktoré sa majú zmontovať.
(RO) Figura reprezentând piesele asamblate.
(BG) Изображение на сглобените части.
(SI) Slika sestavljenih delov.
(GR) Απεικόνιση των τοποθετημένων μερών.
(TR) Birleştirilmiş parçalar resmi.

(DE) Bauanleitung sorgfältig lesen.
(GB) Read the assembly instructions carefully.
(FR) Lisez attentivement les instructions de montage.
(NL) Bouwinstructies zorgvuldig doorlezen.
(IT) Leggere attentamente le istruzioni per il montaggio.
(ES) Lea cuidadosamente las instrucciones de montaje.
(PT) Ler atentamente as instruções de montagem.
(DK) Læs byggevejledningen omhyggeligt.
(NO) Les byggeanvisningen nøye.
(SE) Monteringsinstruktionerna skall läsas noggrant.
(FI) Lue kokoamisohje huolellisesti.
(RU) Внимательно прочитайте инструкцию по сборке.
(PL) Dokładnie przeczytać instrukcję montażu.
(CZ) Přečtěte si pečlivě návod k obsluze.
(HU) Figyelmesen olvassa el a szerelési útmutatót.
(SK) Návod na montáž starostlivo prečítajte.
(RO) Citiţi cu atenţie instrucţiunile de montare.
(BG) Прочетете внимателно упътването за монтаж.
(SI) Skrbno preberite navodila za sestavo.
(GR) Διαβάστε προσεκτικά τις οδηγίες κατασκευής.
(TR) Yapı kılavuzunu dikkatle okuyun.

(DE) Loch bohren.
(GB) Make a hole.
(FR) Faire un trou.
(NL) Maak een gat.
(IT) Praticare un foro.
(ES) Hacer un agujero.
(PT) Fazer um furo.
(DK) Lav et hul.
(NO) Bor et hull.
(SE) Borra hål.
(FI) Poraa reikä.
(RU) Просверлить отверстие.
(PL) Wywiercić otwór.
(CZ) Vyvrtejte otvor.
(HU) Fúrjon lyukat.
(SK) Vyvŕtajte otvor.
(RO) Faceţi o gaură.
(BG) Пробийте дупка.
(SI) Izvrtajte izvrtino.
(GR) Ανοίξτοπή.
(TR) Delik açın.

(DE) Öffnungen mit Spachtelmasse verschließen und Oberfläche mit Schleifpapier angleichen.
(GB) Close openings with putty and sand down surface.
(FR) Reboucher les orifi ces avec du mastic et uniformiser les surfaces avec du papier à poncer.
(NL) Dicht de openingen af met plamuur en maak het oppervlak glad met schuurpapier.
(IT) Chiudere le aperture con del mastice e uniformare la superficie utilizzando della carta vetrata.
(ES) Cerrar los extremos con masilla y lijar la superficie.
(PT) Fechar as aberturas com argamassa e alisar a superfície com uma lixa.
(DK) Luk åbningerne med spartelmasse, og slib overfladen i venstre side ned.
(NO) Lukk åpningene med sparkelmasse og jevn ut overflaten med slipepapir.
(SE) Förslut öppningarna med spackelfärg och jämna till ytan med slippapper.
(FI) Sulje aukot pakkelilla ja tasoita yläpinta hiekkapaperilla.
(RU) Заделать отверстия шпаклёвкой и выровнять поверхность наждачной бумагой.
(PL) Zapełnić otwory masą szpachlową i wyrównać powierzchnię, używając papieru ściernego.
(CZ) Otvory uzavřete tmelem a povrch vybruste brusným papírem.
(HU) Zárja le a nyílásokat glettanyaggal, és a felületet simítsa le csiszolópapírral.
(SK) Otvory vyplňte tmeliacou hmotou a povrch vyrovnajte brúsnym papierom.
(RO) Închideţi orificiile cu material de spăcluit şi şlefuiţi suprafaţa cu hârtie abrazivă.
(BG) Китвайте отворите и изравнете повърхността с шкурка.
(SI) Odprtino zaprite z maso-lopatico in izravnajte površino z brusnim papirjem.
(GR) Κλείστεα ανοίγματα με στόκο και ξύστε την επιφάνεια με γυαλόχαρτο.
(TR) Boşlukları macun ile kapatın ve yüzeyi zımpara kağıdı ile düzleştirin.

(DE) Mit Klebeband fixieren.
(GB) Attach with adhesive tape.
(FR) Fixer à l'aide de ruban adhésif.
(NL) Met plakband vastzetten.
(IT) Fissare con nastro adesivo.
(ES) Fijar con cinta adhesiva.
(PT) Fixar com fita adesiva.
(DK) Fastgør med tape.
(NO) Fest med tape.
(SE) Fixera med tejp.
(FI) Kiinnitä liimanauhalla.
(RU) Зафиксировать липкой лентой.
(PL) Przymocować za pomocą taśmy samoprzylepnej.
(CZ) Připevněte lepicí páskou.
(HU) Rögzítse ragasztószalaggal.
(SK) Fixujte lepiacou páskou.
(RO) Fixaţi cu bandă adezivă.
(BG) Фиксирайте с тиксо.
(SI) Pritrdite z lepilnim trakom.
(GR) Στερεώστεμε κολλητική ταινία.
(TR) Yapıştırma bandı ile sabitleyin.

(DE) Mit einem Messer abtrennen.
(GB) Detach with knife.
(FR) Détacher au couteau.
(NL) Met een mesje afsnijden.
(IT) Separare con un coltello.
(ES) Separar con cuchillo.
(PT) Separar com uma faca.
(DK) Skær af med en kniv.
(NO) Separer med kniv.
(SE) Skall skiljas av med en kniv.
(FI) Erota veitsellä.
(RU) Отделить ножом.
(PL) Oddzielić za pomocą noża.
(CZ) Oddělte nožem.
(HU) Válassza le késsel.
(SK) Oddeľte nožom.
(RO) Desprindeţi cu un cuţit.
(BG) Откъснете с нож.
(SI) Odrežite z ustreznim rezilom.
(GR) Αφαιρέστε με ένα μαχαίρι.
(TR) Bir bıçak ile kesin.

(DE) Klarsichtteile
(GB) Clear parts
(FR) Pièces transparentes
(NL) Transparente onderdelen
(IT) Parti trasparenti
(ES) Piezas transparentes
(PT) Peças transparentes
(DK) Klare dele
(NO) Klare deler
(SE) Genomskinliga detaljer
(FI) Läpinäkyvät osat
(RU) Прозрачные детали
(PL) Przezroczyste części
(CZ) Průhledné díly
(HU) Átlátszó alkatrészek
(SK) Číre diely
(RO) Piese transparente
(BG) Прозрачни части
(SI) Prozorni deli
(GR) Διάφαναμέρη
(TR) Şeffaf parçalar

(DE) Abziehbild in Wasser einweichen und anbringen.
(GB) Soak and apply decals.
(FR) Mouiller et appliquer les décalcomanies.
(NL) Transfer in water even laten weken en aanbrengen.
(IT) Immergere la decalcomania nell'acqua e applicarla.
(ES) Mojar y aplicar calcomanías.
(PT) Amolecer o decalque em água e aplicar.
(DK) Gør overføringsbilledet vådt og sæt det på.
(NO) Myk opp avtrekkingsbildet i vann og sett på.
(SE) Blötlägg dekalen i vatten och sätt på den.
(FI) Pehmitä siirtokuva vedessä ja siirrä paikalleen.
(RU) Опустите переводную картинку в воду и нанесите её.
(PL) Namoczyć kalkomanię w wodzie i przykleić.
(CZ) Nechte obtisk odmočit ve vodě a přilepte.
(HU) Merítse vízbe és helyezze fel a matricát.
(SK) Obtlačkový obrázok namočte do vody a priložte na plochu.
(RO) Înmuiaţi abţibildul în apă şi aplicaţi-l.
(BG) Потопете ваденката във вода и я поставете.
(SI) Prelepnico namakajte v vodi. In namestite
(GR) Μουσκέψτε σε νερό και τοποθετήστε τις χαλκομανίες.
(TR) Çıkartmayı suda yumuşatın ve takın.

*

- (DE) Dünnen schwarzen Faden benutzen.
- (GB) Use fine black thread.
- (FR) Utilisez le fil noir fin.
- (NL) Gebruik dunne zwarte draad.
- (IT) Utilizzare filo nero sottile.
- (ES) Usar hilo negro fino.
- (PT) Utilizar fio fino preto.
- (DK) Brug tynd, sort tråd.
- (NO) Bruk tynn svart tråd.
- (SE) Använd tunn svart tråd.
- (FI) Käytä ohutta mustaa lankaa.
- (RU) Используйте тонкие чёрные нитки.
- (PL) Używać cienkich, czarnych nici.
- (CZ) Použijte tenkou černou niť.
- (HU) Használjon vékony fekete fonalat.
- (SK) Použite tenkú čiernu niť.
- (RO) Utilizați un fir negru subțire.
- (BG) Използвайте тънък черен конец.
- (SI) Uporabite tanko črno nit.
- (GR) Χρησιμοποιήστε λεπτή κλωστή μαύρη.
- (TR) İnce siyah iplik kullanın.

*

- (DE) Zur Anbringung der Abziehbilder empfohlen.
- (GB) Recommended for affixing the decals.
- (FR) Recommandé pour l'application des décalcomanies.
- (NL) Aanbevolen voor het aanbrengen van de transfers.
- (IT) Raccomandato per l'applicazione delle decalcomanie.
- (ES) Recomendado para fijar bien las calcomanías.
- (PT) Recomendado para a fixação dos autocolantes.
- (DK) Anbefales til anbringelse af overføringsbillederne.
- (NO) Anbefales til å feste avtrekksbilder.
- (SE) Rekommenderad för montering av klisterdekalerna.
- (FI) Suositellaan siirtokuvien siirtämiseen.
- (RU) Рекомендуется для нанесения переводных картинок.
- (PL) Zalecane do przyklejenia kalkomanii.
- (CZ) Doporučujeme k umístění obtiskovacích obrázků.
- (HU) A matrica felhelyezéséhez ajánlható.
- (SK) Odporúča sa pre umiestnenie obtlačkového obrázku.
- (RO) Recomandat pentru aplicarea abțibildurilor.
- (BG) Препоръчва се за поставяне на ваденки.
- (SI) Pri nameščanju nalepnice priporočamo.
- (GR) Συνιστάται για την τοποθέτηση των χαλκομανιών.
- (TR) Çıkartmaların takılması için önerilir.

*

- (DE) Zur Anbringung der Klarteile empfohlen.
- (GB) Recommended to fix clear parts.
- (FR) Recommandé pour fixer les pièces transparentes.
- (NL) Aanbevolen voor het aanbrengen van transparante delen.
- (IT) Raccomandato per l'applicazione delle parti trasparenti.
- (ES) Recomendado para fijar las piezas transparentes.
- (PT) Recomendado para a aplicação das peças transparentes.
- (DK) Anbefales til anbringelse af de klare dele.
- (NO) Anbefales til å feste klare deler.
- (SE) Rekommenderad för montering av de genomskinliga detaljerna.
- (FI) Suositellaan läpinäkyvien osien siirtämiseen.
- (RU) Рекомендуется для крепления прозрачных деталей.
- (PL) Zalecane do przyklejenia przezroczystych części.
- (CZ) Doporučujeme k umístění průhledných dílů.
- (HU) Az átlátszó darabok felhelyezéséhez ajánlható.
- (SK) Odporúča sa pre umiestnenie čírych dielov.
- (RO) Recomandat pentru aplicarea pieselor transparente.
- (BG) Препоръчва се за поставяне на прозрачни части.
- (SI) Pri nameščanju prozornih delov priporočamo.
- (GR) Συνιστάται για την τοποθέτηση των διάφανων μερών.
- (TR) Şeffaf parçaların takılması için önerilir.

*
- (DE) Nicht enthalten
- (GB) Not included
- (FR) Non fourni
- (NL) Behoort niet tot de levering
- (IT) Non incluso
- (ES) No incluido
- (PT) Não incluído
- (DK) Medfølger ikke
- (NO) Ikke inkludert
- (SE) Ingår ej
- (FI) Ei sisällä
- (RU) Не содержится
- (PL) Nie wchodzi w zakres dostawy
- (CZ) Není obsaženo
- (HU) Nem tartalmazza
- (SK) Neobsahuje
- (RO) Nu este inclus
- (BG) Не се включва в комплекта
- (SI) Ni priloženo
- (GR) Δεν περιλαμβάνεται
- (TR) İçermiyor

Benötigte Farben / Required colours

(FR) Peintures nécessaires
(NL) Benodigde kleuren
(IT) Colori necessari
(ES) Colores necesarios
(PT) Cores necessárias
(DK) Nødvendige farver
(NO) Nødvendige farger
(SE) Erforderliga färger
(FI) Tarvittavat värit
(RU) Необходимые краски
(PL) Potrzebne kolory
(CZ) Potřebné barvy
(HU) Szükséges színek
(SK) Požadované farby
(RO) Culori necesare
(BG) Необходими цветове
(SI) Potrebne barve
(GR) Απαιτούμενα χρώματα
(TR) Gerekli renkler

302 A

(DE) Schwarz seidenmatt
(GB) Black silk matt
(FR) Noir satiné mat
(NL) Zwart zijdemat
(IT) Nero opaco satinato
(ES) Negro mate satinado
(PT) Preto mate sedoso
(DK) Sort silkemat
(NO) Sort silkematt
(SE) Svart sidenmatt
(FI) Musta silkkimatta
(RU) Чёрный шелковисто-матовый
(PL) Czarny jedwabiście matowy
(CZ) Černá jemně matný
(HU) Fekete, fakóselymes
(SK) Čierna hodvábne matný
(RO) Negru satinat
(BG) Черно коприненоматово
(SI) Črna svileno-mat
(GR) Μαύρο σατινέ
(TR) Siyah ipeksi mat

301 B

(DE) Weiß seidenmatt
(GB) White silk matt
(FR) Blanc satiné mat
(NL) Wit zijdemat
(IT) Bianco opaco satinato
(ES) Blanco mate satinado
(PT) Branco mate sedoso
(DK) Hvid silkemat
(NO) Hvit silkematt
(SE) Vit sidenmatt
(FI) Valkoinen silkkimatta
(RU) Белый шелковисто-матовый
(PL) Biały jedwabiście matowy
(CZ) Bílá jemně matný
(HU) Fehér, fakóselymes
(SK) Biela hodvábne matný
(RO) Alb satinat
(BG) Бяло коприненоматово
(SI) Bela svileno-mat
(GR) Άσπρο σατινέ
(TR) Beyaz ipeksi mat

90 C

(DE) Silber metallic
(GB) Silver metallic
(FR) Argent métallique
(NL) Zilver metallic
(IT) Argento metallico
(ES) Plata metálico
(PT) Prata metálico
(DK) Sølv metallisk
(NO) Sølv metallic
(SE) Silver metallic
(FI) Hopea metallinen
(RU) Серебрянный металлик
(PL) Srebrny metaliczny
(CZ) Stříbrná metalízový
(HU) Ezüstmetál
(SK) Strieborná metalíza
(RO) Argintiu metalic
(BG) Сребро металик
(SI) Srebrna kovinska
(GR) Ασημί μεταλλικό
(TR) Gümüş rengi metalik

50% 91 D + 78 50%

91 D	78
(DE) Eisen metallic	(DE) Panzergrau matt
(GB) Iron metallic	(GB) Tank grey matt
(FR) Fer métallique	(FR) Gris blindé mat
(NL) IJzer metallic	(NL) Tankgrijs mat
(IT) Ferro metallico	(IT) Grigio carro armato opaco
(ES) Acero metálico	(ES) Gris tanque mate
(PT) Aço metálico	(PT) Cinza tanque mate
(DK) Stål metallisk	(DK) Pansergrå mat
(NO) Jern metallic	(NO) Pansergrå matt
(SE) Stål metallic	(SE) Pansargrå matt
(FI) Teräs metallinen	(FI) Tankinharmaa matta
(RU) Сталь металлик	(RU) Серый танк матовый
(PL) Grafit metaliczny	(PL) Szary głęboki matowy
(CZ) Ocelová metalízový	(CZ) Pancéřová šedá matný
(HU) Acélmetál	(HU) Páncélszürke, fénytelen
(SK) Oceľová metalíza	(SK) Tanková sivá matný
(RO) Fier metalic	(RO) Gri-tanc mat
(BG) Желязо металик	(BG) Танковосиво матово
(SI) Železna kovinska	(SI) Tankovsko-siva mat
(GR) Χρώμα σιδήρου μεταλλικό	(GR) Μολυβί σκούρο ματ
(TR) Metalik metalik	(TR) Tank yeşili mat

78 E

(DE) Panzergrau matt
(GB) Tank grey matt
(FR) Gris blindé mat
(NL) Tankgrijs mat
(IT) Grigio carro armato opaco
(ES) Gris tanque mate
(PT) Cinza tanque mate
(DK) Pansergrå mat
(NO) Pansergrå matt
(SE) Pansargrå matt
(FI) Tankinharmaa matta
(RU) Серый танк матовый
(PL) Szary głęboki matowy
(CZ) Pancéřová šedá matný
(HU) Páncélszürke, fénytelen
(SK) Tanková sivá matný
(RO) Gri-tanc mat
(BG) Танковосиво матово
(SI) Tankovsko-siva mat
(GR) Μολυβί σκούρο ματ
(TR) Tank yeşili mat

83 F

(DE) Rost matt
(GB) Rust matt
(FR) Rouille mat
(NL) Roest mat
(IT) Ruggine opaco
(ES) óxido mate
(PT) Ferrugem mate
(DK) Rust mat
(NO) Rust matt
(SE) Rost matt
(FI) Ruoste matta
(RU) Ржавый матовый
(PL) Rdzawy matowy
(CZ) Rezavá matný
(HU) Rozsdaszínű, fénytelen
(SK) Hrdzavá matný
(RO) Ruginiu mat
(BG) Ръжда матово
(SI) Rjasta mat
(GR) Χρώμα σκουριάς ματ
(TR) Pas rengi mat

330 G

(DE) Feuerrot seidenmatt
(GB) Fiery red silk matt
(FR) Rouge feu satiné mat
(NL) Vuurrood zijdemat
(IT) Rosso fuoco opaco satinato
(ES) Rojo fuego mate satinado
(PT) Vermelho fogo mate sedoso
(DK) Ildrød silkemat
(NO) Ildrød silkematt
(SE) Eldröd sidenmatt
(FI) Tulenpunainen silkkimatta
(RU) Огненно-красный шелковисто-матовый
(PL) Ognistoczerwony jedwabiście matowy
(CZ) Ohnivě červená jemně matný
(HU) Tűzpiros, fakóselymes
(SK) Ohnivá červená hodvábne matný
(RO) Roşu aprins satinat
(BG) Огненочервено коприненоматово
(SI) Ognjeno-rdeča svileno-mat
(GR) Κόκκινο φωτιάς σατινέ
(TR) Alev kırmızısı ipeksi mat

61 H

(DE) Smaragdgrün glänzend
(GB) Emerald green gloss
(FR) Vert émeraude brillant
(NL) Smaragdgroen glanzend
(IT) Verde smeraldo lucido
(ES) Verde esmeralda brillante
(PT) Verde esmeralda brilhante
(DK) Smaragdgrøn blank
(NO) Smaragdgrønn glansende
(SE) Smaragdgrön blank
(FI) Smaragdinvihreä kiiltävä
(RU) Изумрудный глянцевый
(PL) Szmaragdowozielony błyszczący
(CZ) Smaragdově zelená lesklý
(HU) Smaragdzöld, fényes
(SK) Smaragdovo zelená lesklý
(RO) Verde-smarald strălucitor
(BG) Изумруденозелено гланцово
(SI) Smaragdno-zelena sijoča
(GR) Πράσινο Σμαραγδί γυαλιστερό
(TR) Zümrüt yeşili parlak

75% 45 I + 364 25%

45 I	364
(DE) Hell-Oliv matt	(DE) Laubgrün seidenmatt
(GB) Light olive matt	(GB) Leaf green silk matt
(FR) Olive clair mat	(FR) Vert feuillage satiné mat
(NL) Lichtolijf mat	(NL) Loofgroen zijdemat
(IT) Oliva chiaro opaco	(IT) Verde foglia opaco satinato
(ES) Oliva claro mate	(ES) Verde hoja mate satinado
(PT) Verde claro mate	(PT) Verde folha mate sedoso
(DK) Lys oliven mat	(DK) Løvgrøn silkemat
(NO) Lys oliven matt	(NO) Løvgrønn silkematt
(SE) Ljus olivgrön matt	(SE) Skogsgrön sidenmatt
(FI) Vaalea oliivi matta	(FI) Lehdenvihreä silkkimatta
(RU) Светло-оливковый матовый	(RU) Зелёная листва шелковисто-матовый
(PL) Jasnooliwkowy matowy	(PL) Zielony w odcieniu liści jedwabiście matowy
(CZ) Světlá olivová matný	(CZ) Listová zeleň jemně matný
(HU) Világos olajszínű, fénytelen	(HU) Lombzöld, fakóselymes
(SK) Svetlo olivová matný	(SK) Listová zelená hodvábne matný
(RO) Măsliniu-deschis mat	(RO) Verde-frunză satinat
(BG) Светломаслинено матово	(BG) Зелена шума коприненоматово
(SI) Svetlo olivna mat	(SI) Listnato-zelena svileno-mat
(GR) Λαδί ανοιχτό ματ	(GR) Πράσινο σατινέ
(TR) Açık zeytin yeşili mat	(TR) Yaprak yeşili ipeksi mat

39 J

(DE) Dunkelgrün matt
(GB) Dark green matt
(FR) Vert foncé mat
(NL) Donkergroen mat
(IT) Verde scuro opaco
(ES) Verde oscuro mate
(PT) Verde escuro mate
(DK) Mørkegrøn mat
(NO) Mørk grønn matt
(SE) Mörkgrön matt
(FI) Tummanvihreä matta
(RU) Темно-зелёный матовый
(PL) Ciemnozielony matowy
(CZ) Tmavá zelená matný
(HU) Sötétzöld, fénytelen
(SK) Tmavo zelená matný
(RO) Verde-închis mat
(BG) Тъмнозелено матово
(SI) Temno-zelena mat
(GR) Πράσινο σκούρο ματ
(TR) Koyu yeşil mat

17 K 45

50% + 50%

DE Afrikabraun matt	DE Hell-Oliv matt
GB Africa brown matt	GB Light olive matt
FR Brun Afrique mat	FR Olive clair mat
NL Afrika-bruin mat	NL Lichtolijf mat
IT Marrone Africa opaco	IT Oliva chiaro opaco
ES Marrón África mate	ES Oliva claro mate
PT Castanho África mate	PT Verde claro mate
DK Afrikabrun mat	DK Lys oliven mat
NO Afrikabrun matt	NO Lys oliven matt
SE Afrikabrun matt	SE Ljus olivgrön matt
FI Afrikanruskea matta	FI Vaalea oliivi matta
RU Коричневая африка матовый	RU Светло-оливковый матовый
PL Afrykański brąz matowy	PL Jasnooliwkowy matowy
CZ Africká hnědá matný	CZ Světlá olivová matný
HU Afrika barna, fénytelen	HU Világos olajszínű, fénytelen
SK Africká hnedá matný	SK Svetlo olivová matný
RO Maro de africa mat	RO Măsliniu-deschis mat
BG Африканско кафяво матово	BG Светломаслинено матово
SI Afriško-rjava mat	SI Svetlo olivna mat
GR Καφέ καμηλό ματ	GR Λαδί ανοιχτό ματ
TR Çöl kahvesi mat	TR Açık zeytin yeşili mat

40 L

DE Schwarzgrün matt
GB Blackish green matt
FR Vert noir mat
NL Zwartgroen mat
IT Verde nerastro opaco
ES Verde negruzco mate
PT Verde negro mate
DK Sortgrøn mat
NO Sortgrønn matt
SE Svartgrön matt
FI Mustanvihreä matta
RU Чёрно-зелёный матовый
PL Czarnozielony matowy
CZ Černozelená matný
HU Feketés zöld, fénytelen
SK Čierno zelená matný
RO Verde foarte închis mat
BG Черно-зелено матово
SI Črno-zelena mat
GR Πράσινο-μαύρο ματ
TR Siyah yeşil mat

49 M 05

90% + 10%

DE Hellblau matt	DE Weiß matt
GB Light blue matt	GB White matt
FR Bleu ciel mat	FR Blanc mat
NL Helblauw mat	NL Wit mat
IT Blu chiaro opaco	IT Bianco opaco
ES Azul claro mate	ES Blanco mate
PT Azul claro mate	PT Branco mate
DK Lyseblå mat	DK Hvid mat
NO Lyseblå matt	NO Hvit matt
SE Ljusblå matt	SE Vit matt
FI Vaaleansininen matta	FI Valkoinen matta
RU Голубой матовый	RU Белый матовый
PL Jasnoniebieski matowy	PL Biały matowy
CZ Světlá modrá matný	CZ Bílá matný
HU Világoskék, fénytelen	HU Fehér, fénytelen
SK Svetlo modrá matný	SK Biela matný
RO Albastru-deschis mat	RO Alb mat
BG Светлосиньо матово	BG Бяло матово
SI Svetlo-modra mat	SI Bela mat
GR Γαλάζιο ανοιχτό ματ	GR Άσπρο ματ
TR Açık mavi mat	TR Beyaz mat

47 N

DE Mausgrau matt
GB Mouse grey matt
FR Gris souris mat
NL Muisgrijs mat
IT Grigio topo opaco
ES Gris claro mate
PT Cinzento claro mate
DK Musegrå mat
NO Musegrå matt
SE Musgrå matt
FI Hiirenharmaa matta
RU Мышино-серый матовый
PL Szary mysi matowy
CZ Myší šedá matný
HU Egérszürke, fénytelen
SK Myšacia sivá matný
RO Gri-şoarece mat
BG Мишосиво матово
SI Mišje-siva mat
GR Γκρι ποντικί ματ
TR Kirli gri mat

57 O

DE Grau matt
GB Grey matt
FR Gris mat
NL Grijs mat
IT Grigio opaco
ES Gris mate
PT Cinzento mate
DK Grå mat
NO Grå matt
SE Grå matt
FI Harmaa matta
RU Серый матовый
PL Szary matowy
CZ Šedá matný
HU Szürke, fénytelen
SK Sivá matný
RO Gri mat
BG Сиво матово
SI Siva mat
GR Γκρι ματ
TR Gri mat

77 P

DE Staubgrau matt
GB Dusty grey matt
FR Gris poussière mat
NL Stofgrijs mat
IT Grigio polvere opaco
ES Gris polvo mate
PT Cinza pó mate
DK Støvet grå mat
NO Støvgrå matt
SE Dammgrå matt
FI Tomunharmaa matta
RU Серая пыль матовый
PL Szary stalowy matowy
CZ Prachová šed matný
HU Porszürke, fénytelen
SK Prachovo sivá matný
RO Gri prăfuit mat
BG Прашносиво матово
SI Prašno-siva mat
GR Σταχτί ματ
TR Duman grisi mat

45 Q

DE Hell-Oliv matt
GB Light olive matt
FR Olive clair mat
NL Lichtolijf mat
IT Oliva chiaro opaco
ES Oliva claro mate
PT Verde claro mate
DK Lys oliven mat
NO Lys oliven matt
SE Ljus olivgrön matt
FI Vaalea oliivi matta
RU Светло-оливковый матовый
PL Jasnooliwkowy matowy
CZ Světlá olivová matný
HU Világos olajszínű, fénytelen
SK Svetlo olivová matný
RO Măsliniu-deschis mat
BG Светломаслинено матово
SI Svetlo olivna mat
GR Λαδί ανοιχτό ματ
TR Açık zeytin yeşili mat

15 R

DE Gelb matt
GB Yellow matt
FR Jaune mat
NL Geel mat
IT Giallo opaco
ES Amarillo mate
PT Amarelo mate
DK Gul mat
NO Gul matt
SE Gul matt
FI Keltainen matta
RU Жёлтый матовый
PL Żółty matowy
CZ Žlutá matný
HU Sárga, fénytelen
SK Žltá matný
RO Galben mat
BG Жълто матово
SI Rumena mat
GR Κίτρινο ματ
TR Sarı mat

15 S 05

50% + 50%

DE Gelb matt	DE Weiß matt
GB Yellow matt	GB White matt
FR Jaune mat	FR Blanc mat
NL Geel mat	NL Wit mat
IT Giallo opaco	IT Bianco opaco
ES Amarillo mate	ES Blanco mate
PT Amarelo mate	PT Branco mate
DK Gul mat	DK Hvid mat
NO Gul matt	NO Hvit matt
SE Gul matt	SE Vit matt
FI Keltainen matta	FI Valkoinen matta
RU Жёлтый матовый	RU Белый матовый
PL Żółty matowy	PL Biały matowy
CZ Žlutá matný	CZ Bílá matný
HU Sárga, fénytelen	HU Fehér, fénytelen
SK Žltá matný	SK Biela matný
RO Galben mat	RO Alb mat
BG Жълто матово	BG Бяло матово
SI Rumena mat	SI Bela mat
GR Κίτρινο ματ	GR Άσπρο ματ
TR Sarı mat	TR Beyaz mat

382 T

DE Holzbraun seidenmatt
GB Wood brown silk matt
FR Brun bois satiné mat
NL Houtbruin zijdemat
IT Marrone legno opaco satinato
ES Marrón madera mate satinado
PT Castanho madeira mate sedoso
DK Træbrun silkemat
NO Trebrun silkematt
SE Trånbrun sidenmatt
FI Puunruskea silkkimatta
RU Древесно-коричневый шелковисто-матовый
PL Brązowy w odcieniu drewna jedwabiście matowy
CZ Dřevěná hnědá jemně matný
HU Fa barna, fakóselymes
SK Drevená hnedá hodvábne matný
RO Maro lemnos satinat
BG Дървеснокафяво копринено матово
SI Lesno-rjava svileno-mat
GR Καφέ ανοιχτό σατινέ
TR Ahşap rengi ipeksi mat

DE Beispiel: mischen	RU Пример: смешивание
GB Example: mixing	PL Przykład: mieszać
FR Exemple: mélanger	CZ Příklad: míchání
NL Voorbeeld: mengen	HU Példa: keverés
IT Esempio: mescolare	SK Príklad: miešanie
ES Ejemplo: mezcla	RO Exemplu: amestecare
PT Exemplo: misturar	BG Пример: смесване
DK Eksempel: blanding	SI Primer: mešanje
NO Eksempel: blanding	GR Παράδειγμα: ανάμειξη
SE Exempel: blanda	TR Örnek: karıştırma
FI Esimerkki: sekoittaminen	

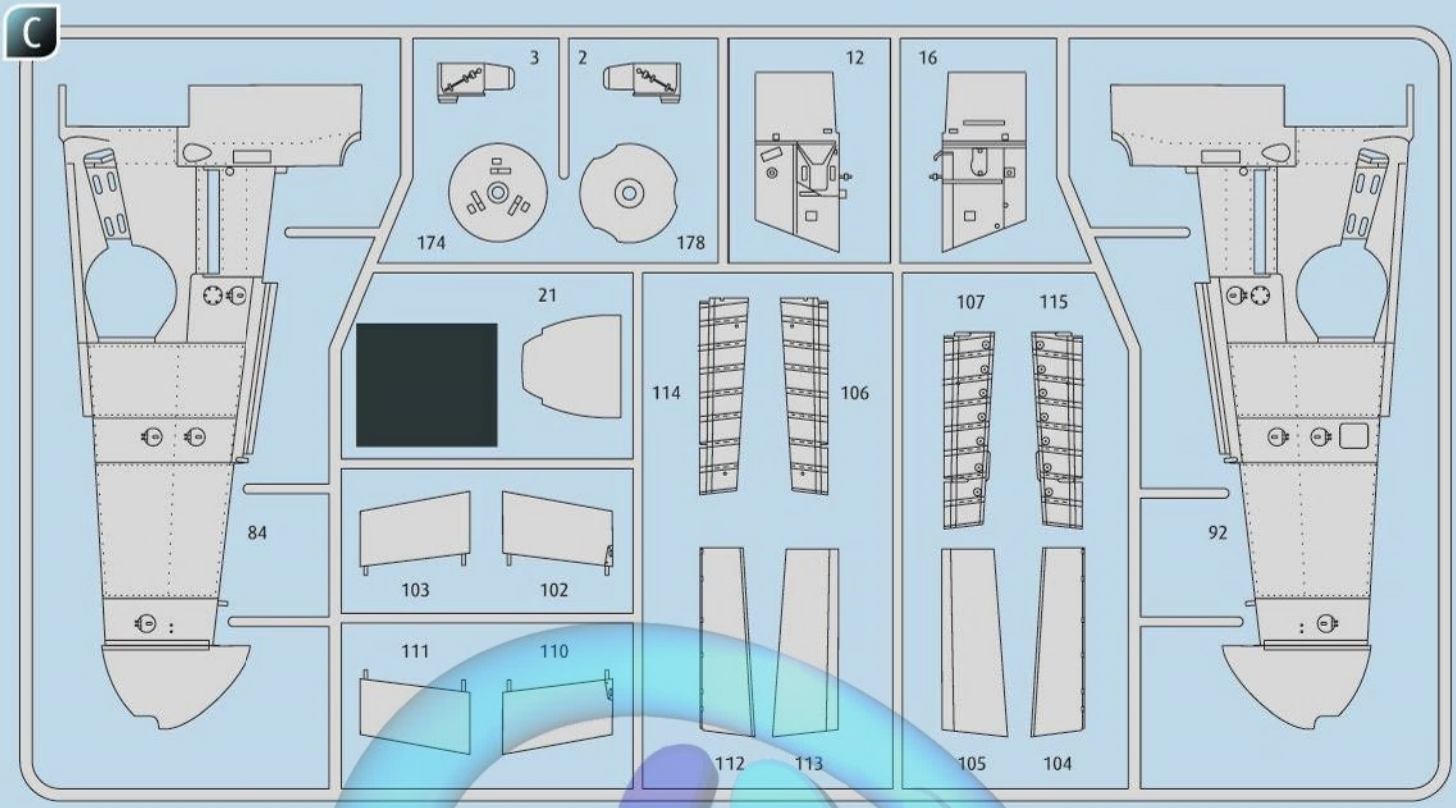

(DE) Nicht benötigte Teile
(GB) Parts not used.
(FR) Pièces non utilisées.
(NL) Niet benodigde onderdelen.
(IT) Parti non necessarie.
(ES) Piezas no utilizadas.
(PT) Peças não utilizadas.
(DK) Dele der ikke skal bruges.
(NO) Deler som ikke er nødvendige.
(SE) Ej nödvändiga delar.
(FI) Tarpeettomat osat.
(RU) Неиспользуемые детали.
(PL) Niepotrzebne części.
(CZ) Nepotřebné díly.
(HU) Szükségtelen alkatrészek.
(SK) Nepotrebné diely.
(RO) Piese care nu sunt necesare.
(BG) Ненужни детайли.
(SI) Nepotrebni deli.
(GR) Μη χρησιμοποιούμενα μέρη.
(TR) Gerekli olmayan parçalar.

(DE) Kundenservice: **www.revell-service.de** oder **Revell GmbH, Abteilung X, Henschelstr. 20-30, D-32257 Bünde** (nur für DE, AT, NL, BE, LU, ES, IT, PL, US, CA). Für alle übrigen Länder kontaktieren Sie ausschließlich Ihren Händler oder Distributeur.

(GB) Customer Service: **www.revell-service.de/en** or **Carrera Revell UK LTD, Unit 10, Old Airfield Industrial Estate, Cheddington Lane, Tring HP23 4QR, United Kingdom** (only for United Kingdom and Ireland). For all other countries please contact your dealer or distributor only.

(US) Customer Service: **www.revell-service.de/en** or **Revell GmbH, Department X, Henschelstr. 20-30, 32257 Bünde, Germany** (only for DE, AT, NL, BE, LU, ES, IT, PL, US, CA). For all other countries please contact your dealer or distributor only.

(FR) Service clientèle: **www.revell-service.de/fr** (uniquement pour la France). Pour tous les autres pays, veuillez contacter votre revendeur ou distributeur uniquement.

(NL) Klantenservice: **www.revell-service.de** of **Revell GmbH, Abteilung X, Henschelstr. 20-30, D-32257 Bünde** (alleen voor DE, AT, NL, BE, LU, ES, IT, PL, US, CA). Voor alle andere landen kunt u alleen contact opnemen met uw dealer of distributeur.

(ES) Servicio al cliente: **www.revell-service.de** o **Revell GmbH, Abteilung X, Henschelstr. 20-30, D-32257 Bünde** (sólo para DE, AT, NL, BE, LU, ES, IT, PL, US, CA). Para todos los demás países, por favor, póngase en contacto con su proveedor o distribuidor solamente.

(IT) Servizio clienti: **www.revell-service.de** o **Revell GmbH, Abteilung X, Henschelstr. 20-30, D-32257 Bünde** (solo per DE, AT, NL, BE, LU, ES, IT, PL, US, CA). Per tutti gli altri paesi si prega di contattare esclusivamente il proprio rivenditore o distributore.

(PT) Serviço de apoio ao cliente: **www.revell-service.de** ou **Revell GmbH, Abteilung X, Henschelstr. 20-30, D-32257 Bünde** (apenas para DE, AT, NL, BE, LU, ES, IT, PL, US, CA). Para todos os outros países, contacte apenas o seu revendedor ou distribuidor.

(DK) Kundeservice: **www.revell-service.de** eller **Revell GmbH, Abteilung X, Henschelstr. 20-30, D-32257 Bünde** (kun for DE, AT, NL, BE, LU, ES, IT, PL, US, CA). For alle øvrige lande bedes du udelukkende kontakte din forhandler eller distributør.

(NO) Kundeservice: **www.revell-service.de** eller **Revell GmbH, Abteilung X, Henschelstr. 20-30, D-32257 Bünde** (kun for DE, AT, NL, BE, LU, ES, IT, PL, US, CA). For alle andre land gjelder at all kontakt skal skje via din forhandler eller distributør.

(SE) Kundtjänst: **www.revell-service.de** eller **Revell GmbH, Abteilung X, Henschelstr. 20-30, D-32257 Bünde** (endast för DE, AT, NL, BE, LU, ES, IT, PL, US, CA). För övriga länder var god kontakta återförsäljaren eller distributören.

(FI) Asiakaspalvelu: **www.revell-service.de** tai **Revell GmbH, Abteilung X, Henschelstr. 20-30, D-32257 Bünde** (vain DE, AT, NL, BE, LU, ES, IT, PL, US, CA). Muiden maiden kohdalla ota yhteyttä paikalliseen jälleenmyyjään tai jakelijaan.

(RU) Служба поддержки клиентов: **www.revell-service.de** или **Revell GmbH, Abteilung X, Henschelstr. 20-30, D-32257 Bünde** (только для DE, AT, NL, BE, LU, ES, IT, PL, US, CA). Клиентам из других стран следует обращаться исключительно к своему поставщику или дистрибьютору.

(PL) Dział obsługi klienta: **www.revell-service.de** lub **Revell GmbH, Abteilung X, Henschelstr. 20-30, D-32257 Bünde** (tylko dla DE, AT, NL, BE, LU, ES, IT, PL, US, CA). We wszystkich pozostałych krajach należy kontaktować się wyłącznie ze sprzedawcą lub dystrybutorem.

(CZ) Zákaznický servis: **www.revell-service.de** nebo **Revell GmbH, Abteilung X, Henschelstr. 20-30, D-32257 Bünde** (pouze pro DE, AT, NL, BE, LU, ES, IT, PL, US, CA). Pro všechny ostatní země kontaktujte výlučně svého obchodníka nebo prodejce.

(HU) Ügyfélszolgálat: **www.revell-service.de** vagy **Revell GmbH, Abteilung X, Henschelstr. 20-30, D-32257 Bünde** (csak DE, AT, NL, BE, LU, ES, IT, PL, US, CA országok esetében). Az egyéb országok esetének kizárólag kereskedőjével, vagy forgalmazójával vegye fel a kapcsolatot.

(SK) Zákaznícky servis: **www.revell-service.de** alebo **Revell GmbH, Abteilung X, Henschelstr. 20-30, D-32257 Bünde** (iba pre DE, AT, NL, BE, LU, ES, IT, PL, US, CA). Pre všetky ostatné krajiny kontaktujte výlučne svojho obchodníka alebo predajcu.

(RO) Serviciul clienți **www.revell-service.de** sau **Revell GmbH, Abteilung X, Henschelstr. 20-30, D-32257 Bünde** (doar pentru DE, AT, NL, BE, LU, ES, IT, PL, US, CA). Pentru toate celelalte țări contactați doar comerciantul dvs. sau distribuitorul.

(BG) Отдел за обслужване на клиенти: **www.revell-service.de** или **Revell GmbH, Abteilung X, Henschelstr. 20-30, D-32257 Bünde** (само за DE, AT, NL, BE, LU, ES, IT, PL, US, CA). За всички останали държави се свързвайте само с Вашия дилър или дистрибутор.

(SI) Služba za pomoč strankam: **www.revell-service.de** ali **Revell GmbH, Abteilung X, Henschelstr. 20-30, D-32257 Bünde** (samo za DE, AT, NL, BE, LU, ES, IT, PL, US, CA). Za vse ostale države se obrnite samo na prodajalca ali distributerja.

(GR) Τμήμα εξυπηρέτησης πελατών: **www.revell-service.de** ή **Revell GmbH, Abteilung X, Henschelstr. 20-30, D-32257 Bünde** (μόνο για DE, AT, NL, BE, LU, ES, IT, PL, US, CA). Για όλες τις άλλες χώρες επικοινωνήστε αποκλειστικά με τον έμπορο ή τον αντιπρόσωπο της περιοχής σας.

(TR) Müşteri hizmetleri: **www.revell-service.de** veya **Revell GmbH, Abteilung X, Henschelstr. 20-30, D-32257 Bünde** (sadece DE, AT, NL, BE, LU, ES, IT, PL, ABD, CA için). Tüm diğer ülkeler için sadece satıcınıza veya distribütörünüze başvurun.

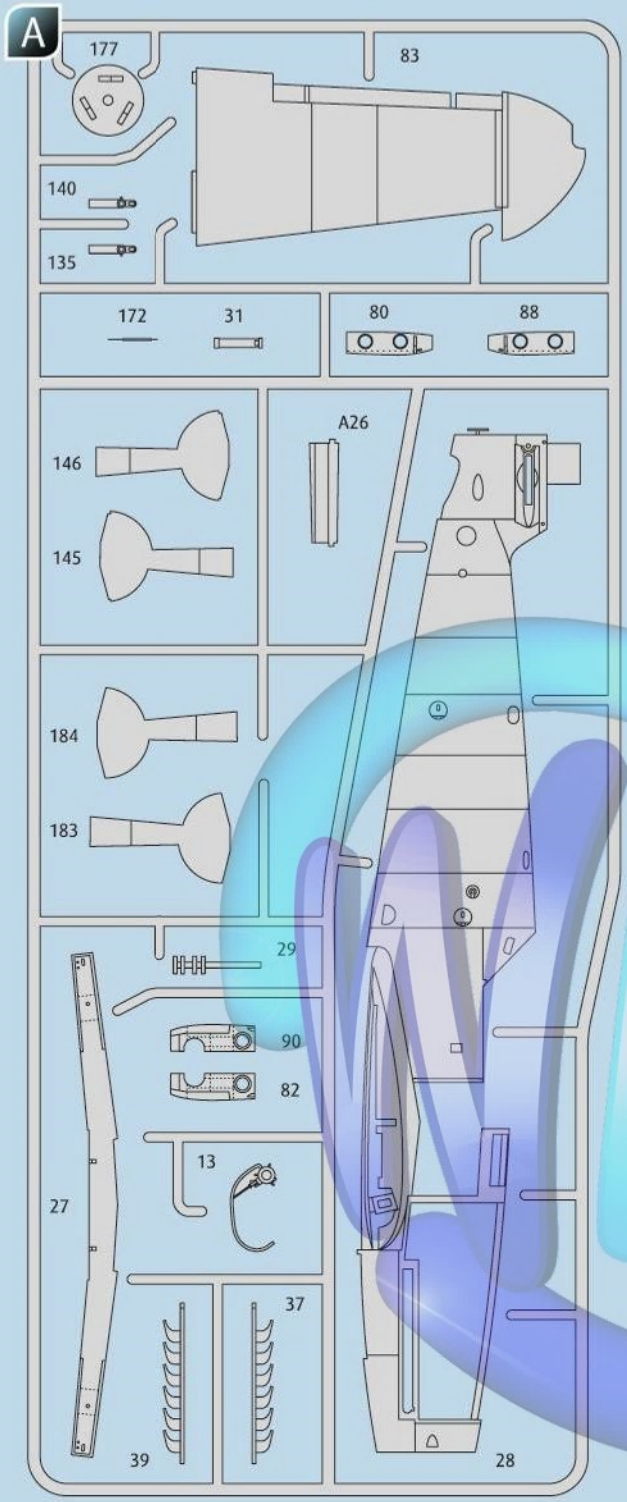
A
177
83
140
135
172
31
80
88
146
145
A26
184
183
29
90
82
13
27
37
39
28

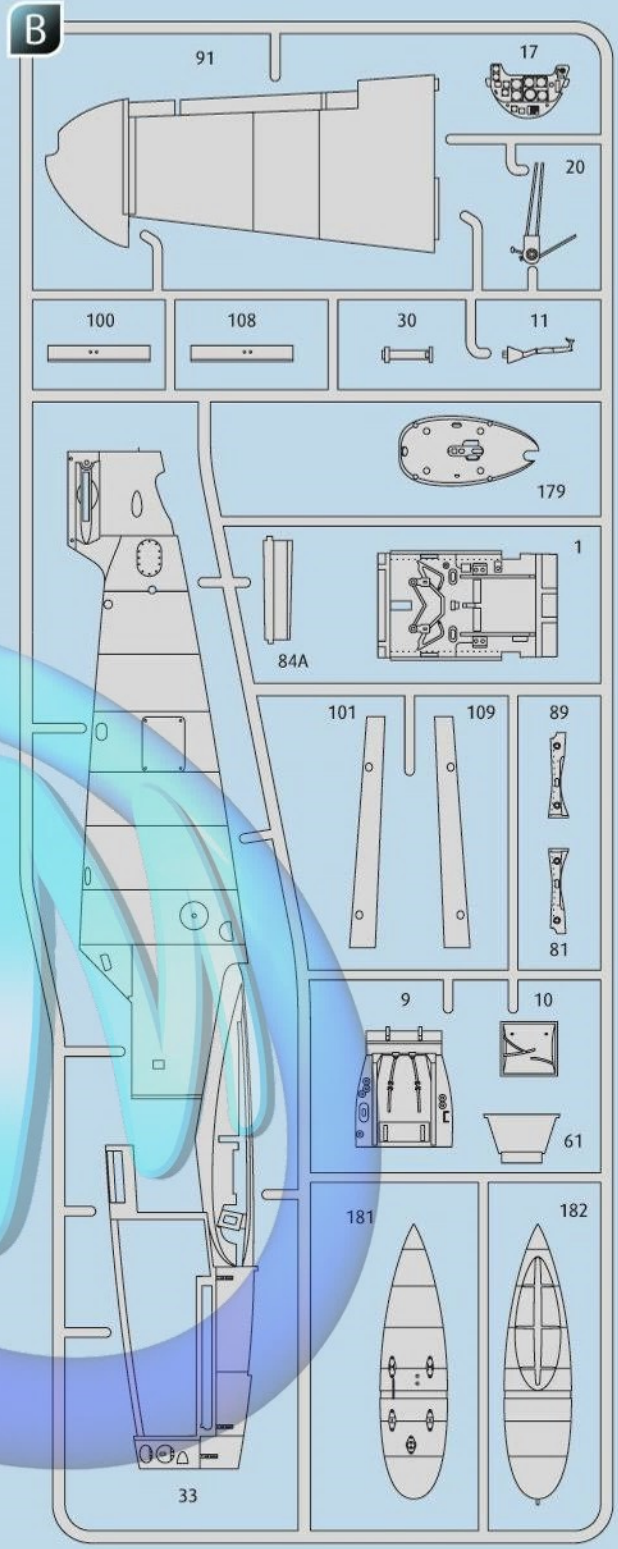
B
91
17
20
100
108
30
11
179
1
84A
101
109
89
81
9
10
61
181
182
33

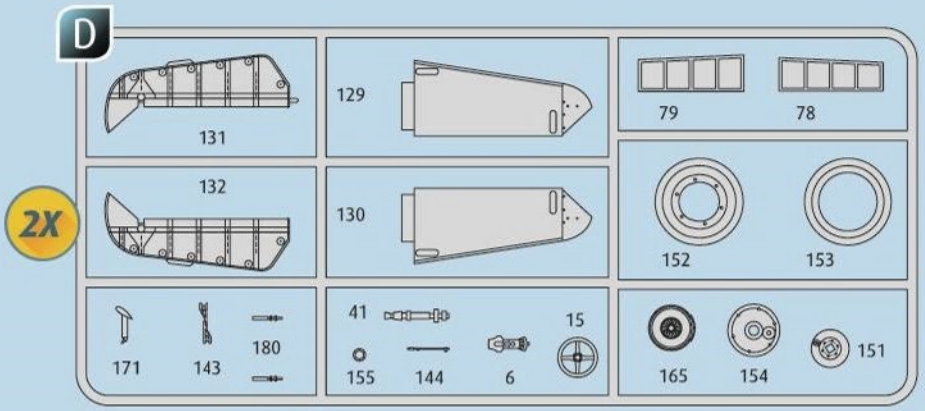
D
2X
131
129
79
78
132
130
152
153
171
143
180
41
155
144
6
15
165
154
151

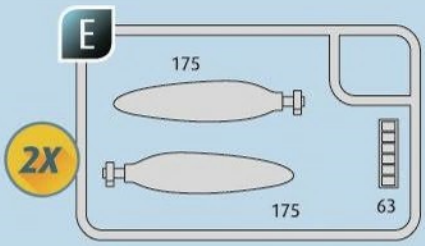
E
2X
175
175
63

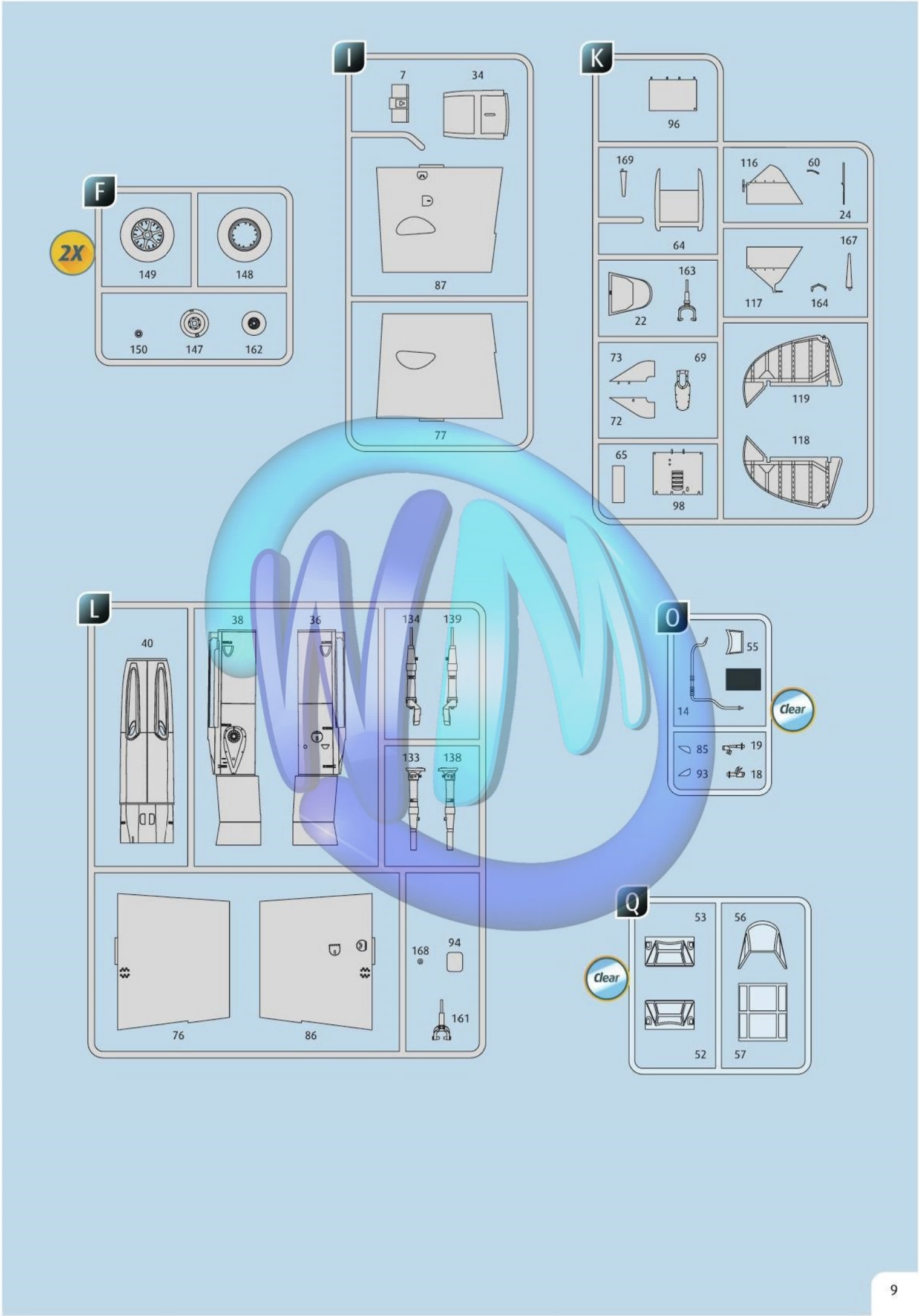
F
2X
149
148
150
147
162
I
7
34
87
77
K
96
169
64
116
60
24
167
163
22
117
164
73
69
72
119
118
65
98
L
40
38
36
134
139
133
138
76
86
168
94
161
O
55
14
Clear
85
19
93
18
Q
53
56
Clear
52
57

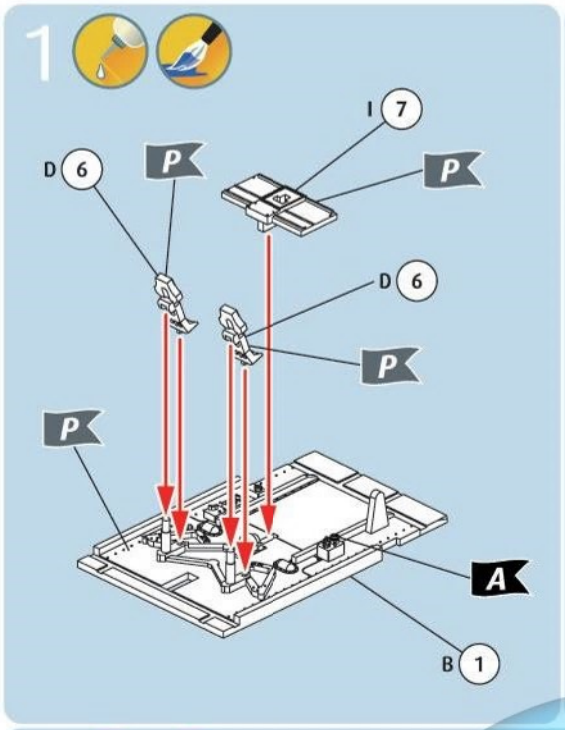
1
I 7
D 6
P
P
D 6
P
P
A
B 1

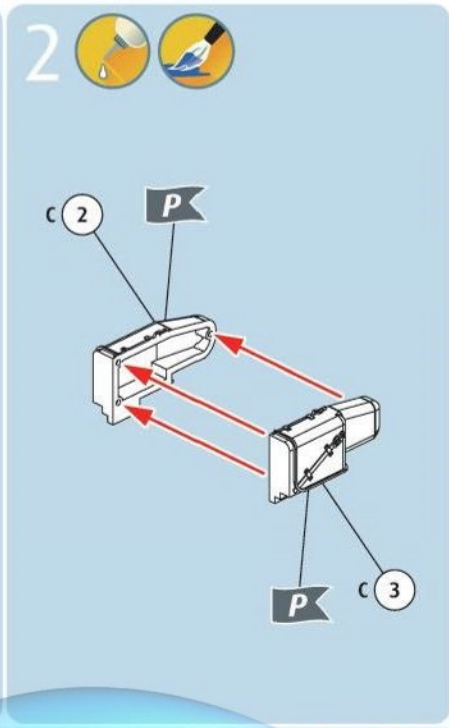
2
C 2
P
P
C 3

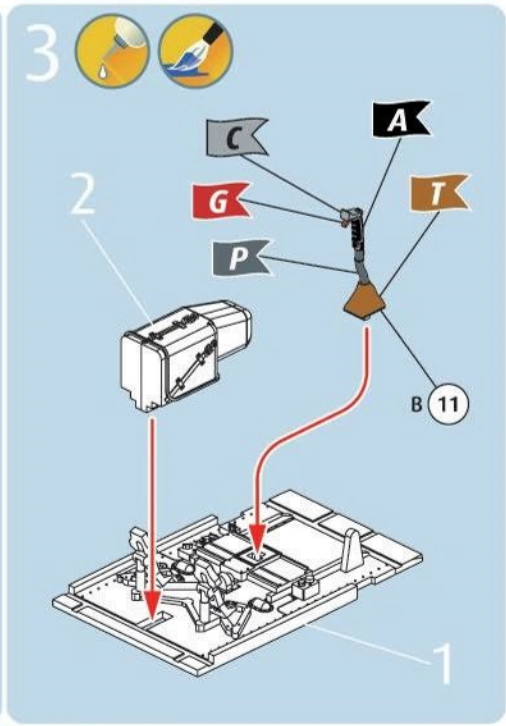
3
C
A
G
T
P
2
B 11
1

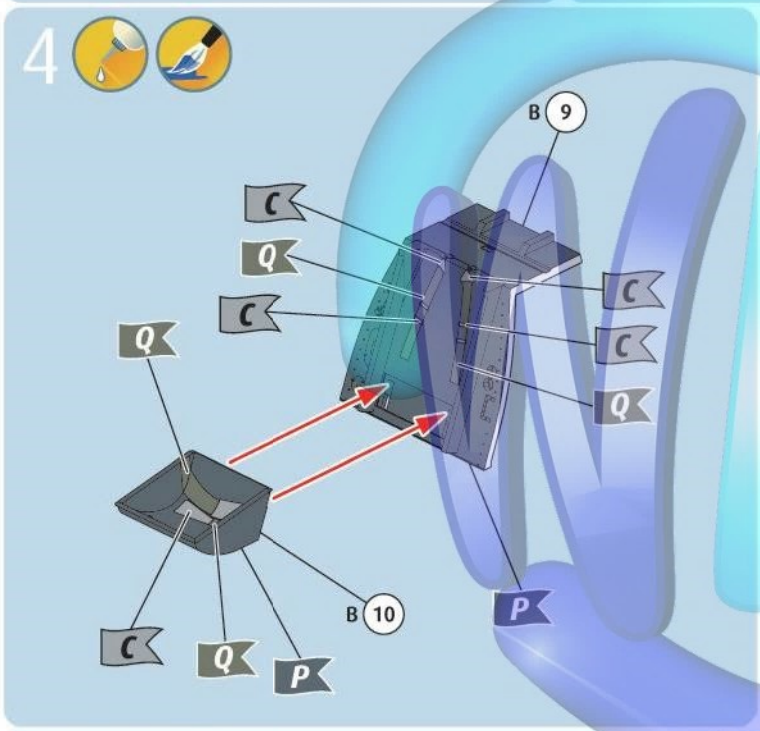
4
B 9
C
Q
C
C
C
Q
Q
B 10
C
Q
P
P

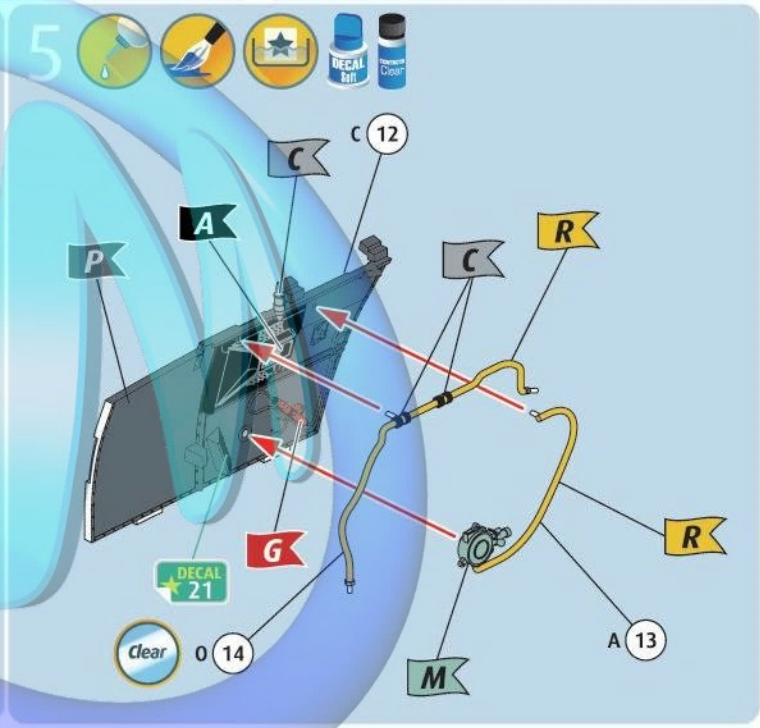
5
C 12
C
A
P
C
R
R
G
DECAL 21
Clear
O 14
A 13
M

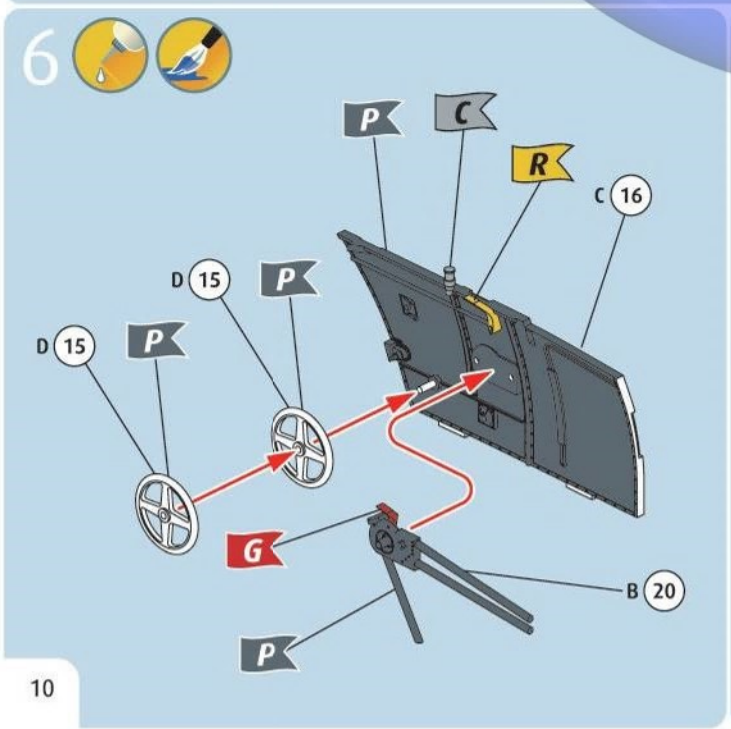
6
P
C
R
C 16
D 15
P
D 15
P
G
B 20
P

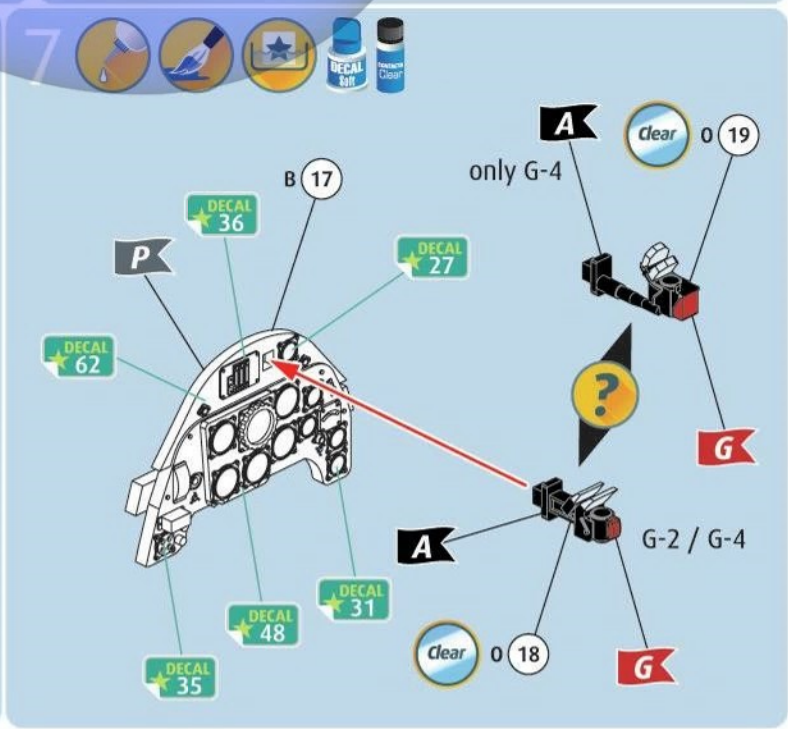
7
A
Clear
O 19
only G-4
B 17
DECAL 36
DECAL 27
P
DECAL 62
G
A
G-2 / G-4
DECAL 31
DECAL 48
Clear
O 18
G
DECAL 35

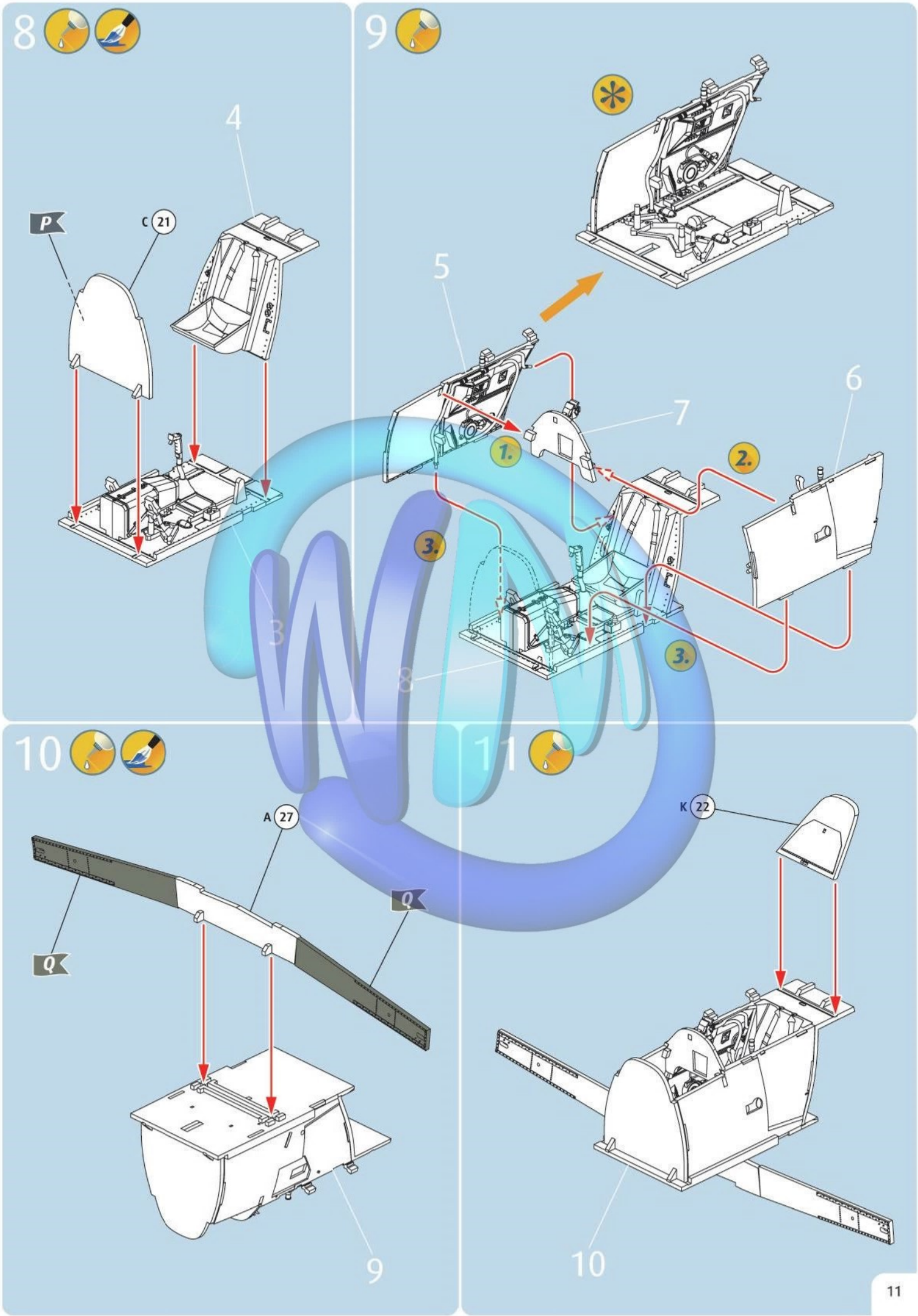
8
9
10
11
P
C 21
4
5
6
7
1.
2.
3.
3.
3
8
A 27
Q
Q
9
K 22
10

12

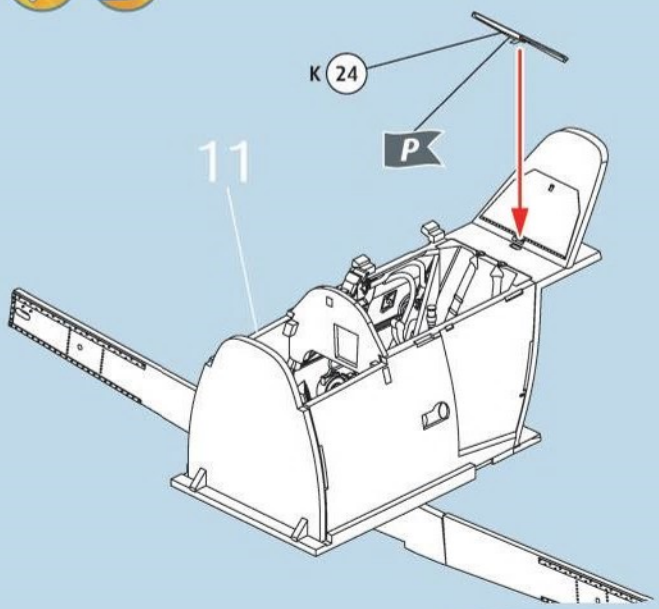

13

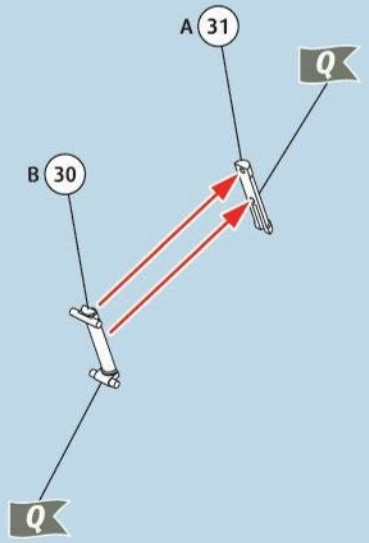

14

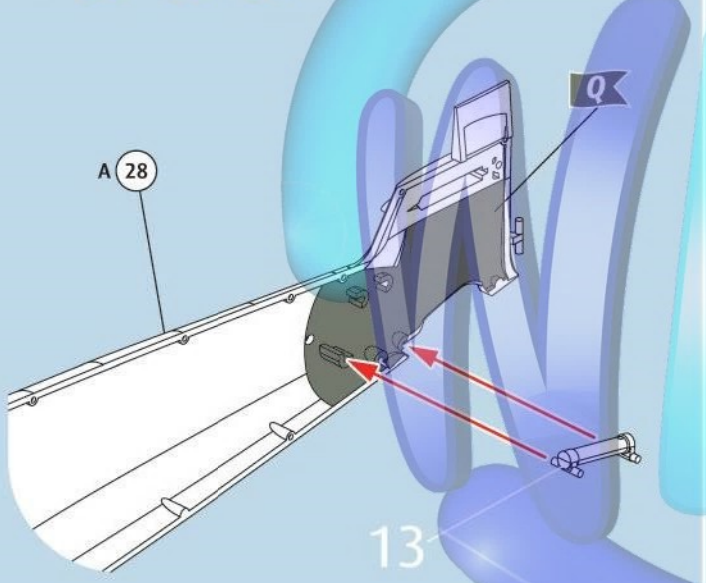

15

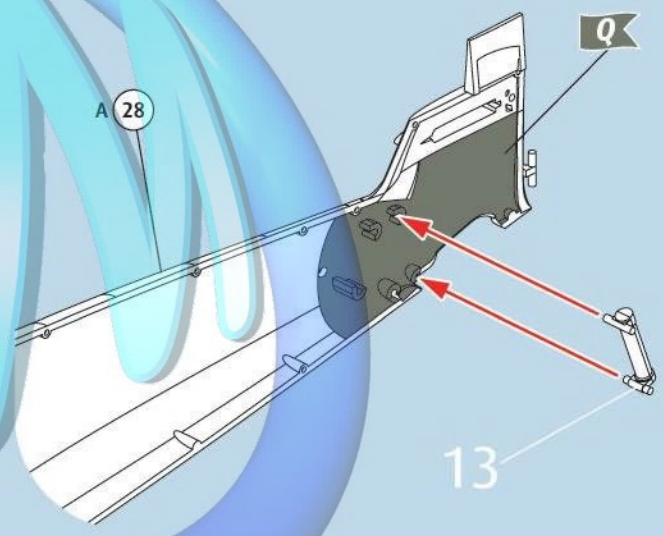

16 G-2 and G-4

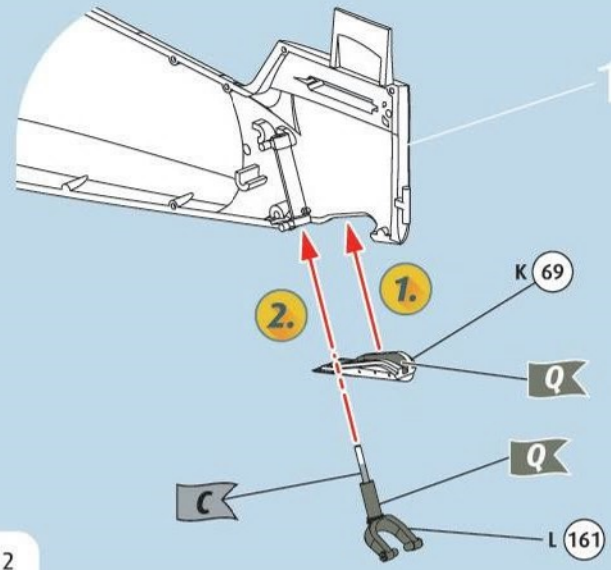

16a only G-4

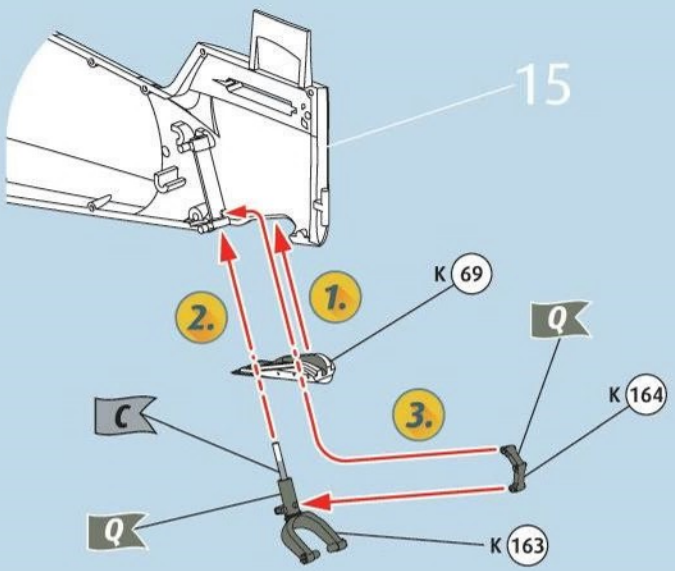

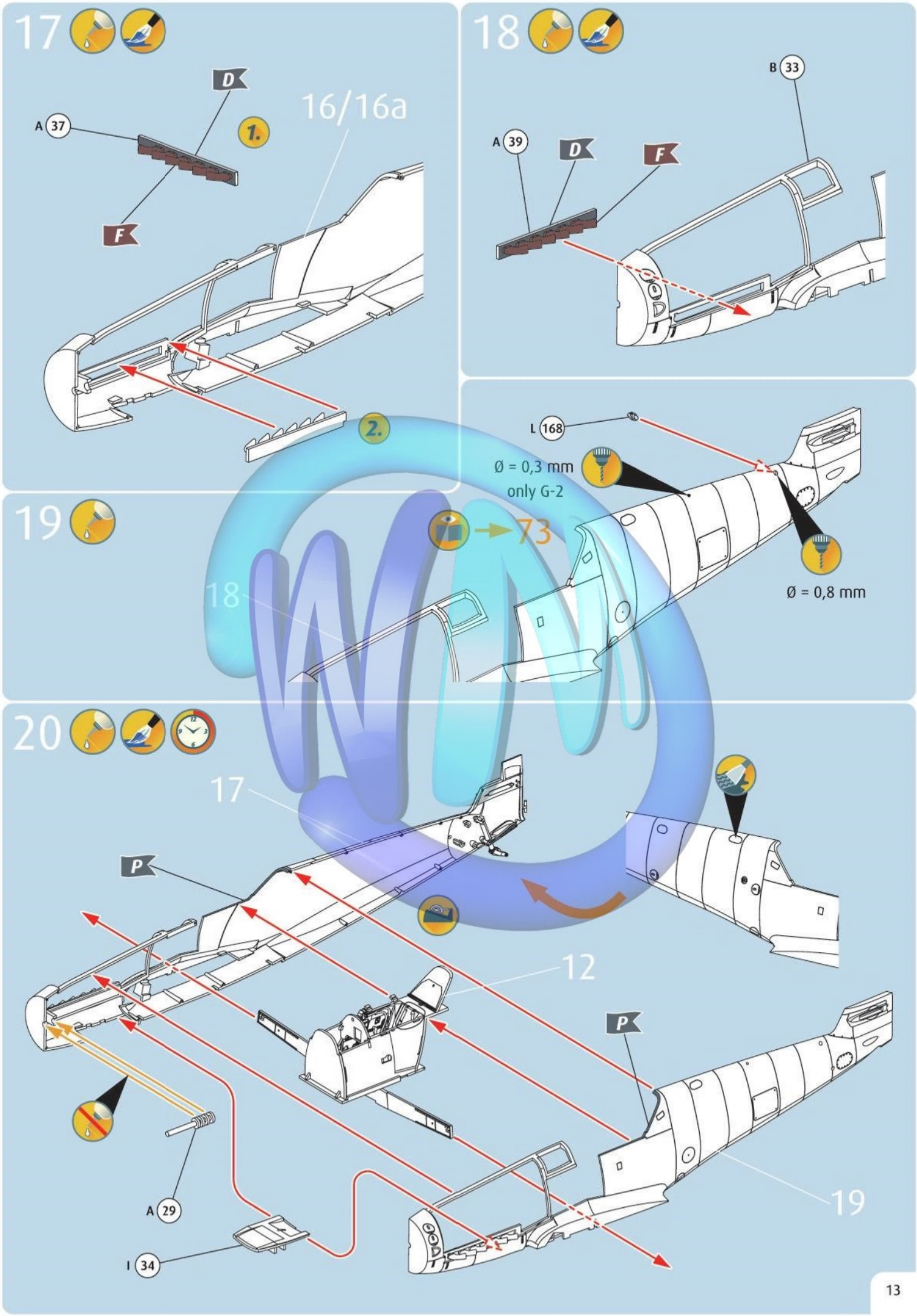
17
D
A 37
1.
16/16a
F
2.
18
B 33
A 39
D
F
L 168
Ø = 0,3 mm
only G-2
Ø = 0,8 mm
19
73
18
20
17
P
12
P
A 29
I 34
19

21

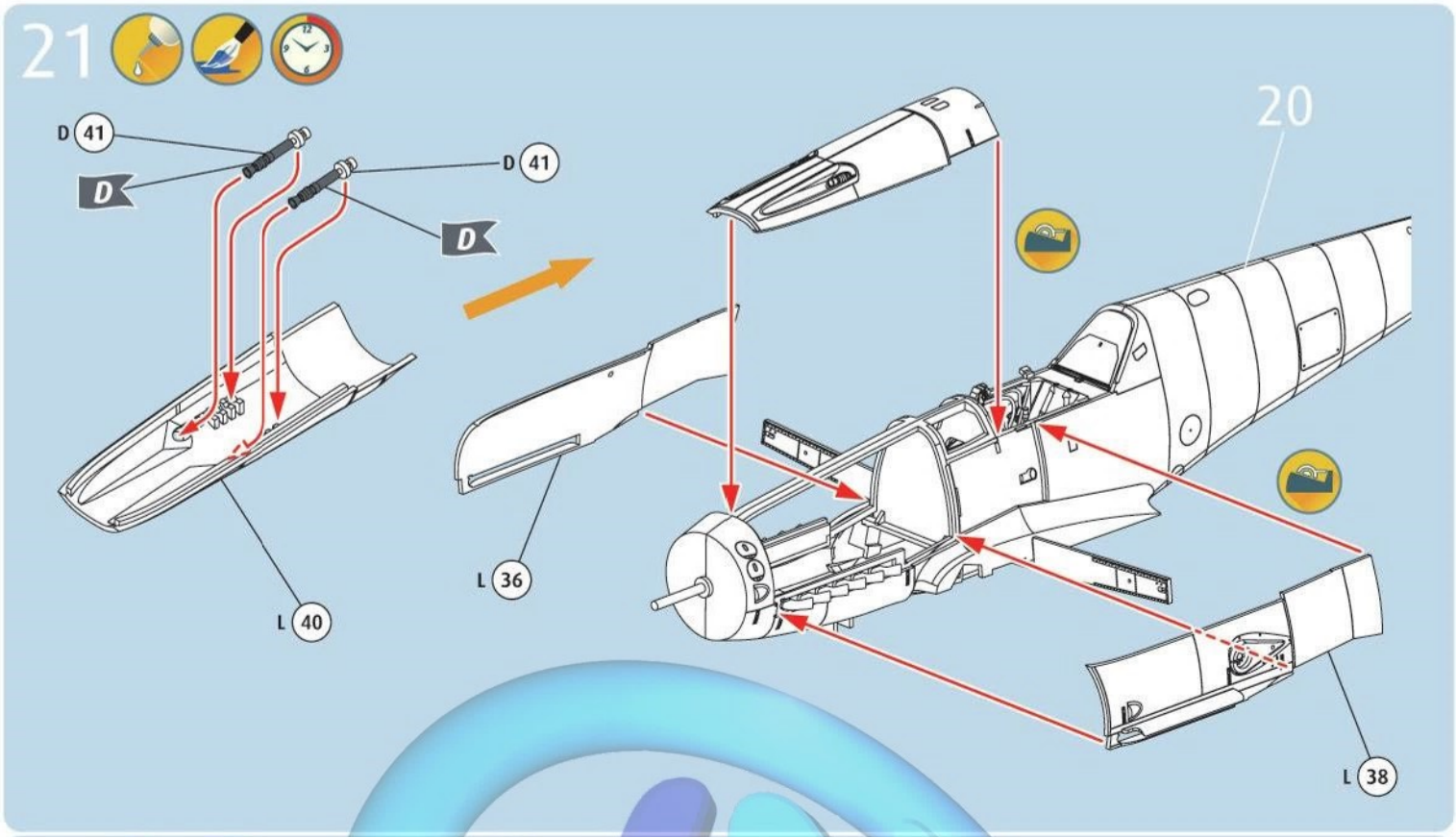

22

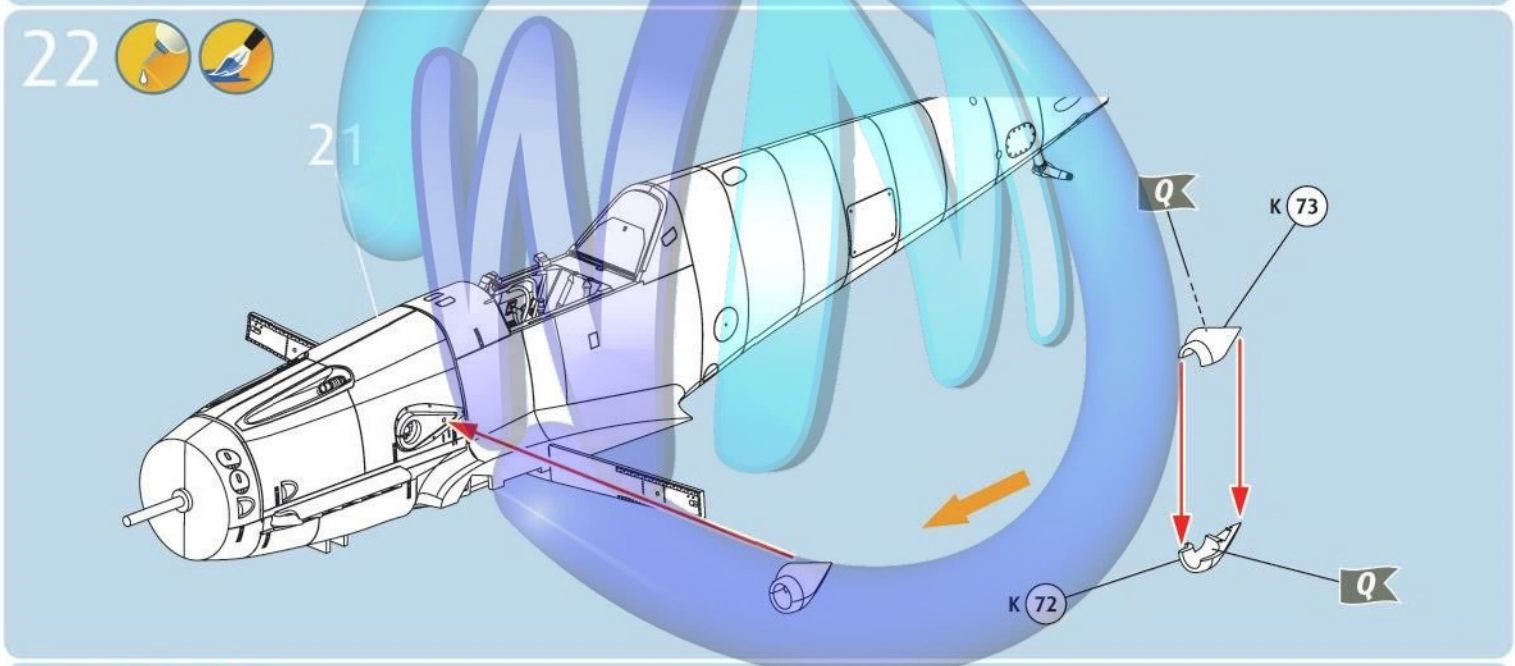

23

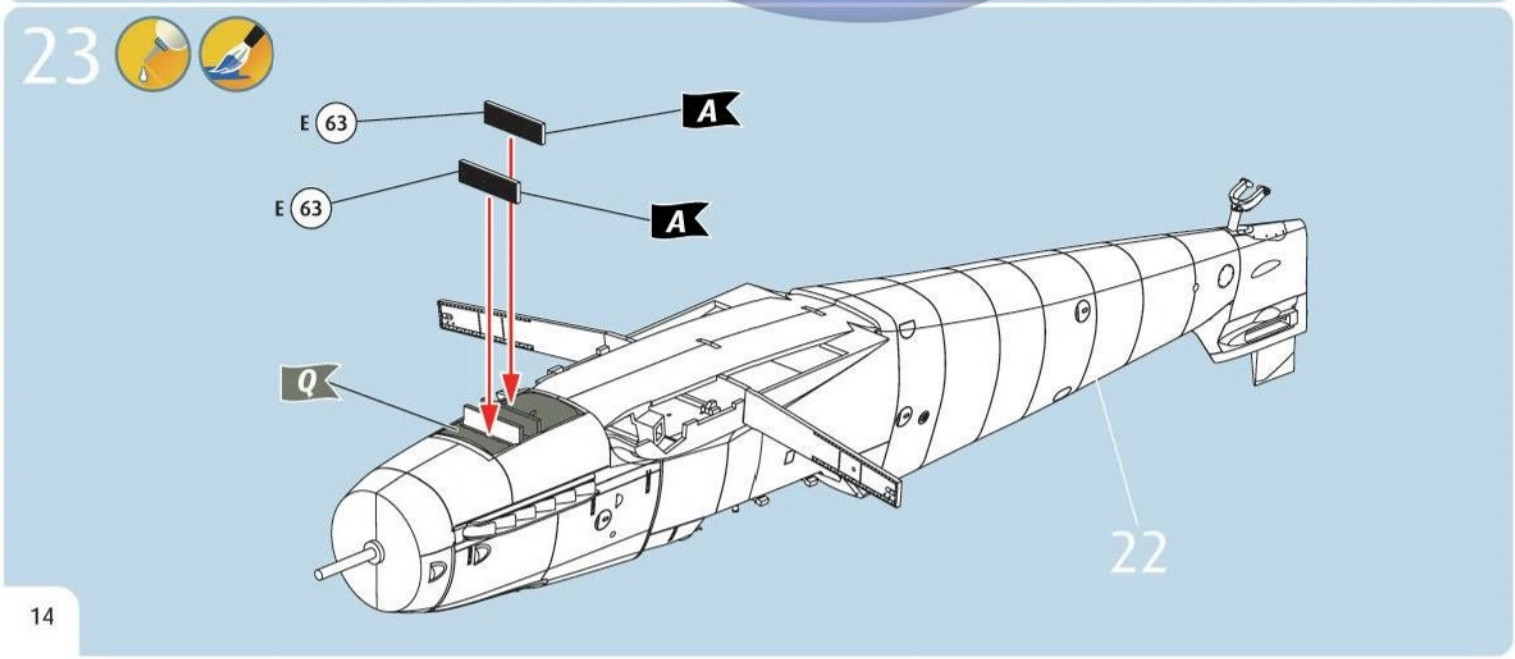

24

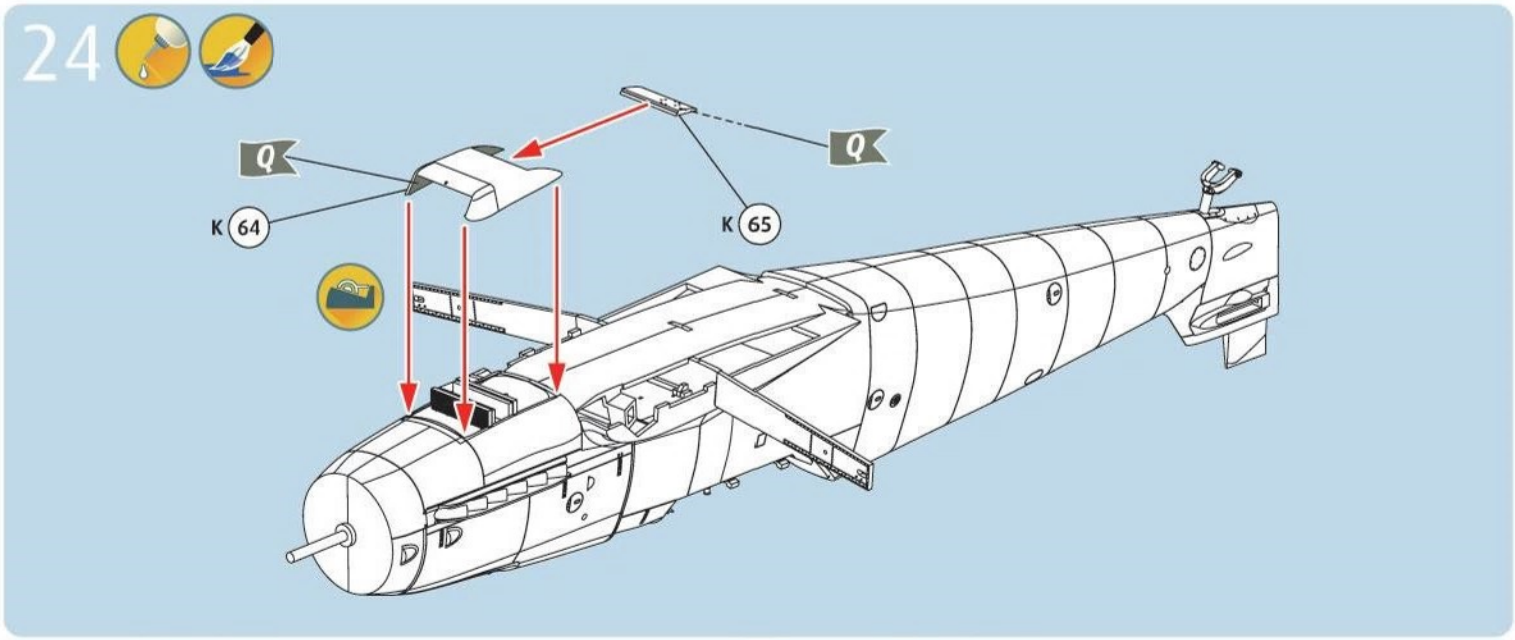
Q
Q
K 64
K 65

25

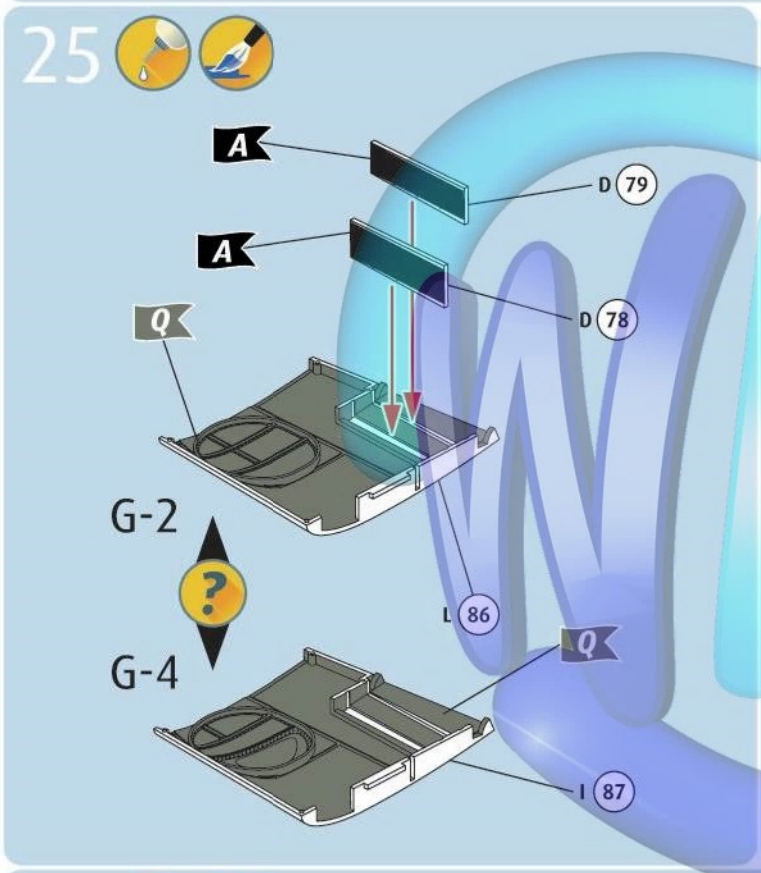
A
A
D 79
D 78
Q
G-2
G-4
L 86
Q
I 87

26

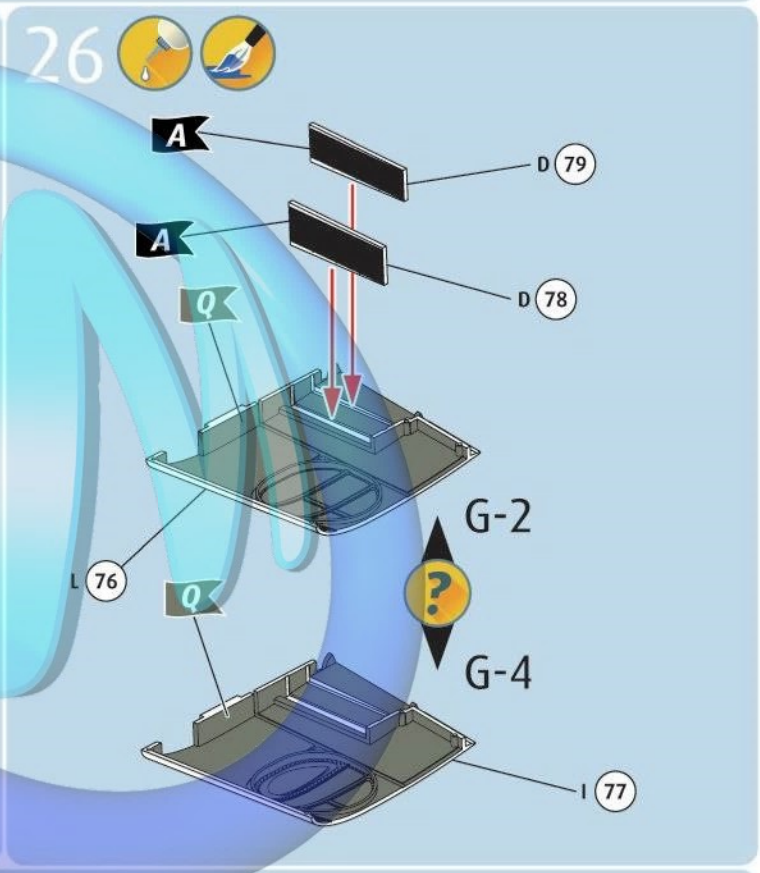
A
A
D 79
D 78
Q
G-2
G-4
L 76
Q
I 77

27

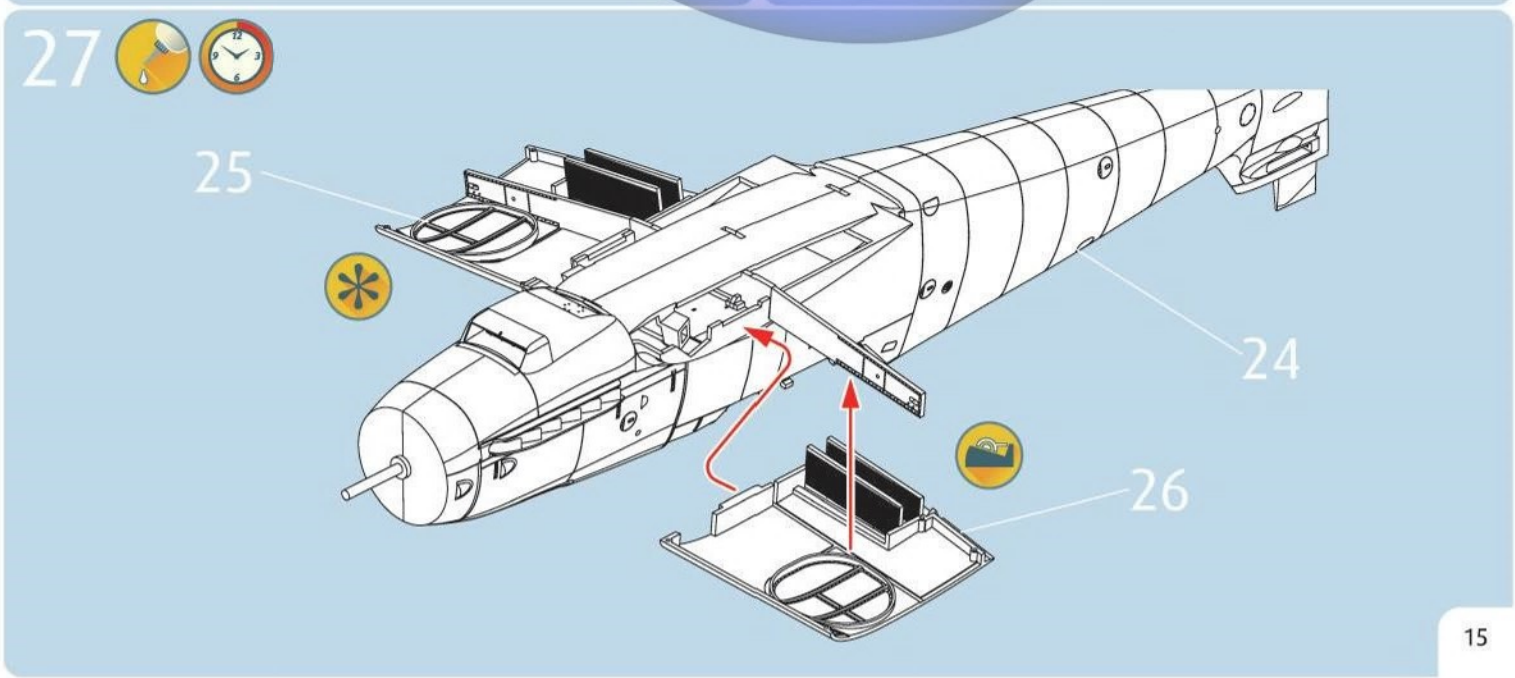
25
24
26

28

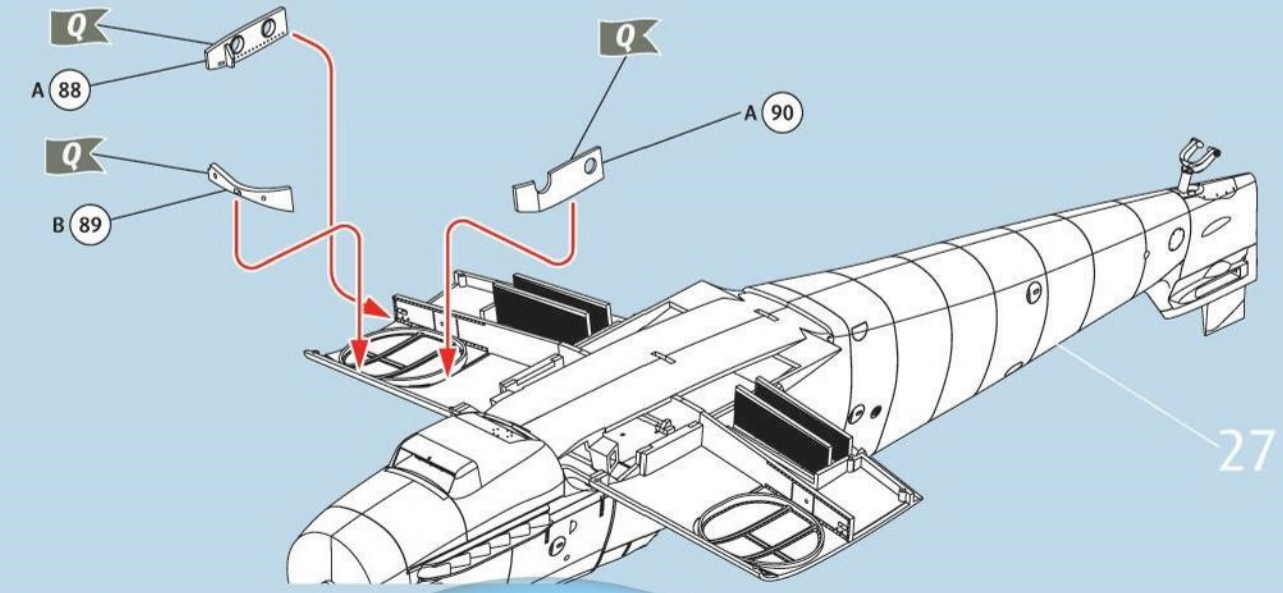

29

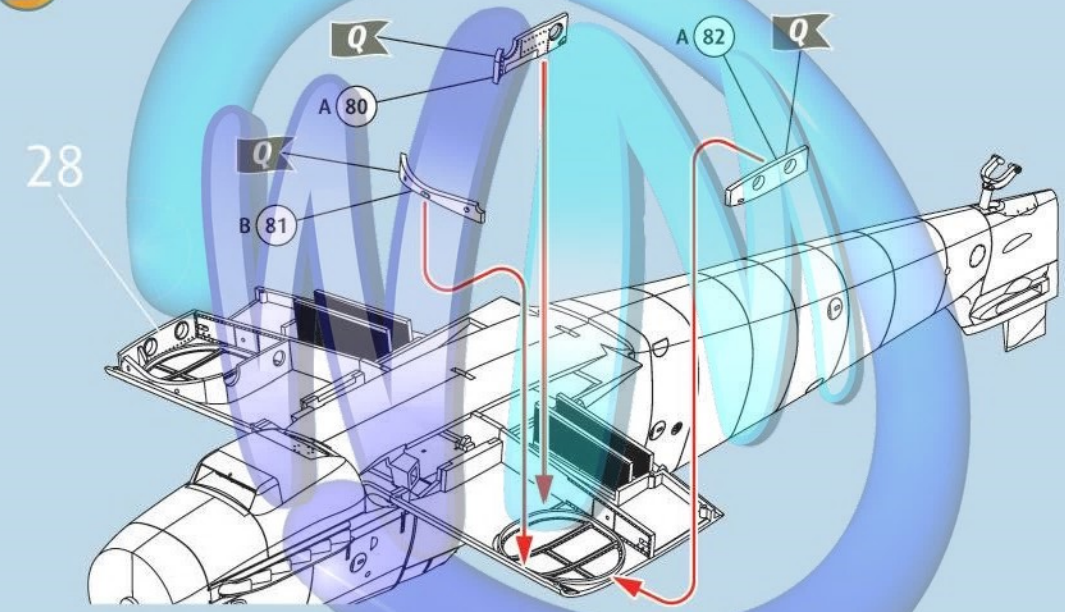

30

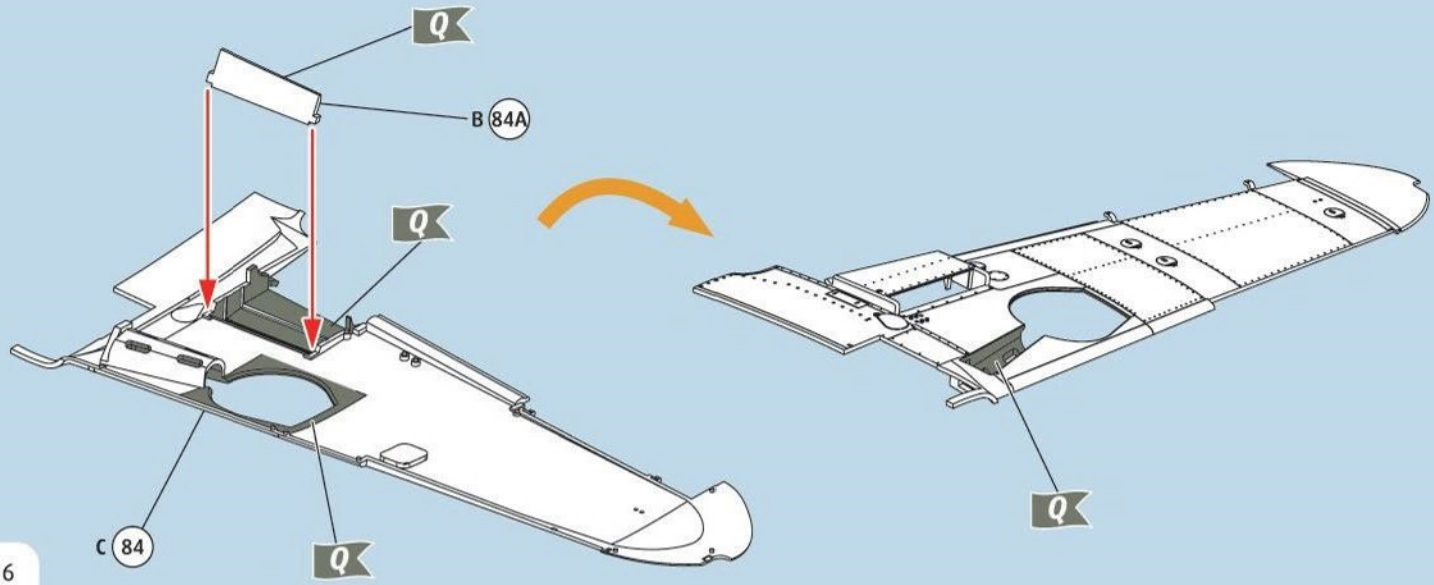

30a

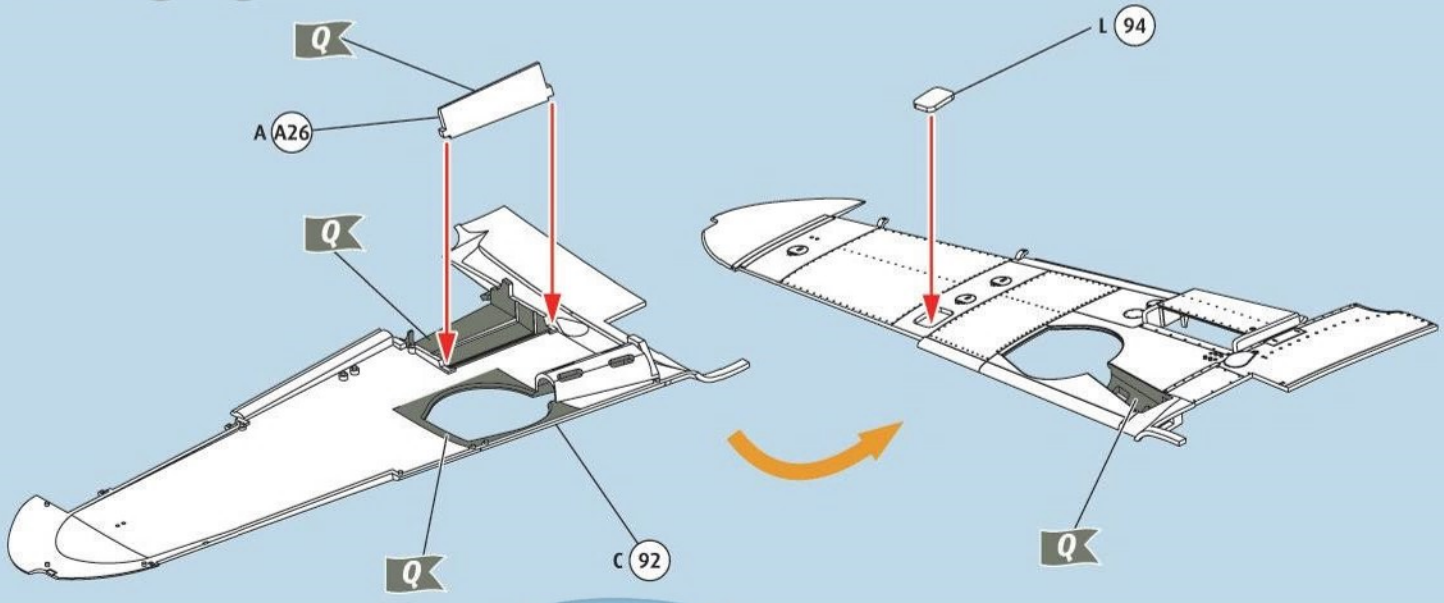

31

30a

30

29

32

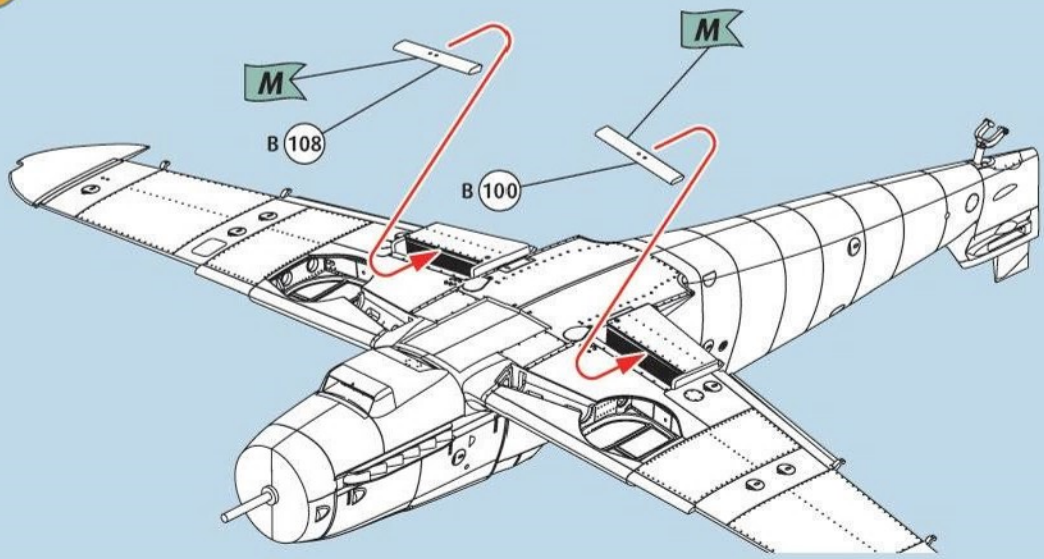

33

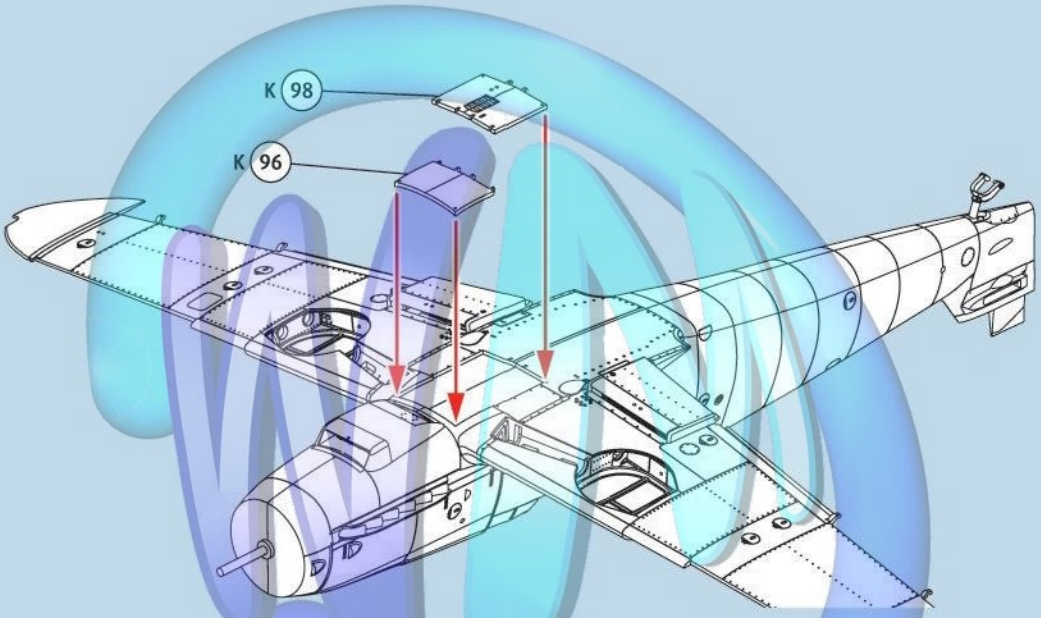

34

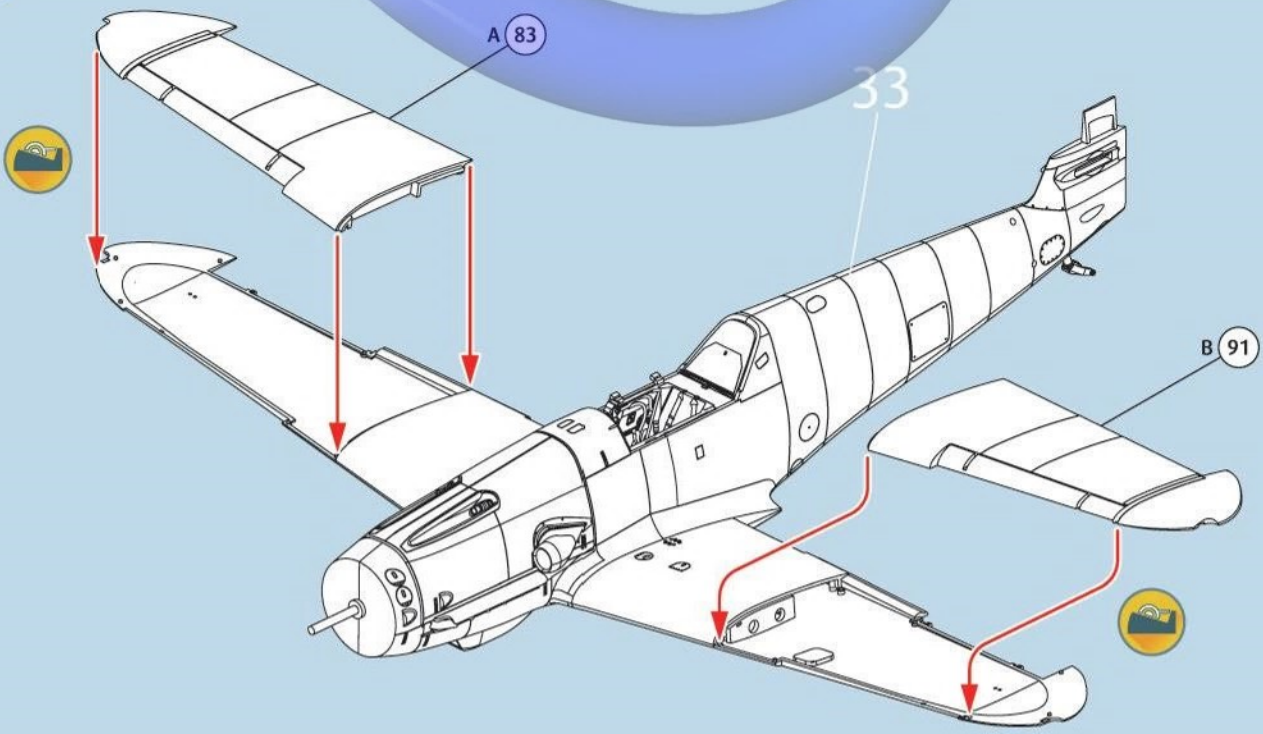

35

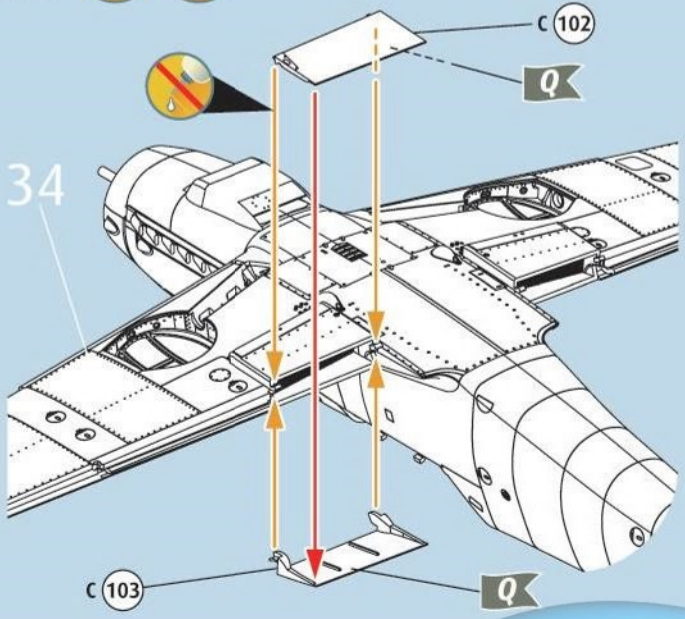

36

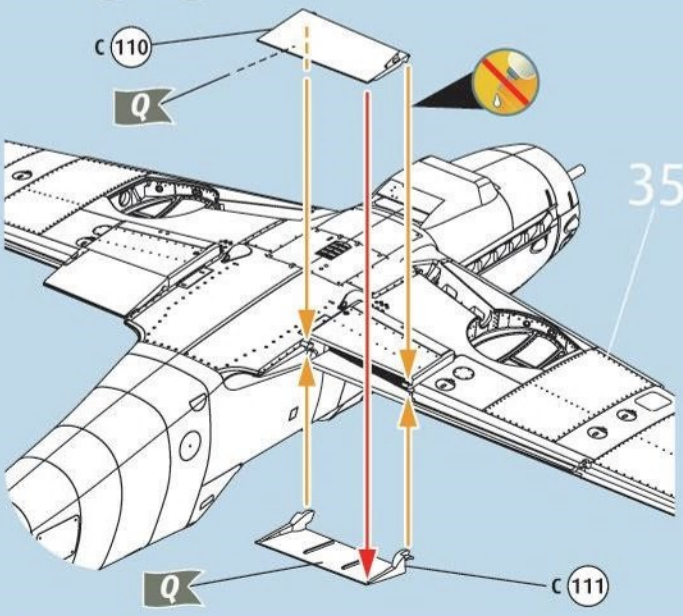

37

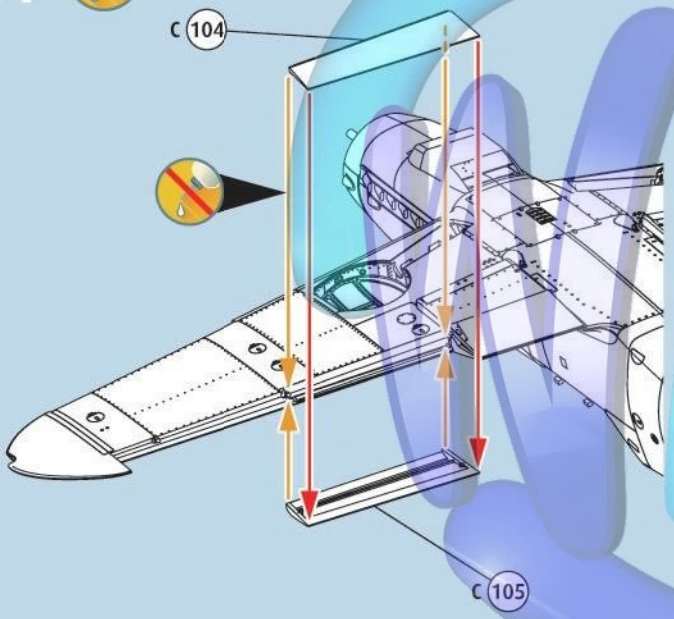

38

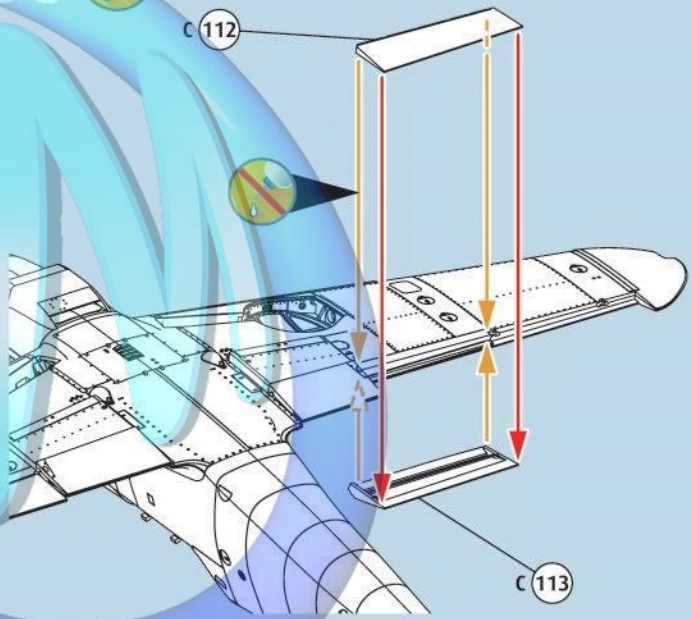

39

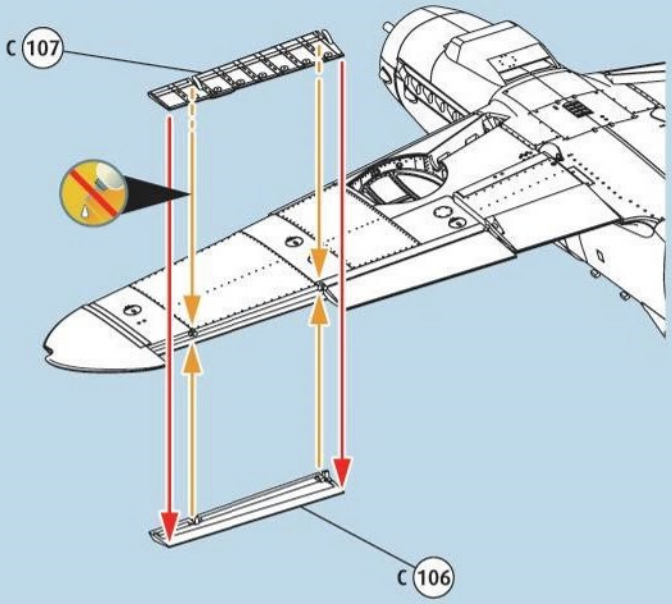

40

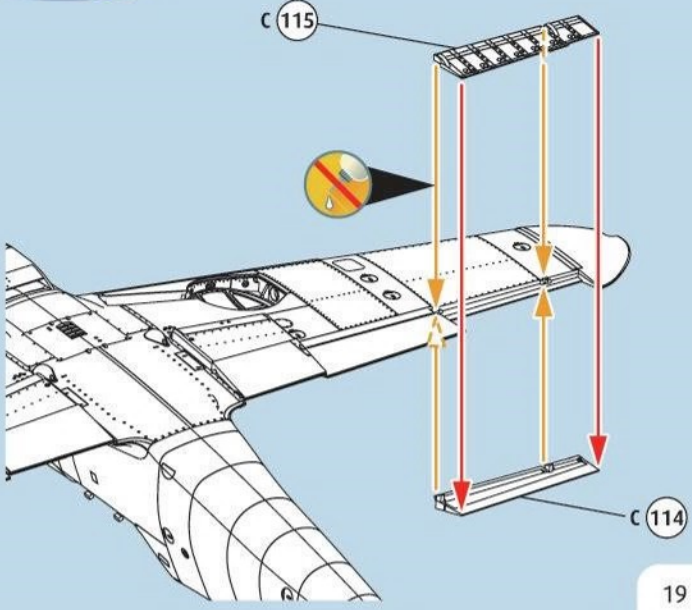

41

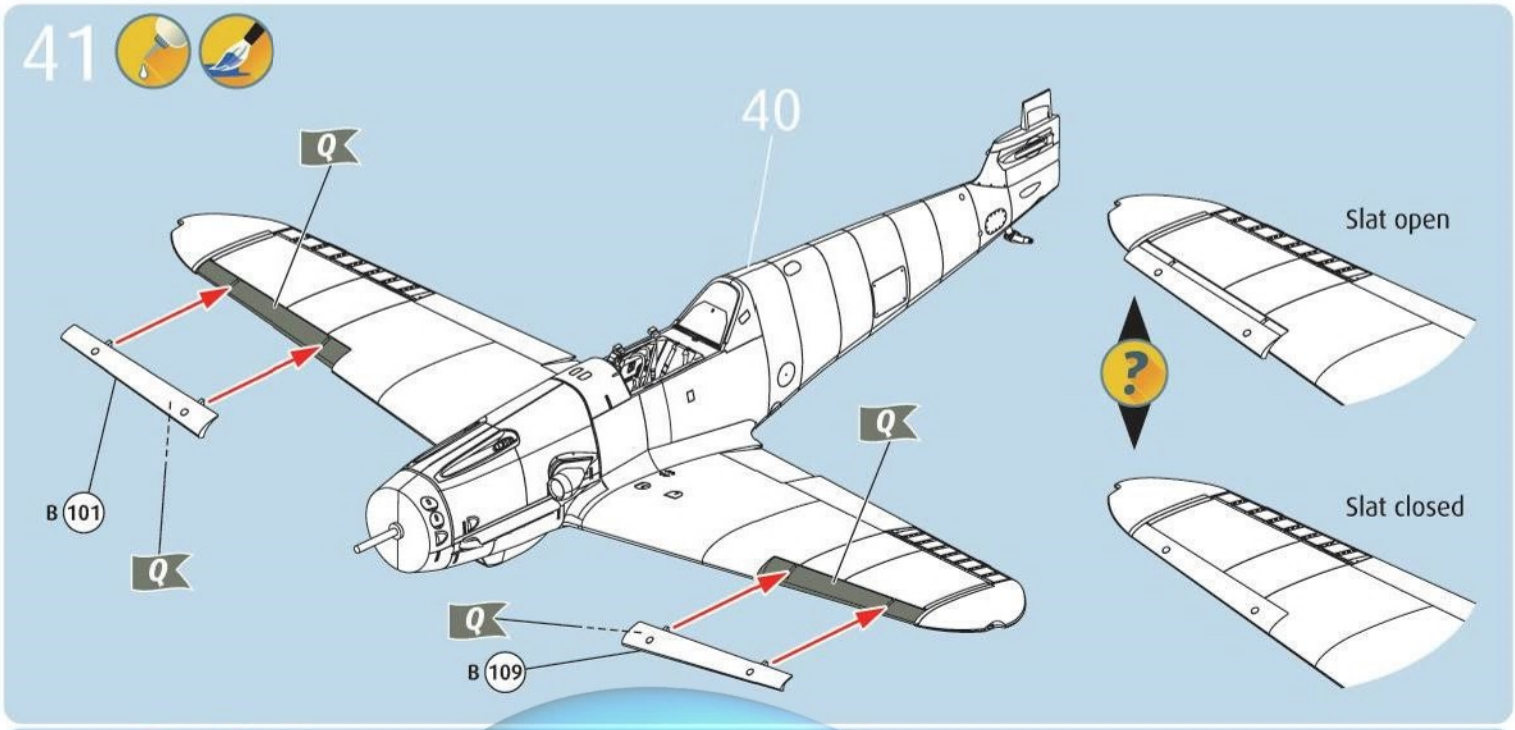
40
Q
Q
Q
Q
B 101
B 109
Slat open
Slat closed

42

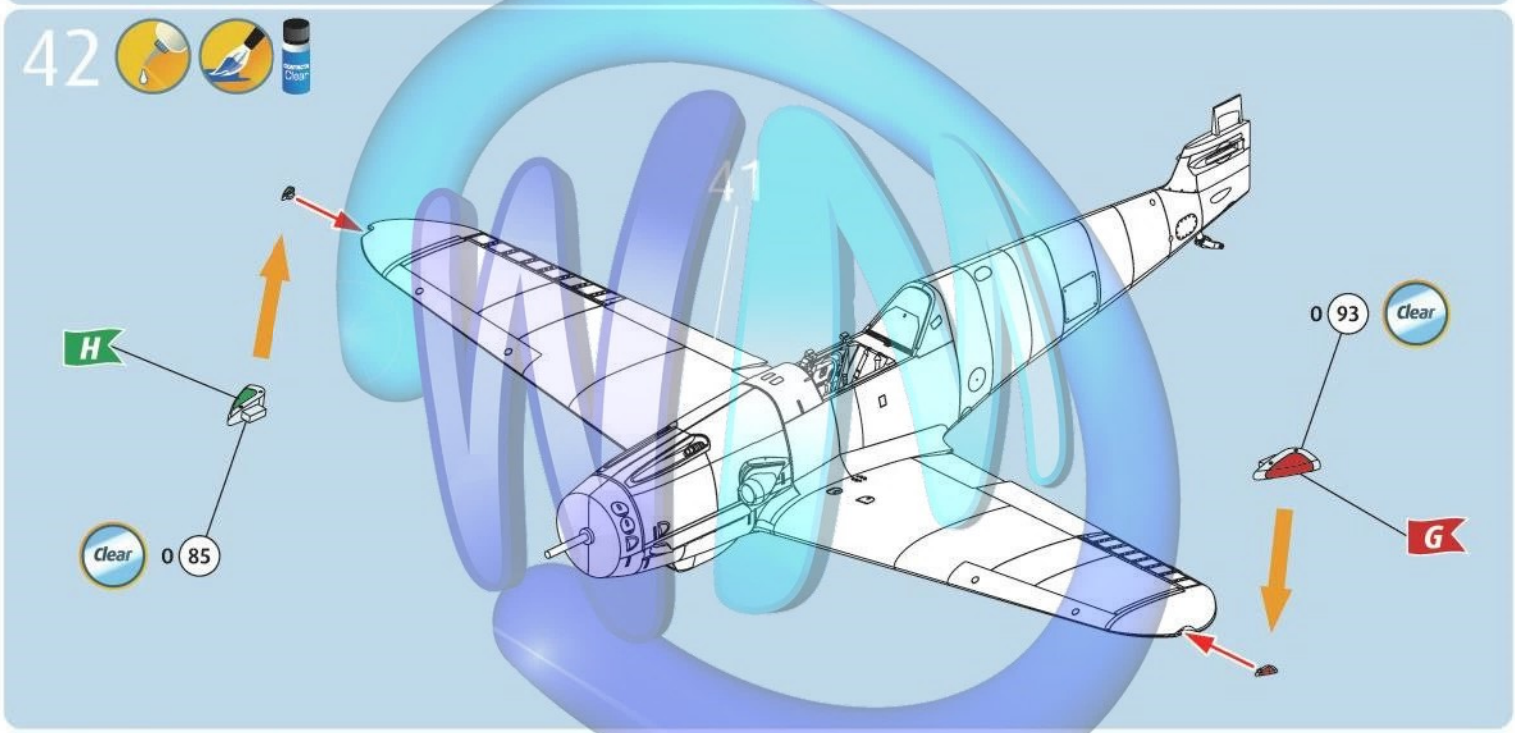
41
H
O 85
Clear
O 93
Clear
G

43

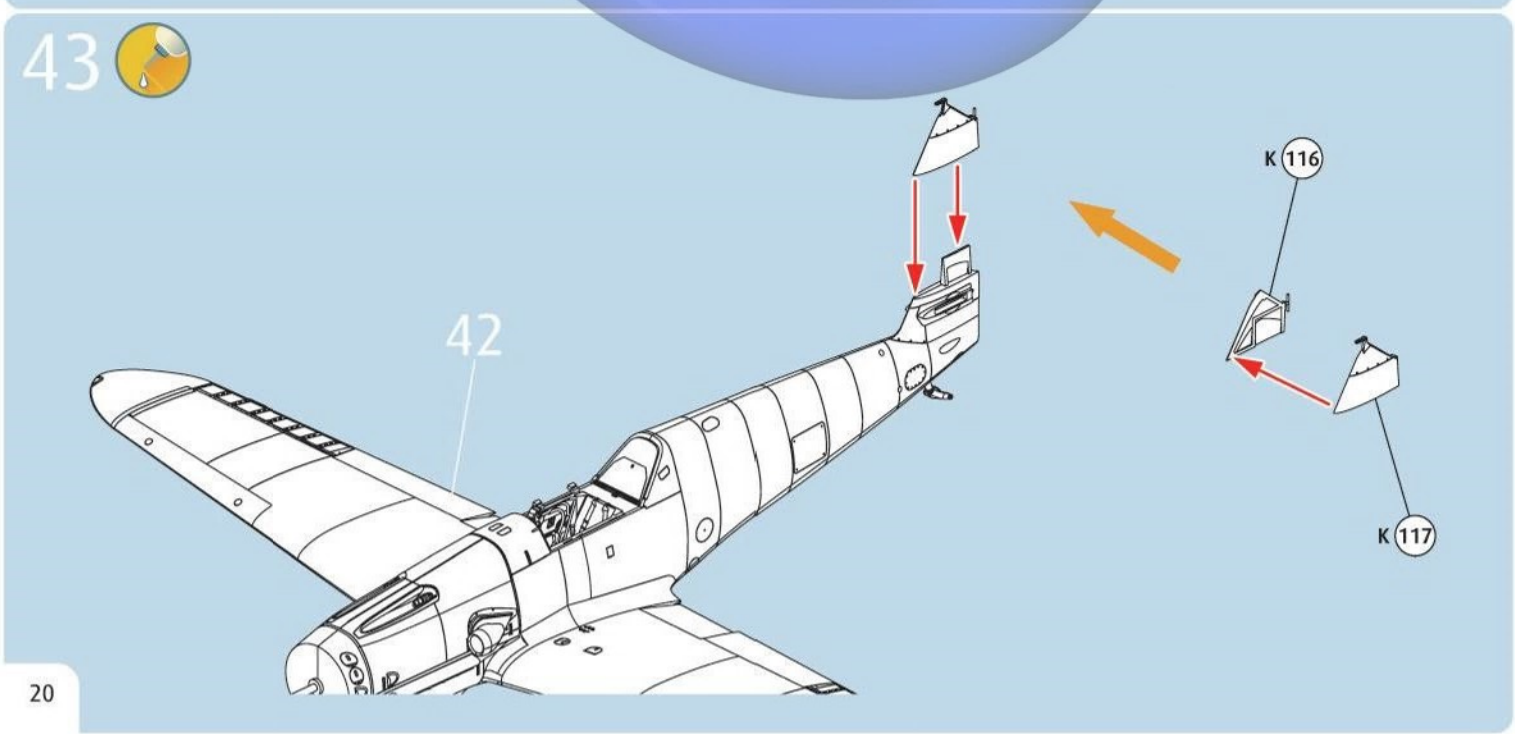
42
K 116
K 117

44

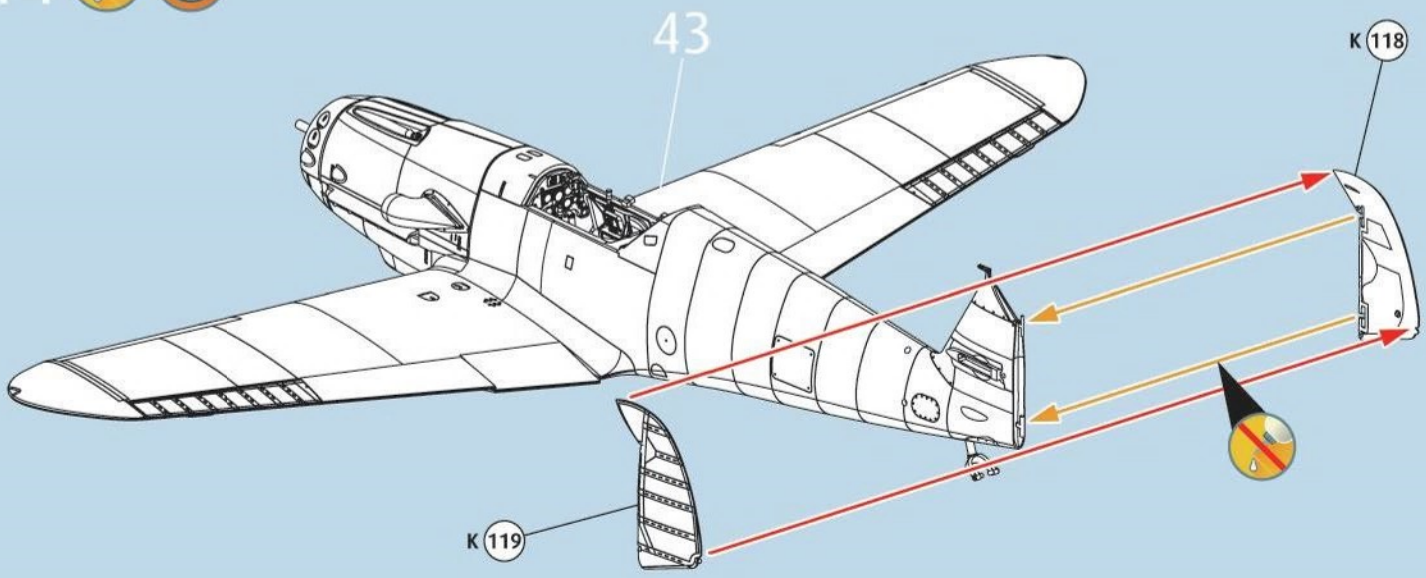

45

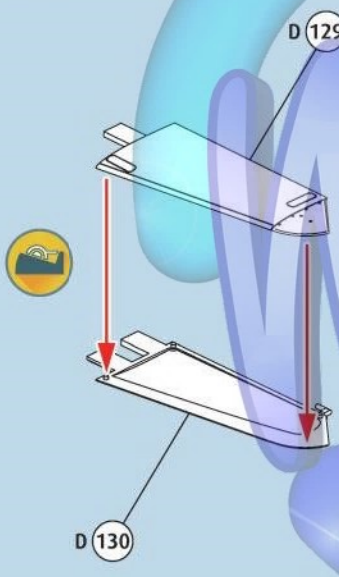

46

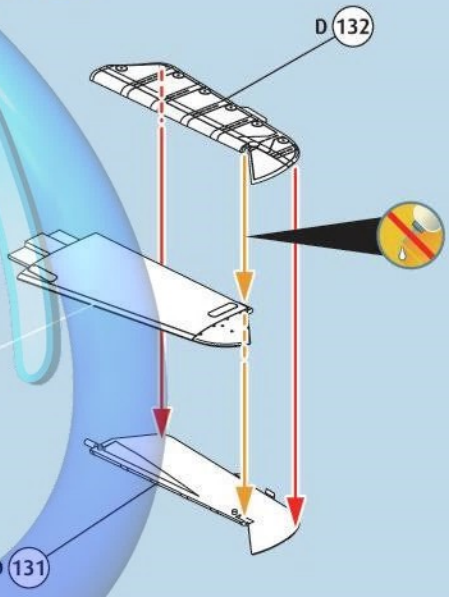

47

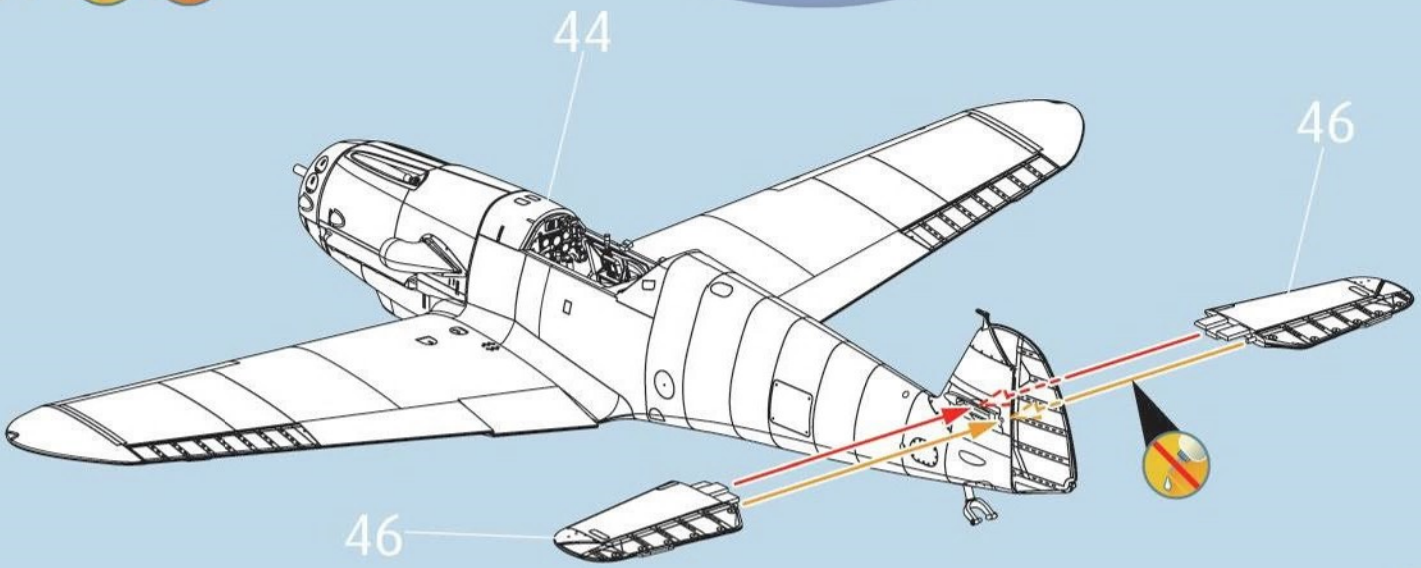

48 G-2

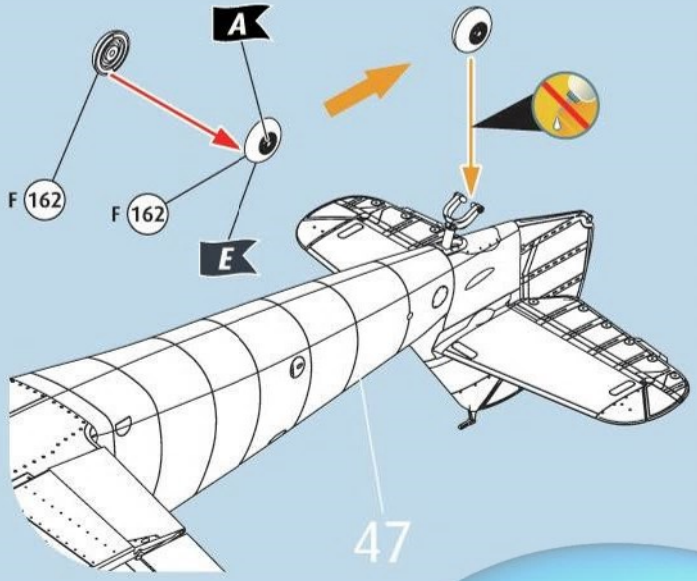

49 G-4

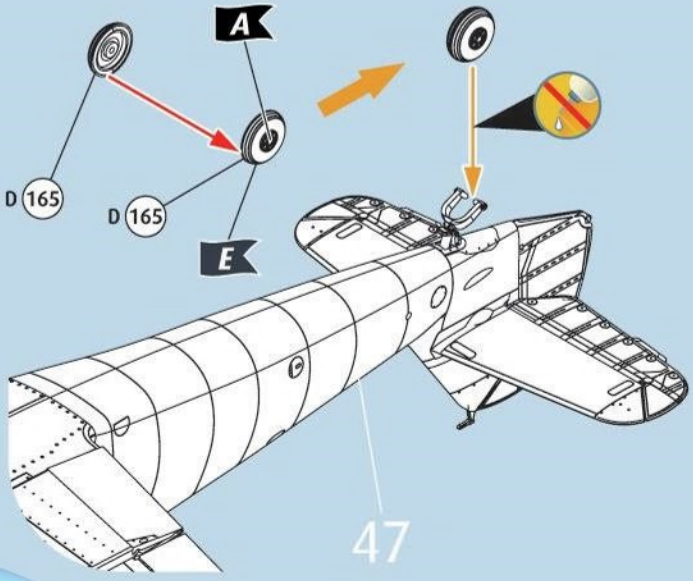

50

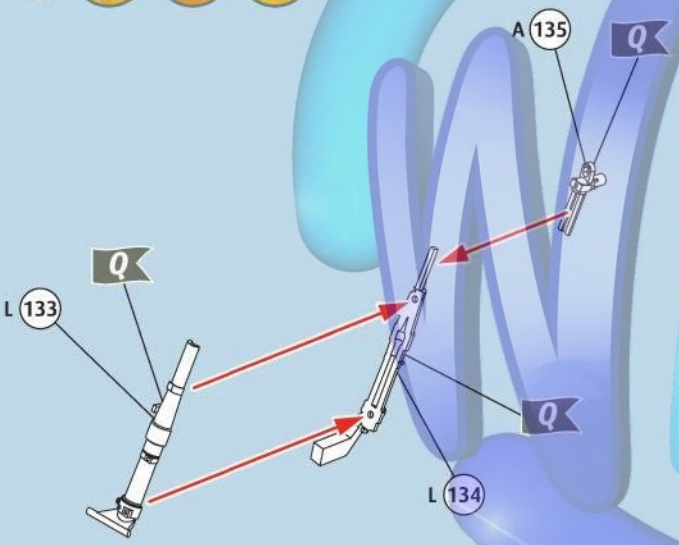

51

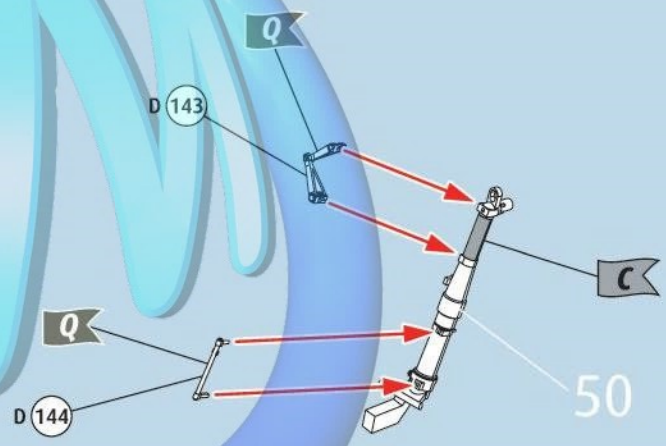

52

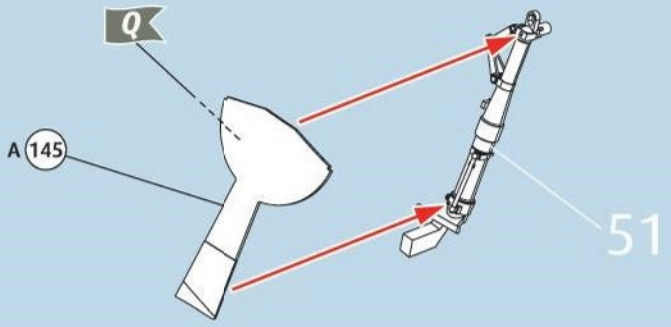

53

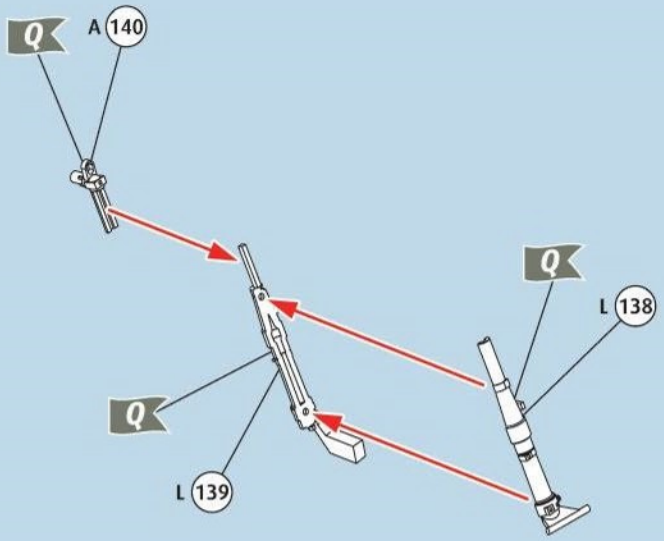

54

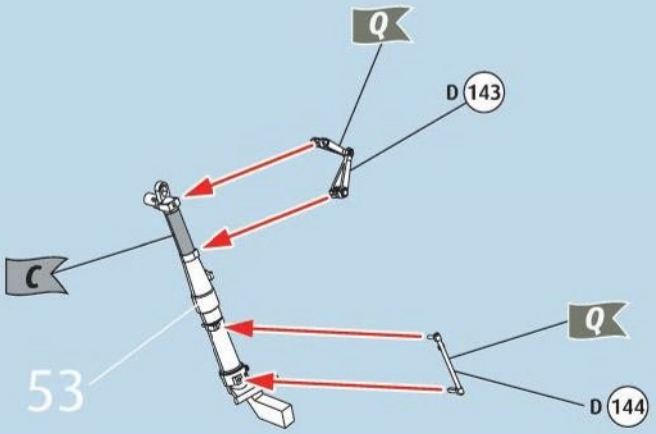

55

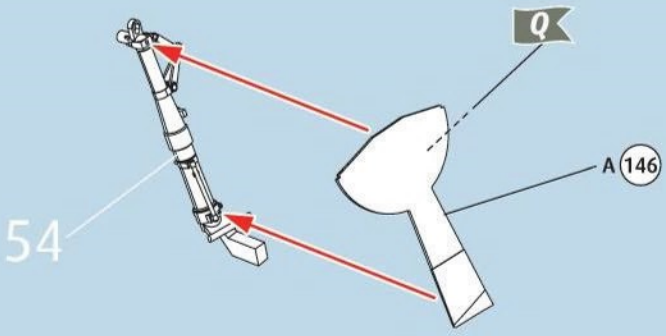

56 G-2/G-4

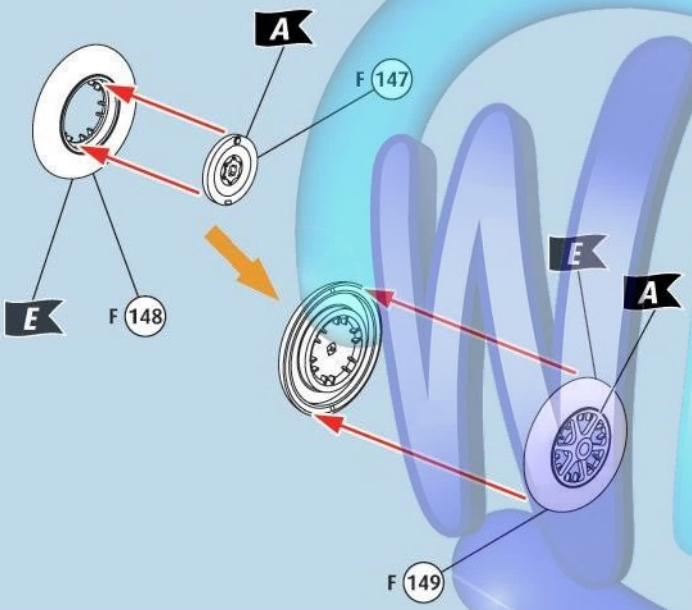

57 G-2/G-4

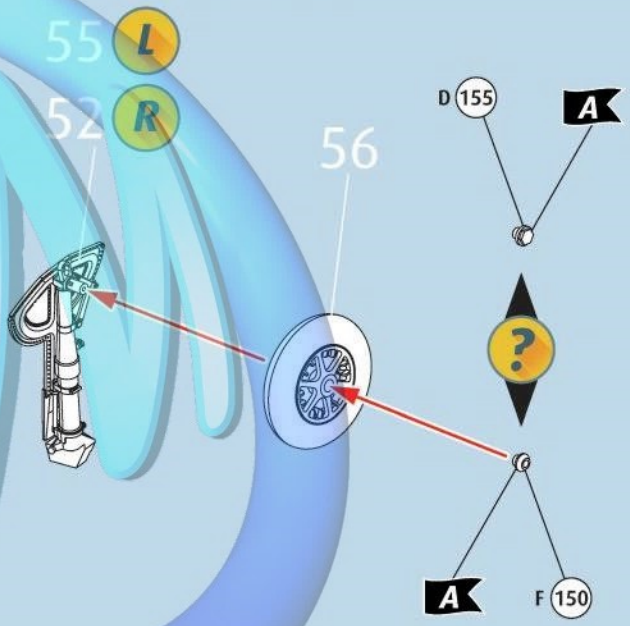

58 only G-4

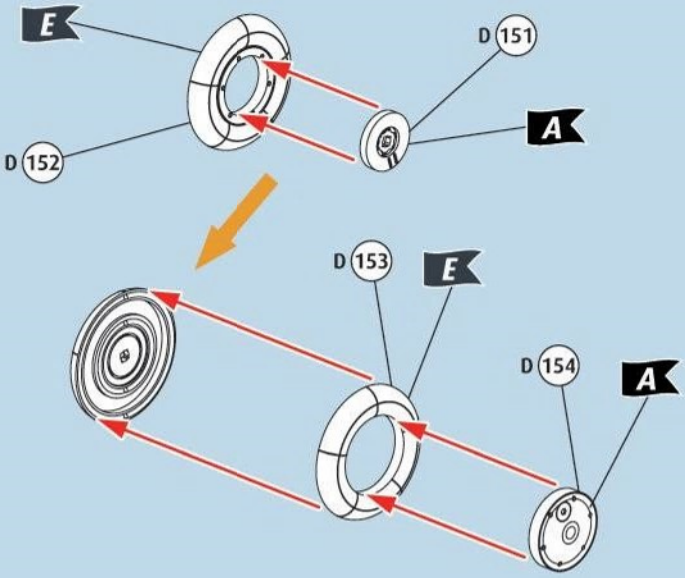

59 only G-4

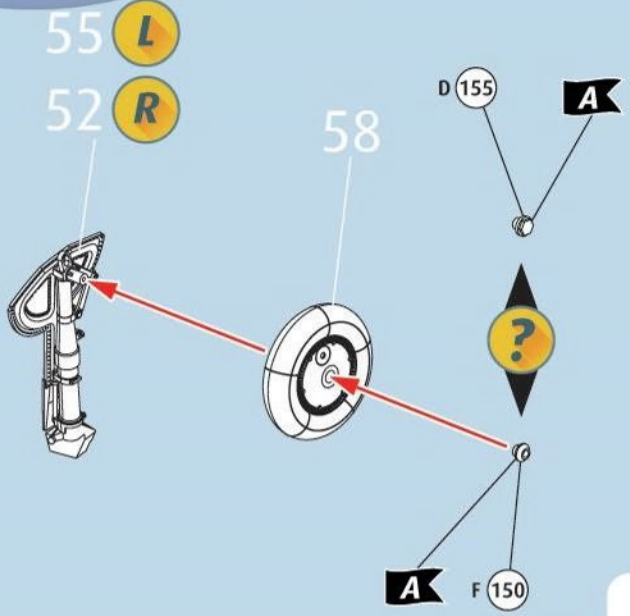

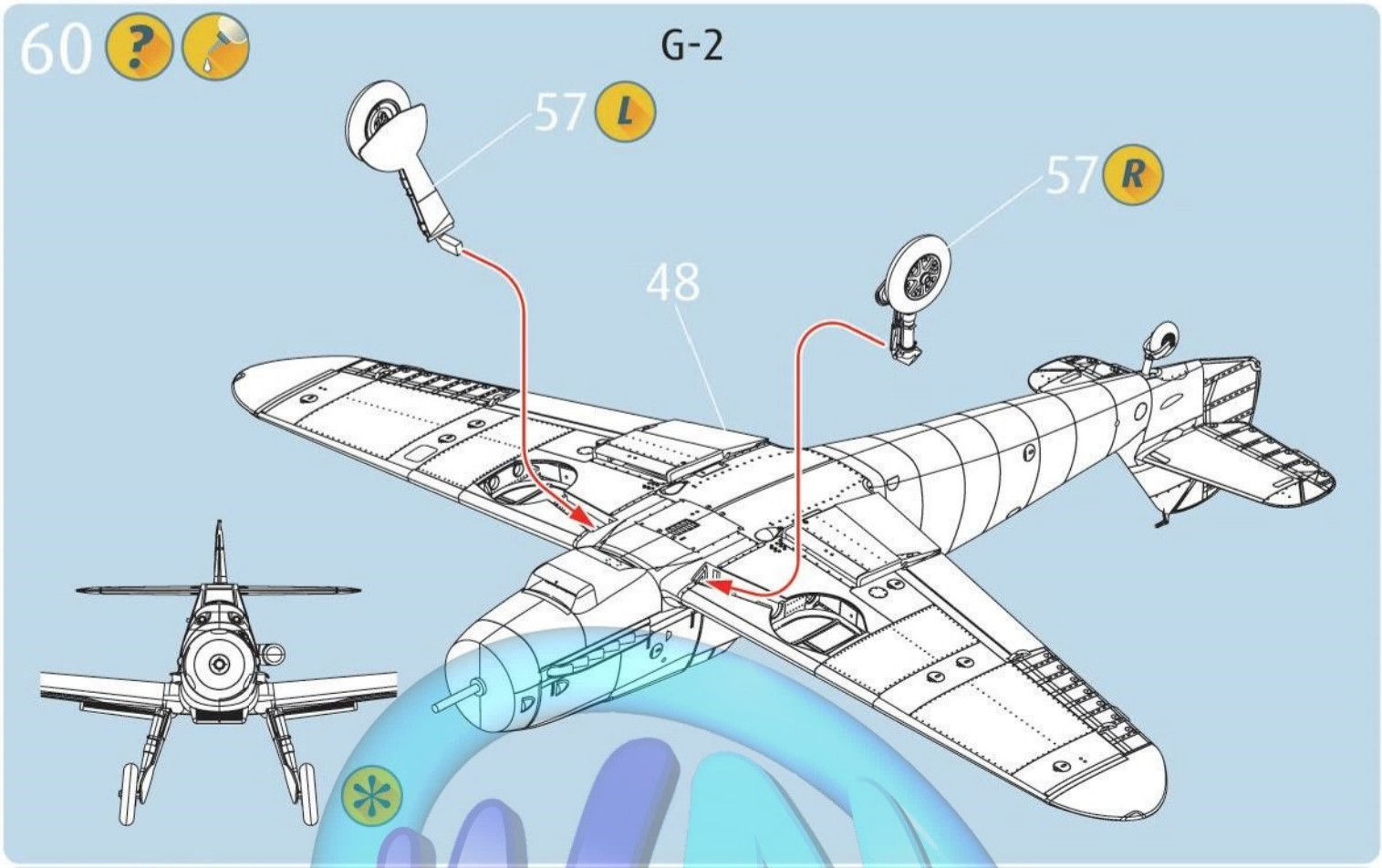
60
G-2
57 L
57 R
48

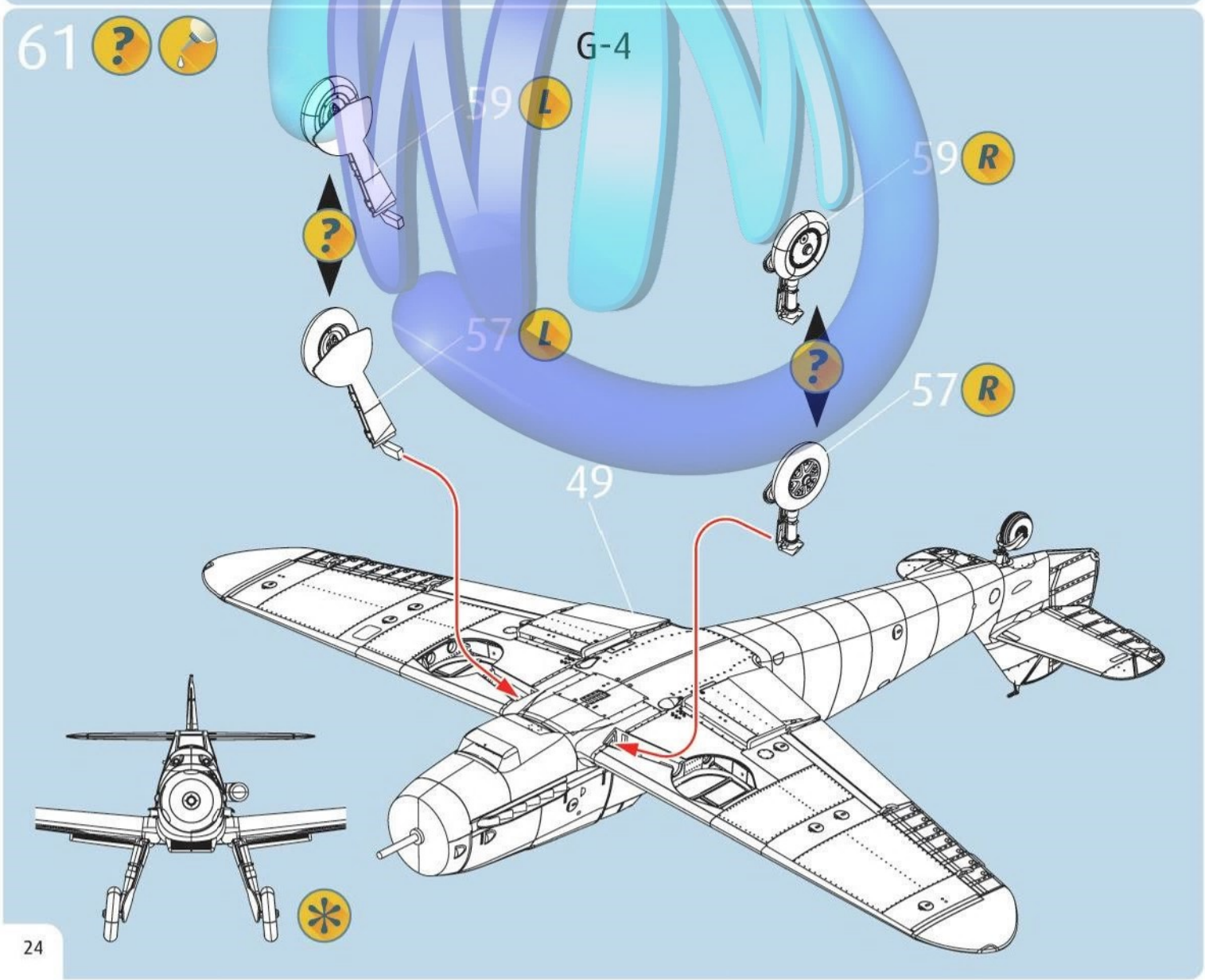
61
G-4
59 L
59 R
57 L
57 R
49

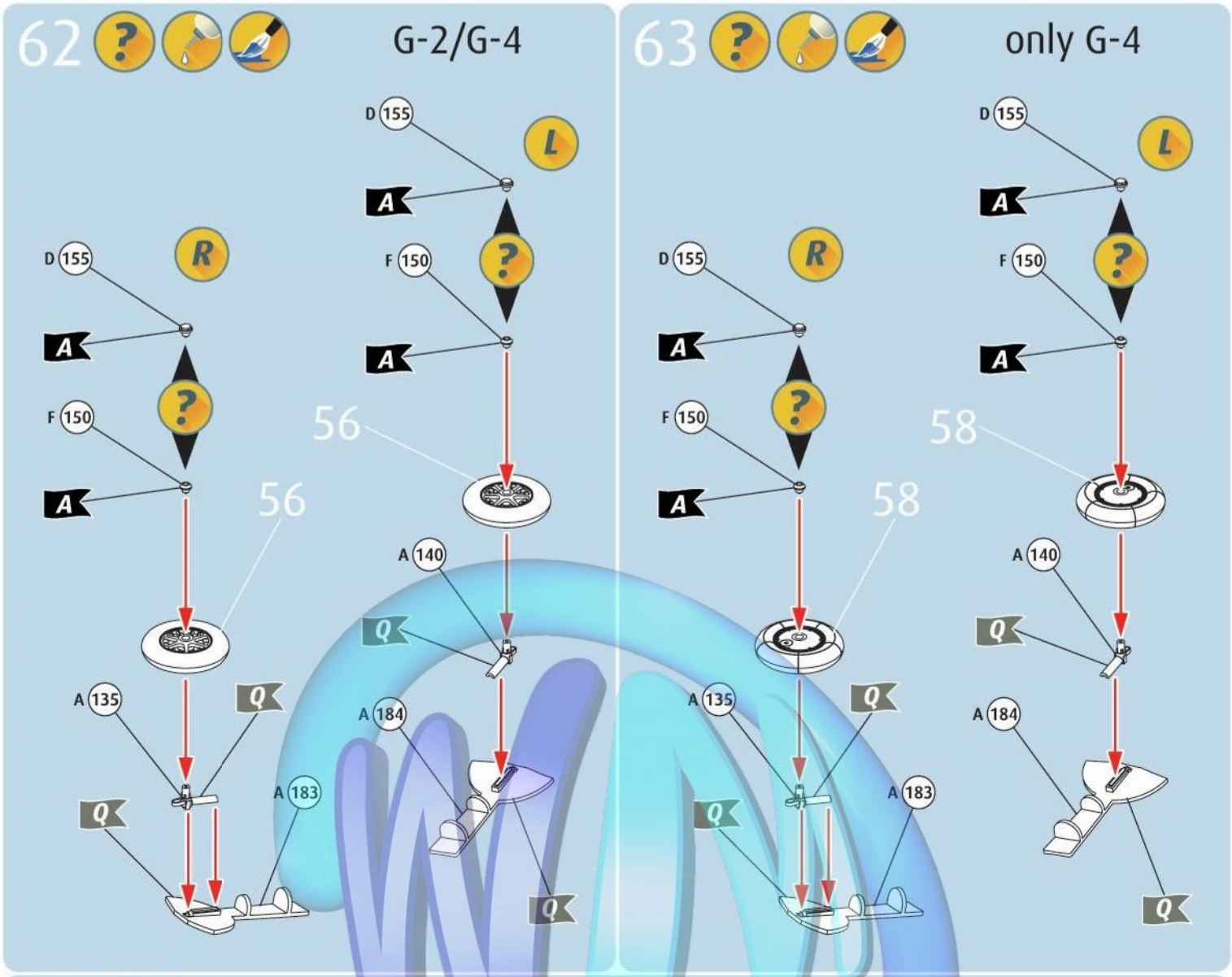
62
G-2/G-4
D 155
R
A
F 150
56
A 135
Q
A 183
D 155
L
A
F 150
56
A 140
Q
A 184
Q
63
only G-4
D 155
R
A
F 150
58
A 135
Q
A 183
D 155
L
A
F 150
58
A 140
Q
A 184
Q

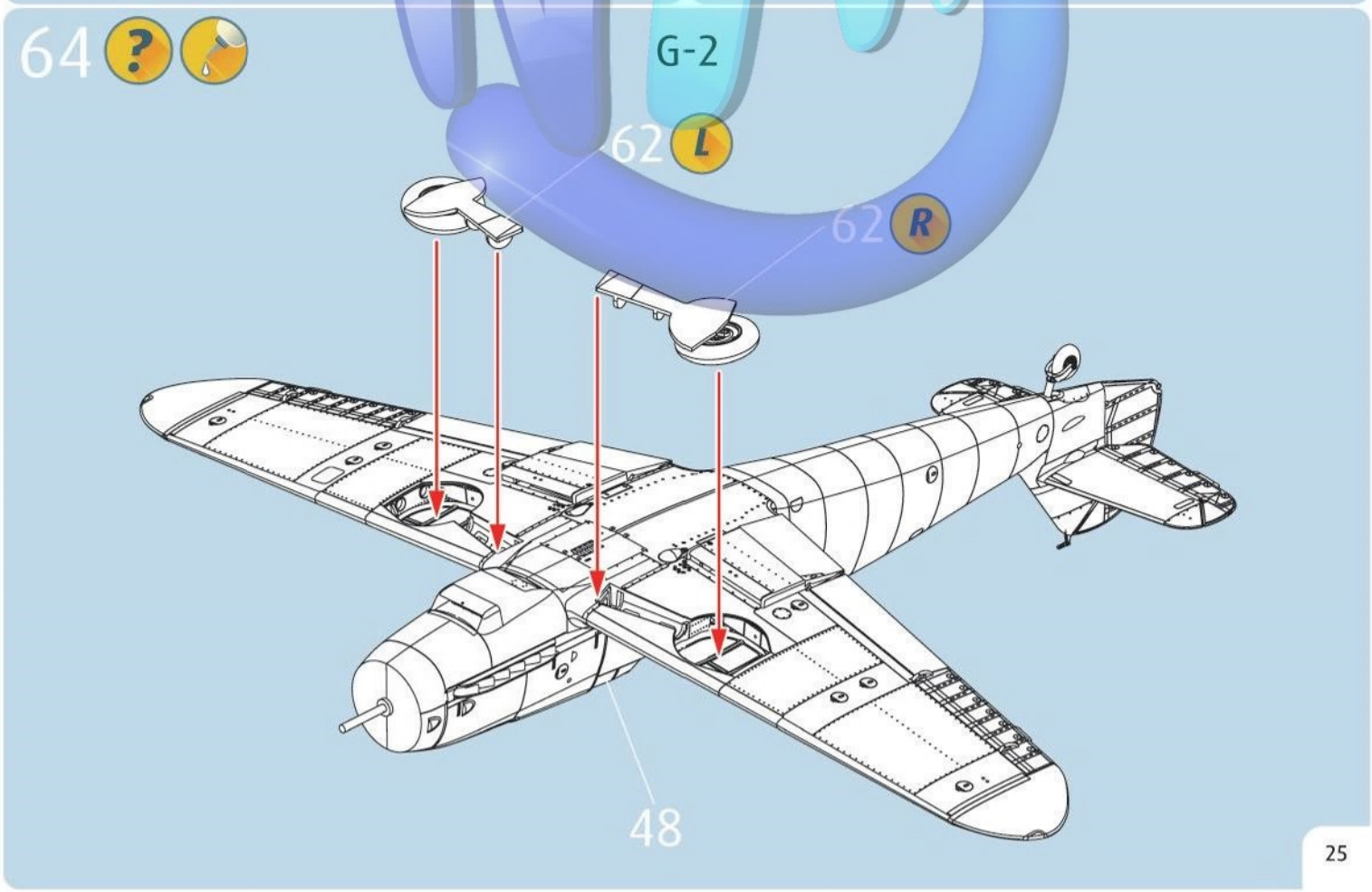
64
G-2
62 L
62 R
48

65

G-4

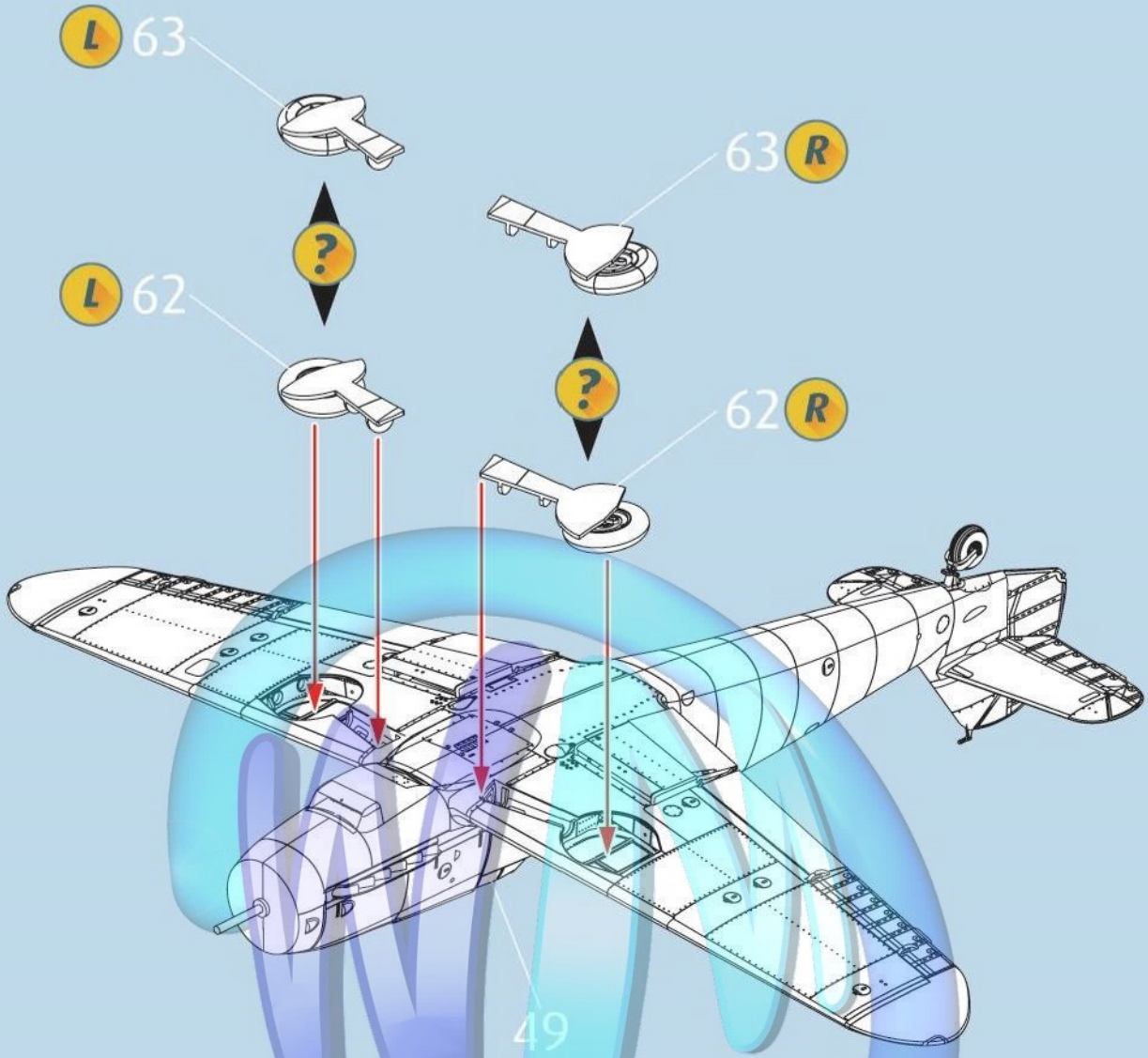

66

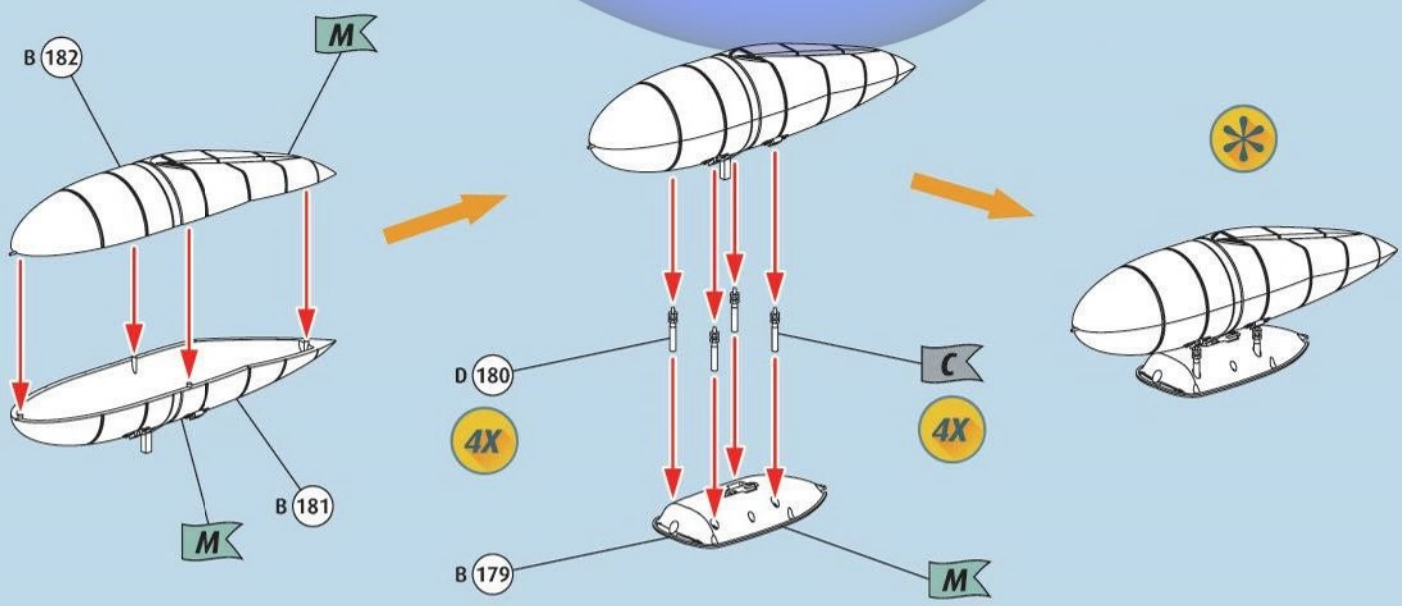

67

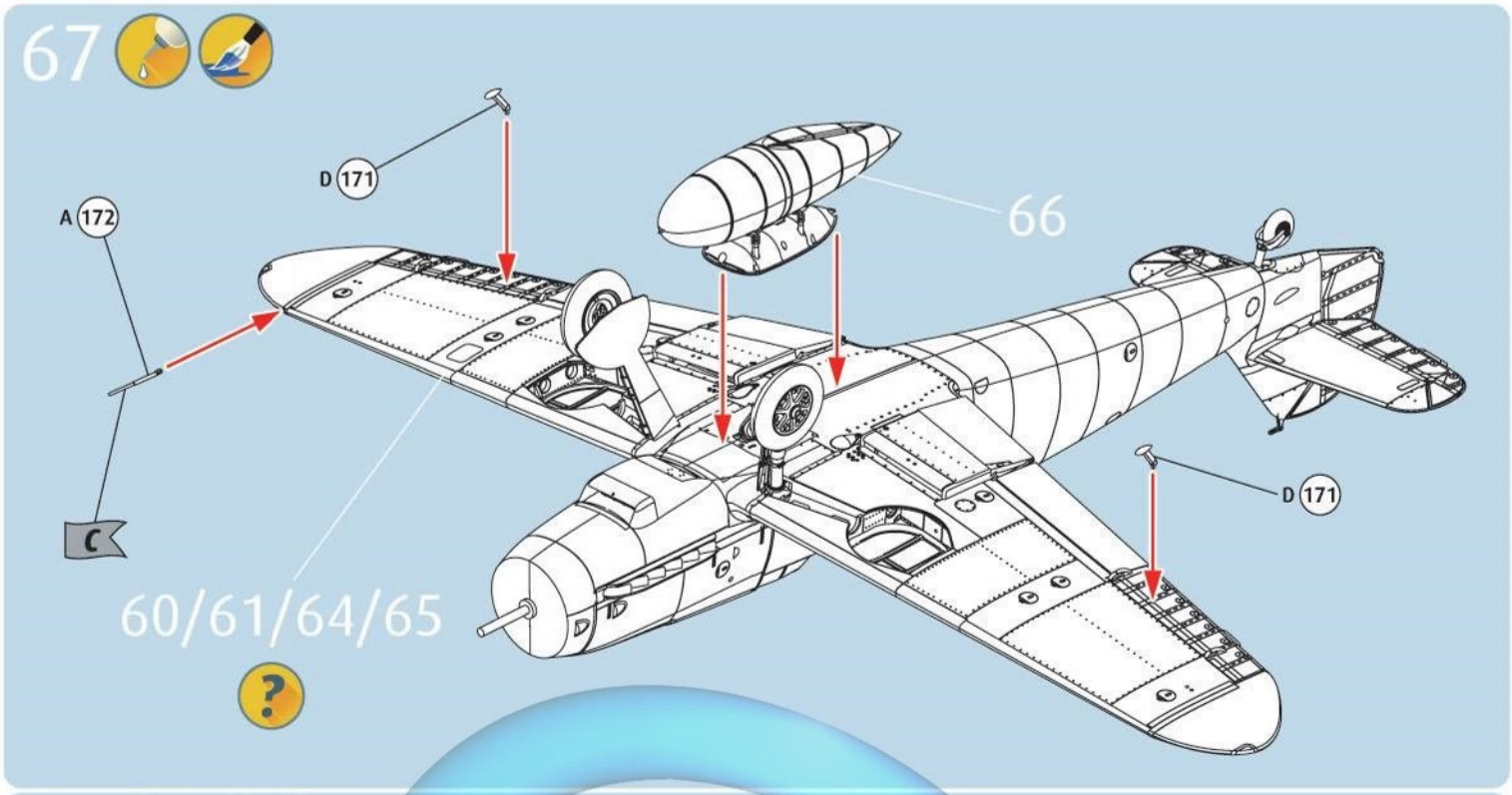
D 171
A 172
66
C
60/61/64/65
D 171

68

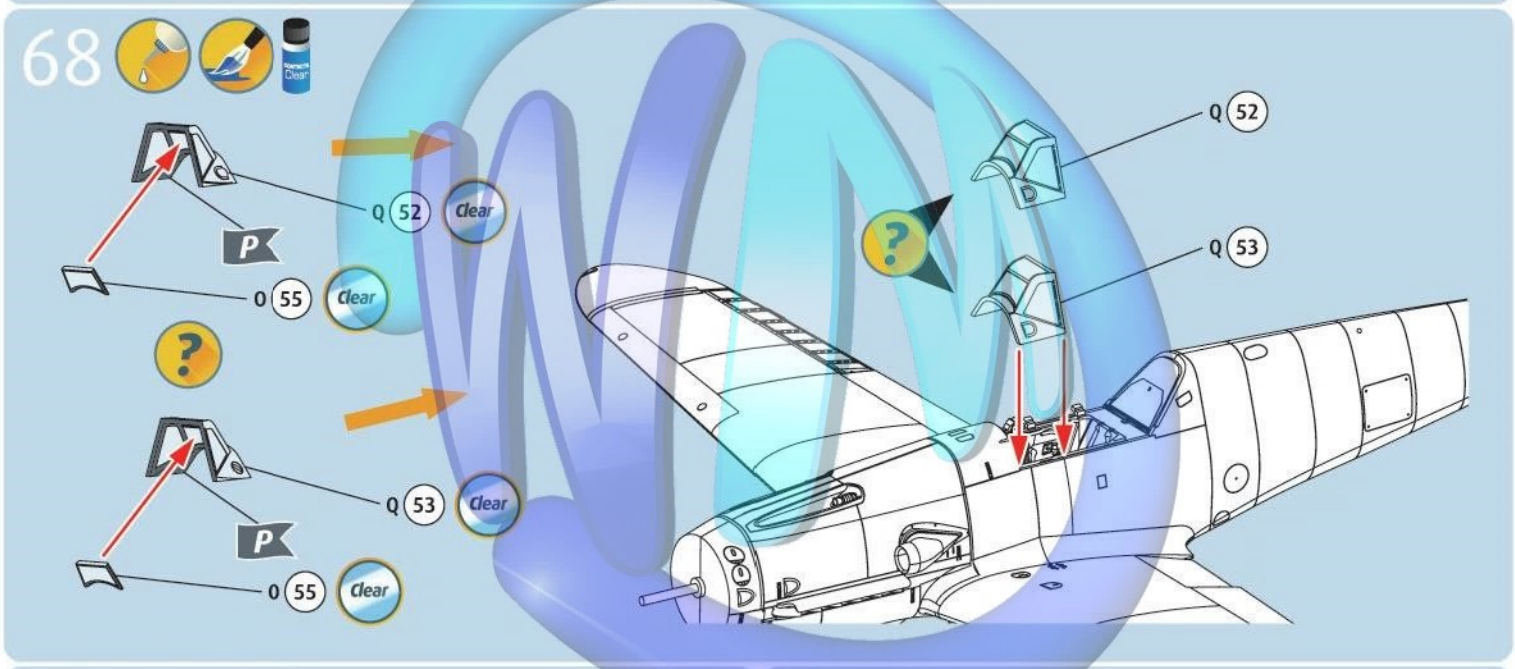
Q 52
Clear
P
O 55
Clear
Q 53
Clear
P
O 55
Clear
Q 52
Q 53

69

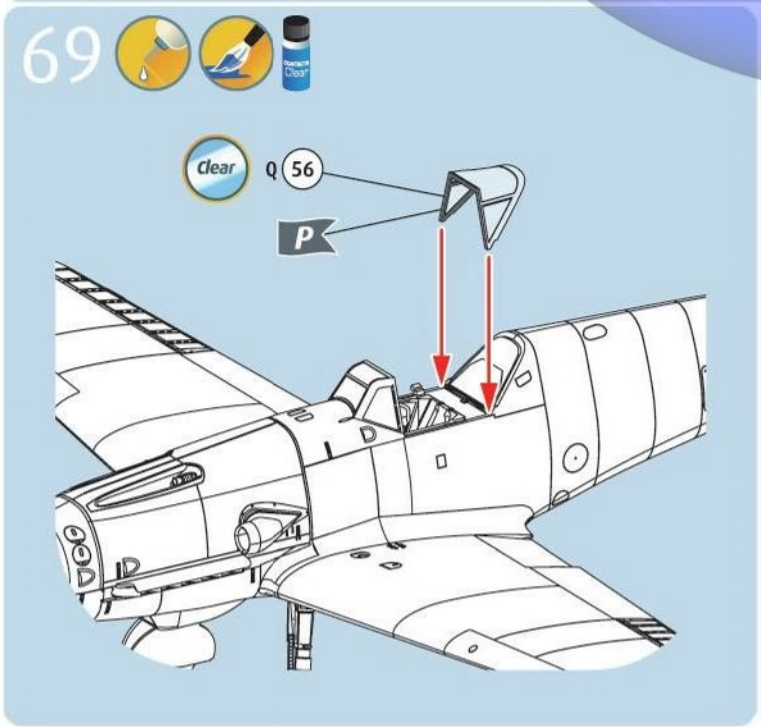
Clear
Q 56
P

70

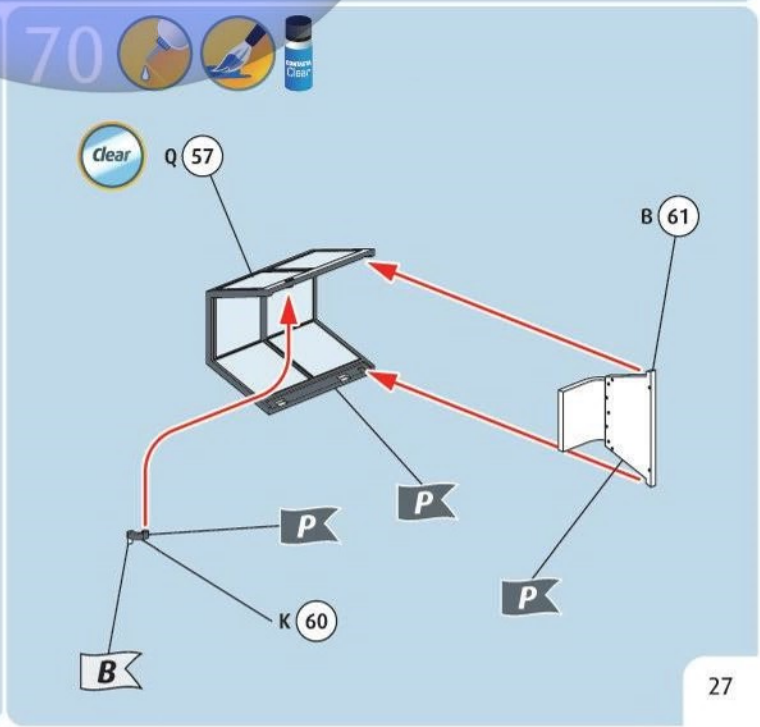
Clear
Q 57
B 61
P
P
P
K 60
B

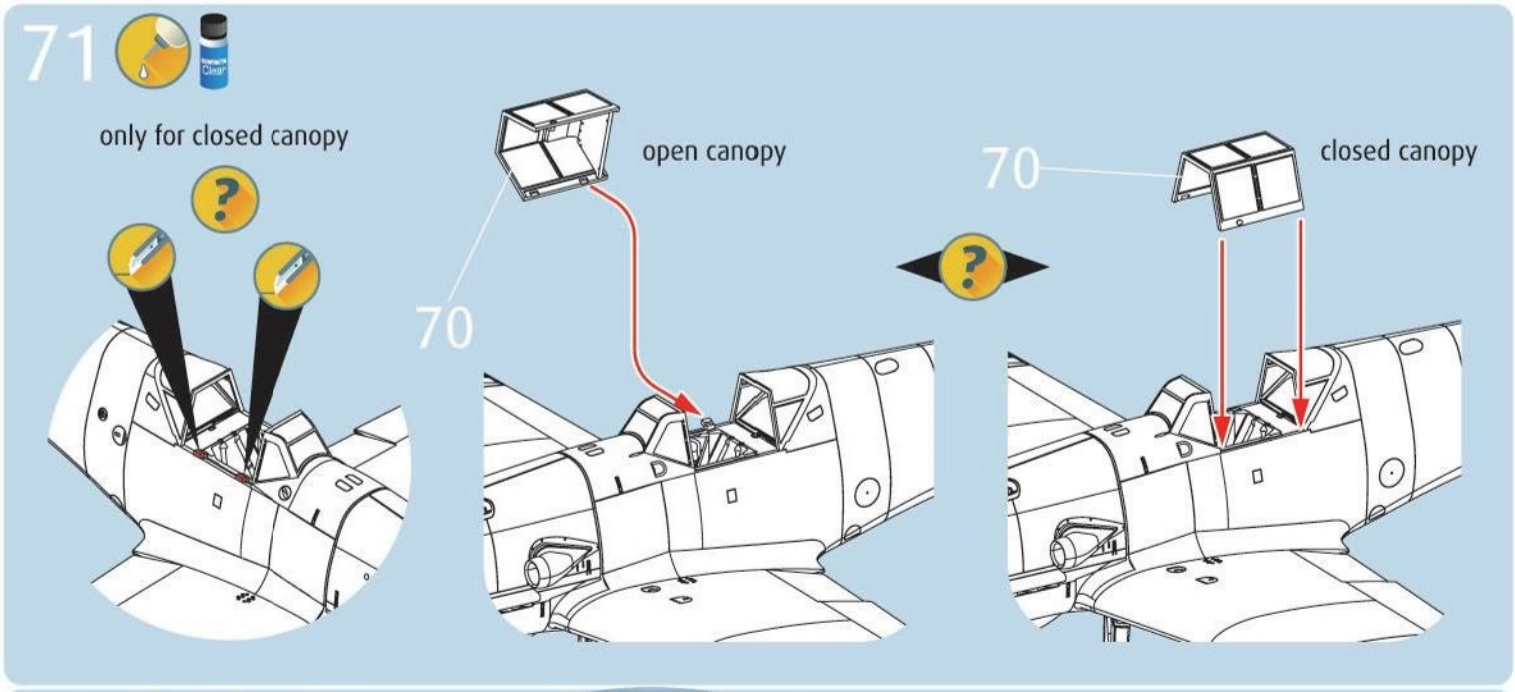
71
only for closed canopy
open canopy
closed canopy
70
70

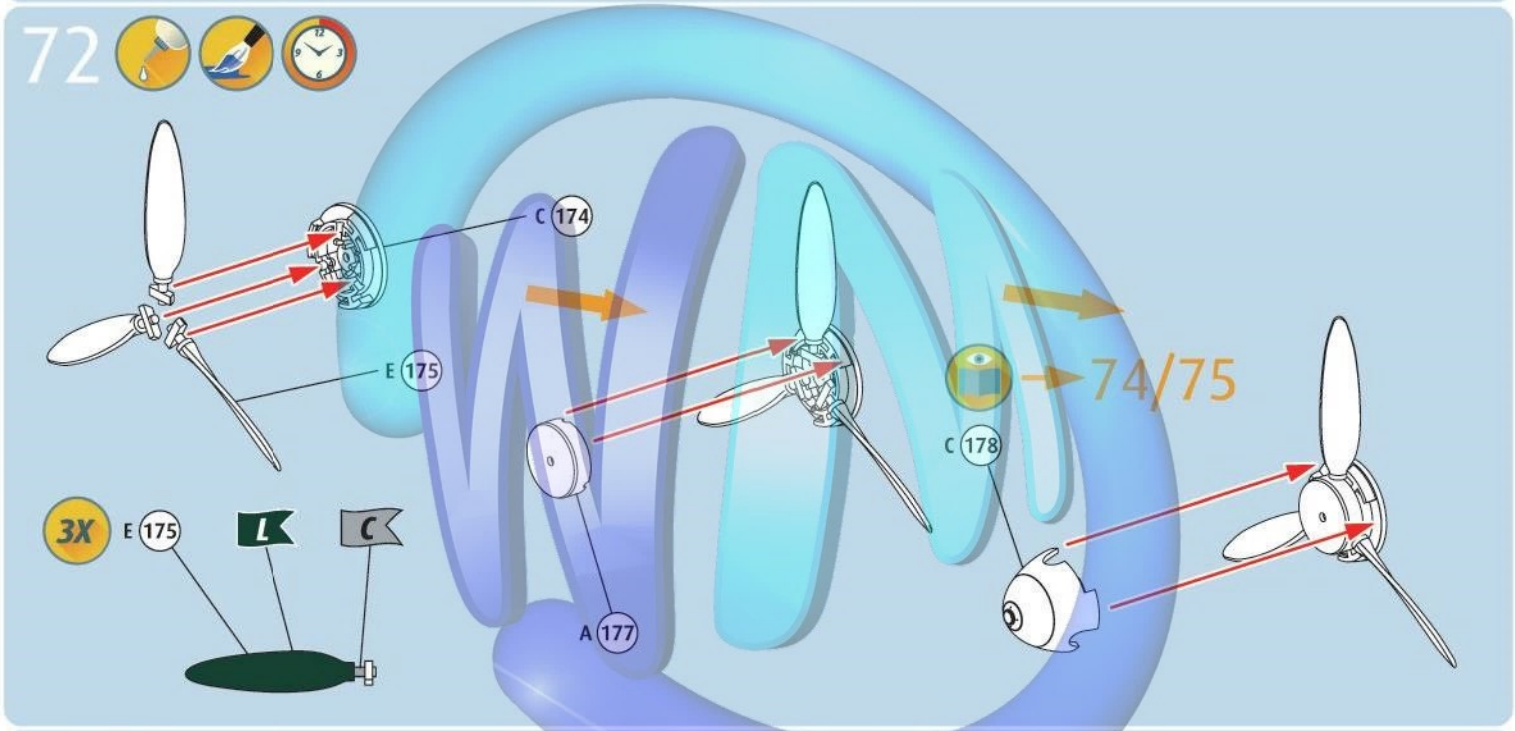
72
C 174
E 175
74/75
C 178
3X
E 175
L
C
A 177

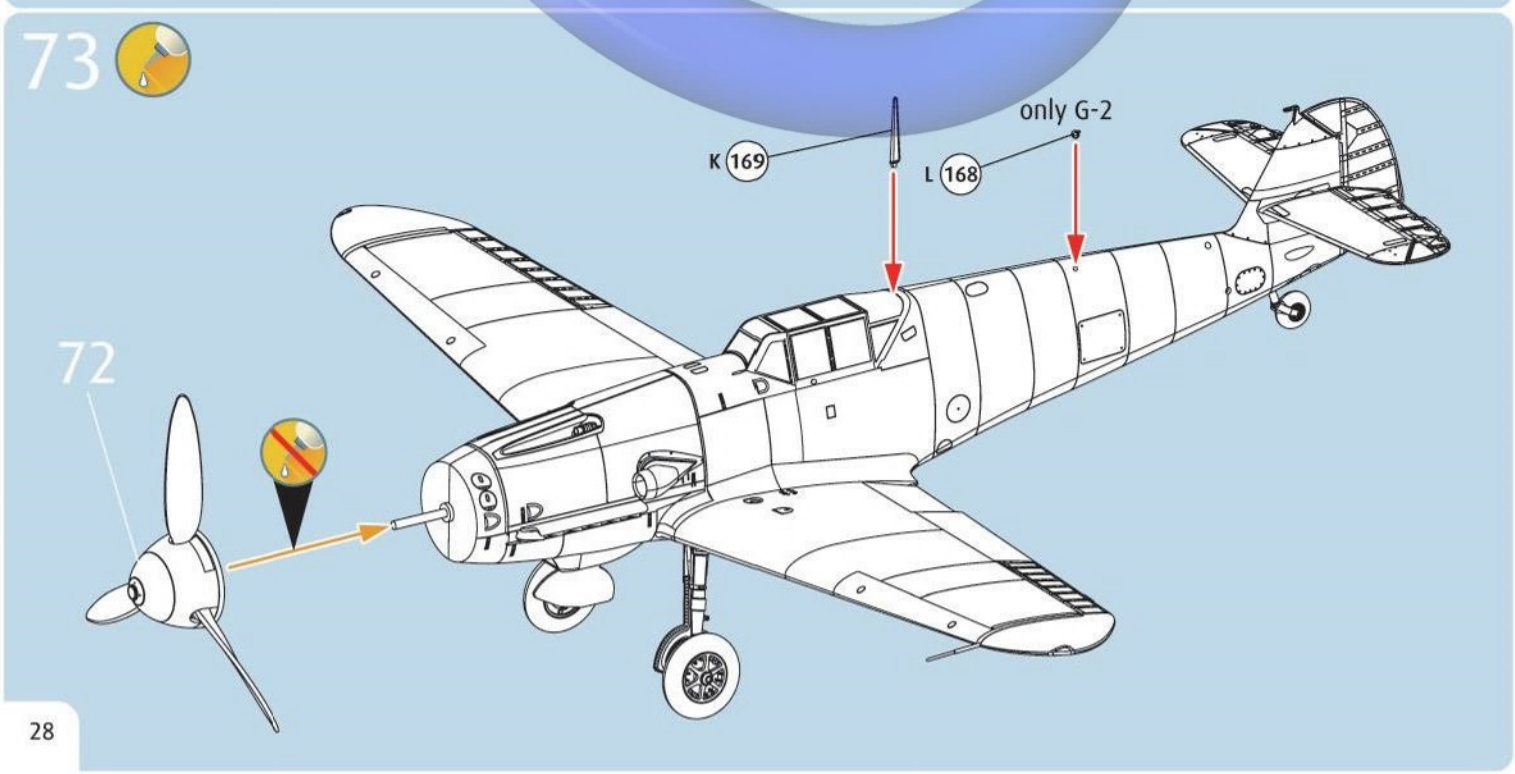
73
only G-2
K 169
L 168
72

74

Bf 109 G-2, Kommodore Oberst Hannes Trautloft
JG54, Russia, August 1942

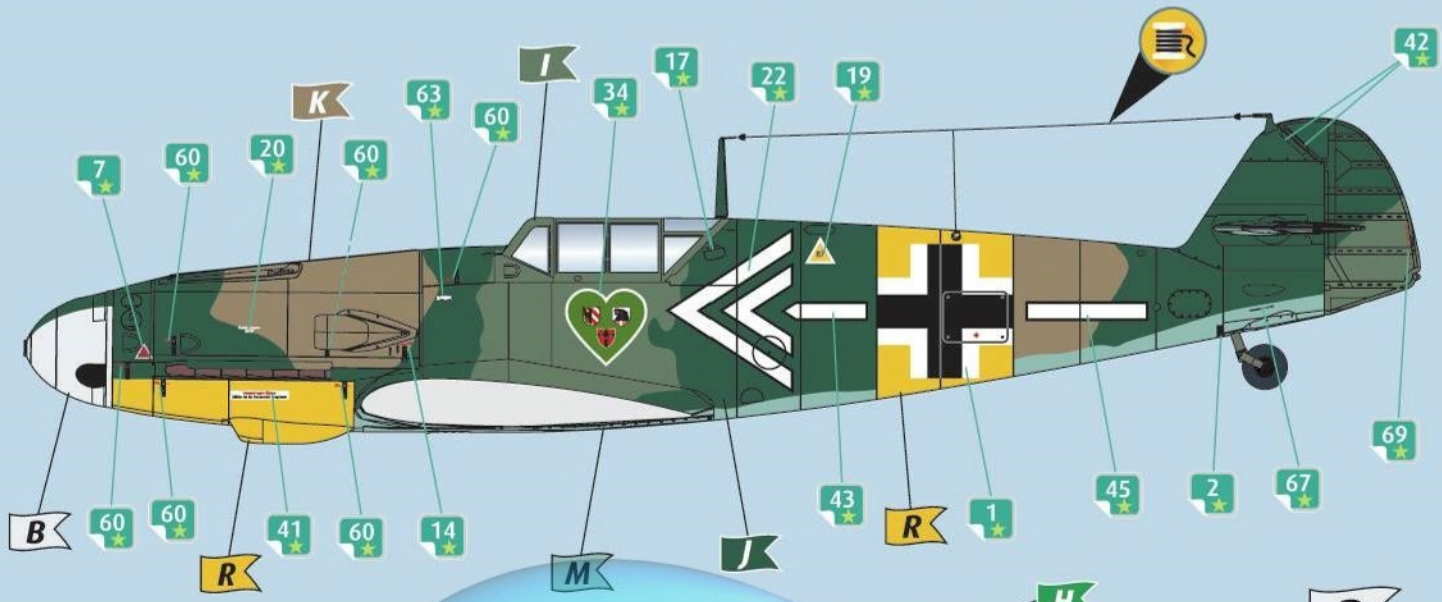

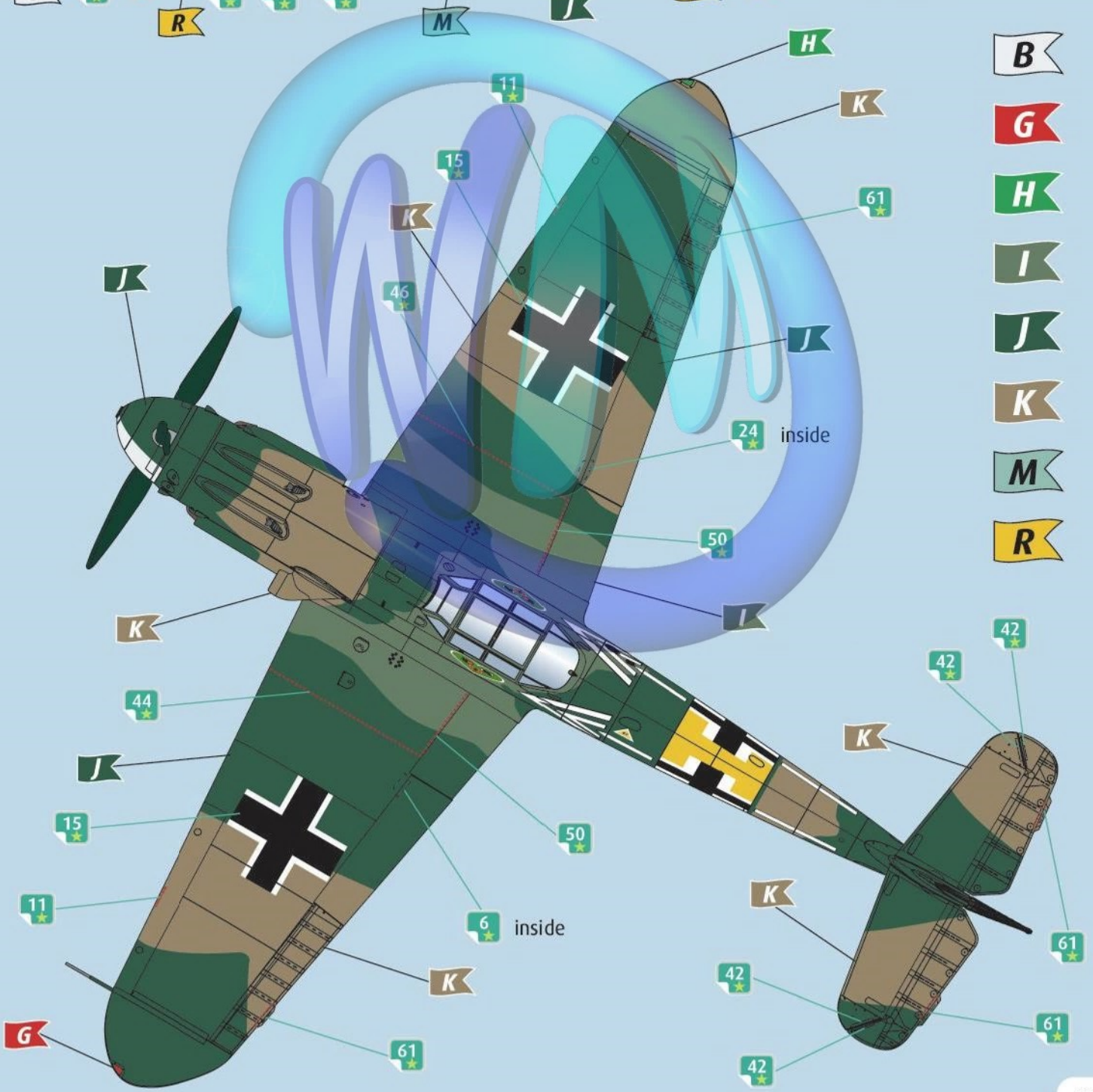

74a

Bf 109 G-2, Kommodore Oberst Hannes Trautloft
JG54, Russia, August 1942

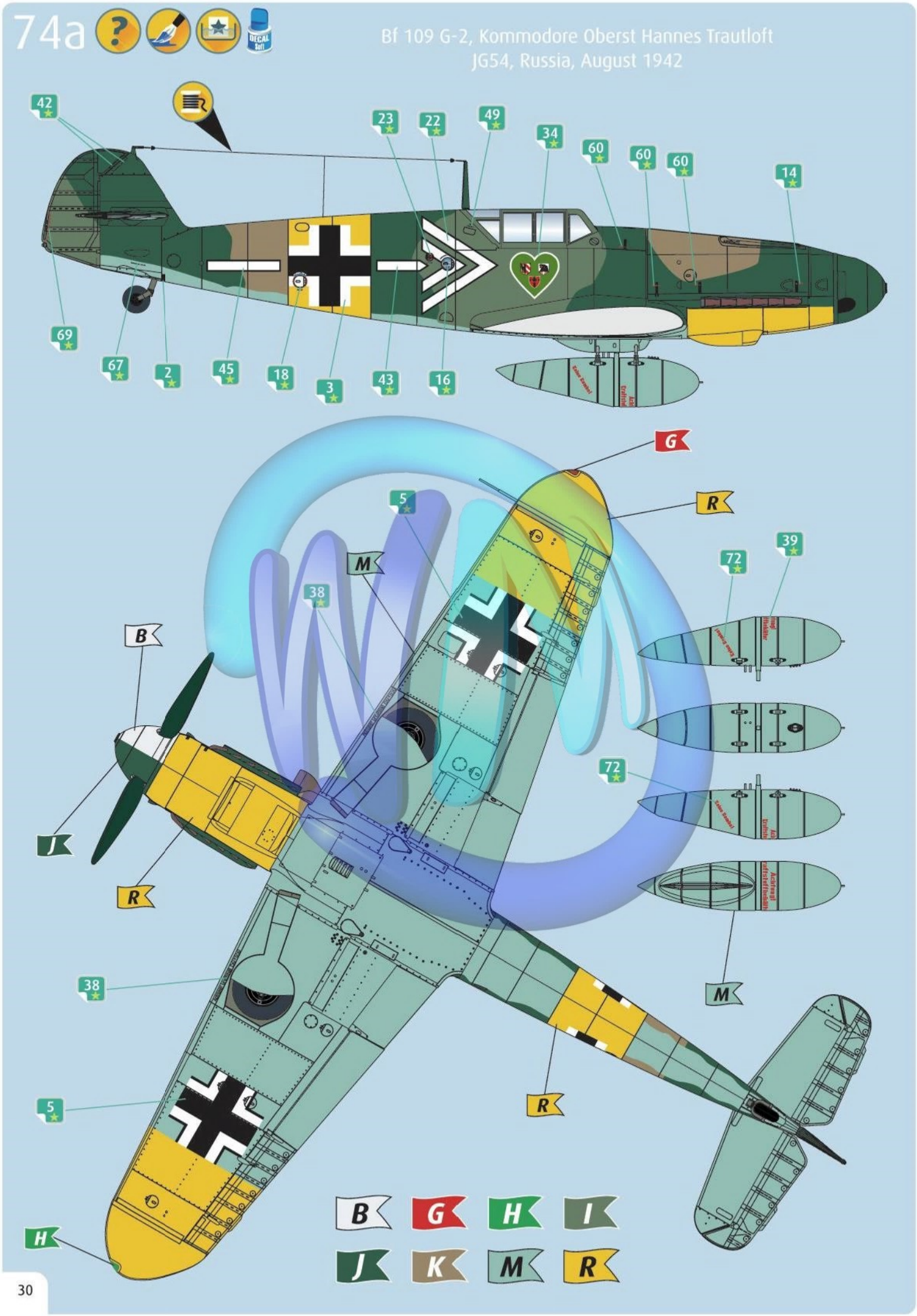

75

Bf 109 G-4, "Winkel 2", Major Gordon Gollob
III./JG52, Russia, August 1942

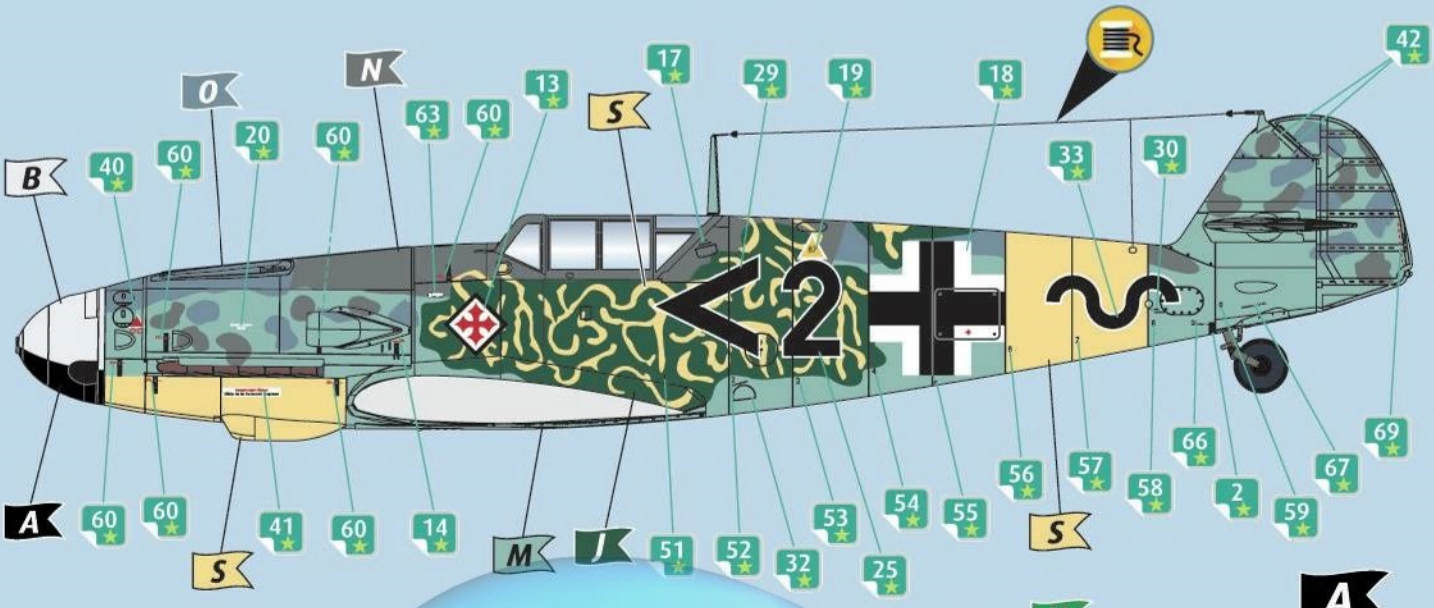

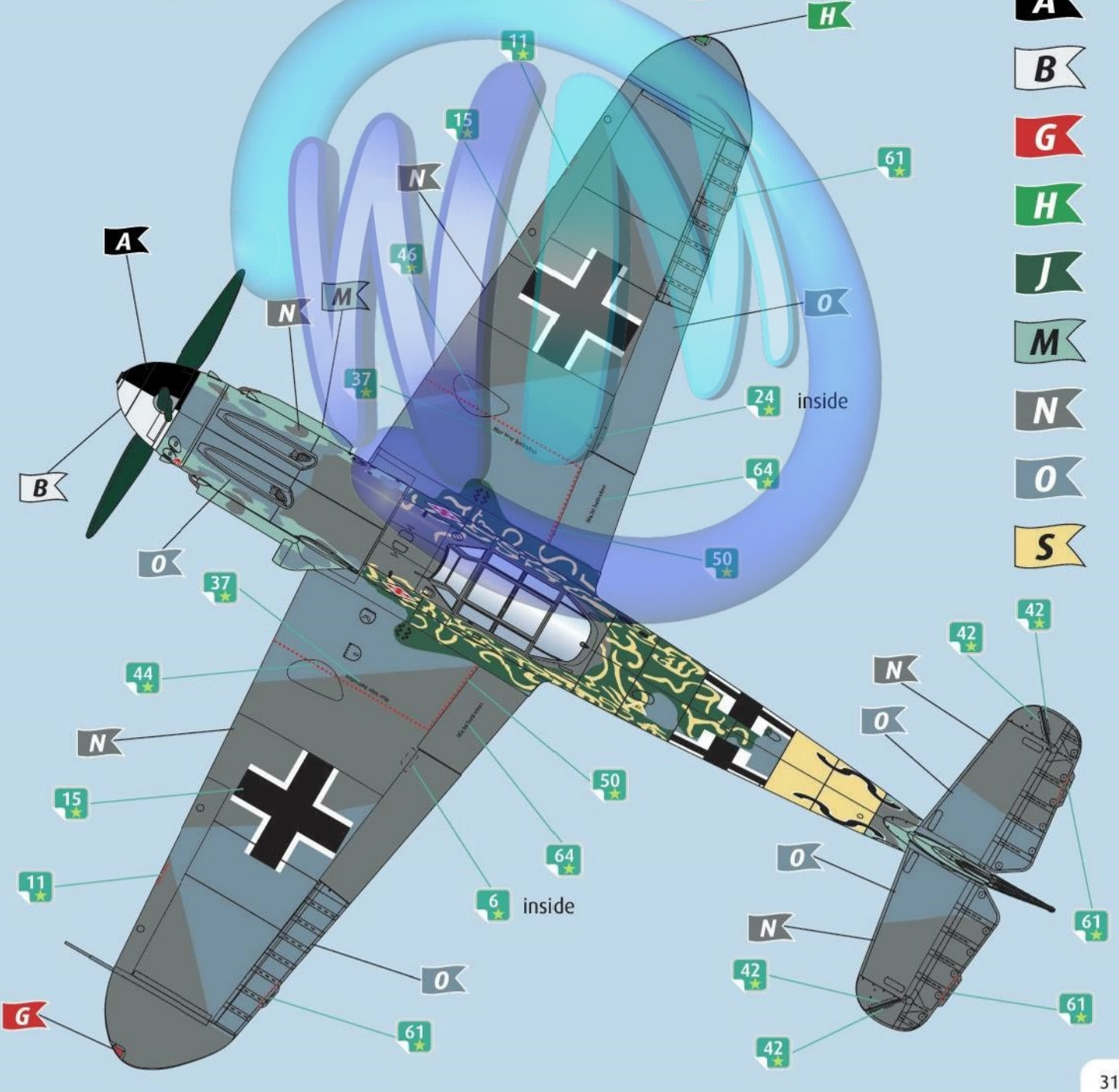

75a
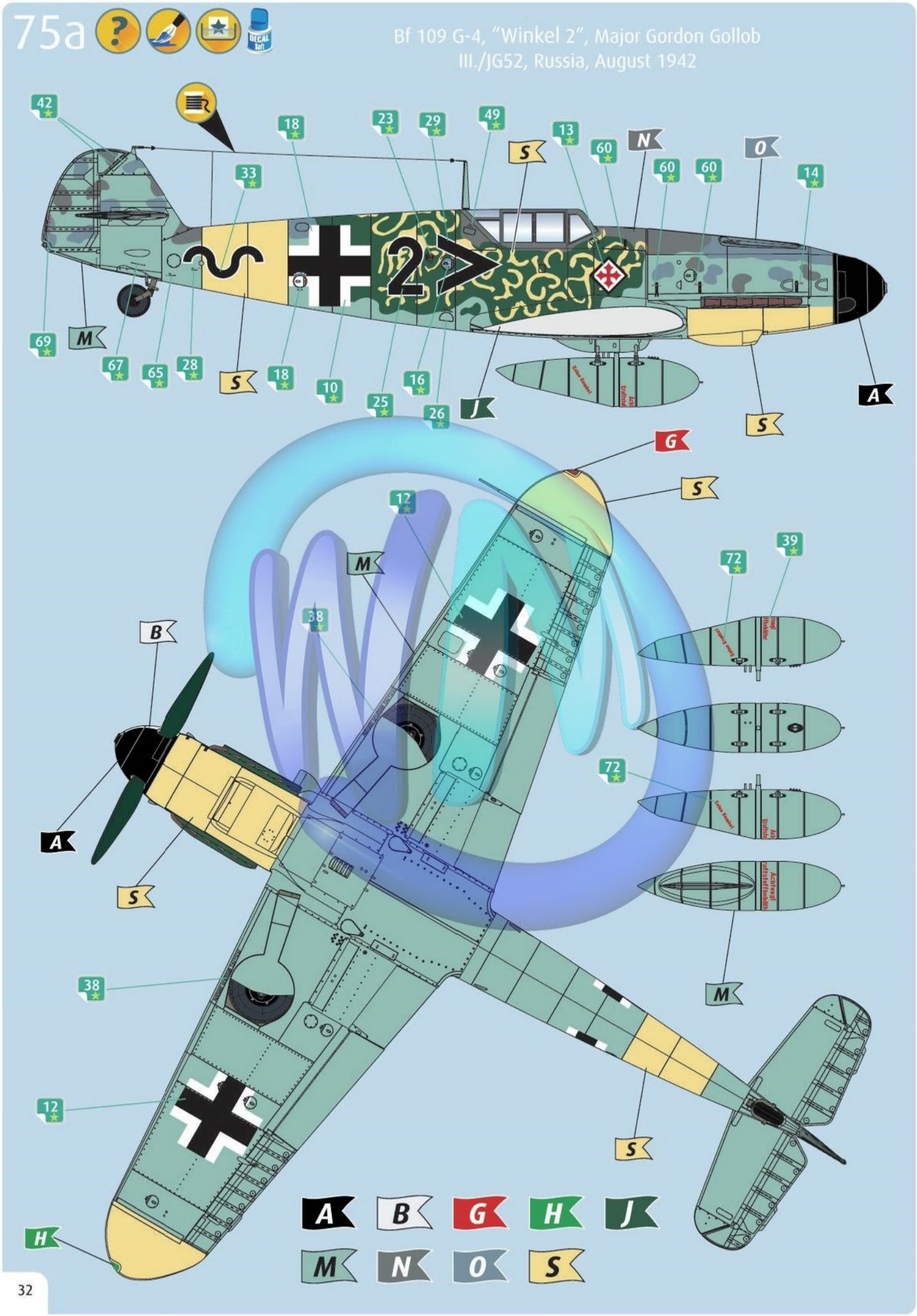
Bf 109 G-4, "Winkel 2", Major Gordon Gollob
III./JG52, Russia, August 1942