Kenworth Dump Truck

07406-0389

© 2012 by Revell GmbH & Co. KG. A subsidiary of Hobbico, Inc.

PRINTED IN GERMANY

Kenworth Dump Truck

Ob Straßen, Kanäle, Häuser oder Brücken, überall dort, wo gebaut wird, werden oft riesige Mengen von Sand, Kies, Schotter oder Asphalt benötigt. Diese sogenannten Schuttgüter werden dann von Lastwagen mit speziellen Aufbauten transportiert. Bezeichnungen wie Dreiseitenkipper, Hinter- oder auch Muldenkipper gehören hierzulande zu den bekanntesten. In den USA ist ein Dump Truck oder Dumper ebenfalls ein Kipper, der aber ausschließlich das transportierte Material nach hinten abkippt oder entleert. Viele verschiedene Aufbautenhersteller liefern ihre Kippmulden für mehrachsige LKW-Fahrgestelle der Firmen Peterbilt, Mack, Freightliner oder auch Kenworth. Meistens werden die Kipper aus Aluminium gefertigt, und wie sollte es im Lande der unbegrenzten Möglichkeiten auch anders sein, natürlich in auffälligen Lackierungen oder ganz in Chrom. Sozusagen im „feinsten Sonntagsanzug" präsentiert sich der Kenworth W900 mit verchromtem Kipperaufbau, hergestellt von der Firma Truckweld in Oregon, USA. Was diese Art von Baufahrzeuge oder auch Construction Trucks genannt angeht, so findet man in den Vereinigten Staaten unzählige Gestaltungs- und Konstruktionsarten.

Kenworth Dump Truck

For streets, canals, houses or bridges, everywhere that is built up, great piles of sand, gravel, stone or asphalt will often be needed. These so-called bulk goods will be transported by lorries with special bodies. Names such as three-way tipper, rear tipper or dump truck are the best known in these parts. In the USA a dump truck or dumper is also a tipper, but which only tips out or empties the transported materials at the back. Many different manufacturers of body superstructures supply dumper bodies for multiple-axle lorry chassis made by the firms Peterbilt, Mack, Freightliner or Kenworth. Most of the dumpers are made of aluminium and, how could it be otherwise in the land of unlimited possibilities, naturally they are attractively painted or all in chrome. The Kenworth W900 with chrome superstructure presents itself in its "finest Sunday suit", made by Truckweld of Oregon, USA. As far construction vehicles of this kind are concerned in the USA one finds innumerable types of design and construction.

Licence Text:
Kenworth and KW & design trademarks licensed by PACCAR Inc., Bellevue, Washington, U.S.A.

Form hergestellt und im Eigentum von Revell Gmbh & Co. KG. Widerrechtliche Nachahmungen werden gerichtlich verfolgt.
Ce produit est propriété de la société Revell Gmbh & Co. KG. Toute utilisation ou duplication frauduleuse lera l'objet de poursuites en justice.
Modelado y en propiedad de Revell Gmbh & Co. KG. Imitaciones ilícitas serán persiguidas por la ley.
Forma prodotta dalla Revell Gmbh & Co. KG. e di proprietà della stessa impresa, la quale procederà legalmente contro ogni imitazione abusiva.
Malli on Revell Gmbh & Co. KG. valmistama ja omaisuutta. Laittomaan kopiointiin tulleen puuttumaan oikeudellisin toimin.
A forma előállítója és a tulajdonjog birtokosa a Revell Gmbh & Co. KG. A jogellenes utánzatokat és hamisítványokat bírósági úton üldözik.
Produkcja i prawa własności firmy Revell Gmbh & Co. KG. Nielegalne podrabianie jest zabronione pod odpowiedzialnością sądową.
Model, Revell Gmbh & Co. KG. firmasının mülkiyeti altında imal edilmiştir. Kanuna aykırı taklitler mahkemede takip edilecektir.
A forma előállítója és a tulajdonjog birtokosa a Revell Gmbh & Co. KG. A jogellenes utánzatokat és hamisítványokat bírósági úton üldözik.

Mould manufactured by und property of Revell Gmbh & Co. KG. Illegal imitations are subject to prosecution.
Vorm vervaardigd door en eigendom van Revell Gmbh & Co. KG. Onrechtmatige nabootsingen worden gerechtelijk vervolgd.
Formas produzidas e de propriedade da Revell Gmbh & Co. KG. Cópias não autorizadas serão processadas jurídicamente Como determinado na lei.
Modellen tillverkad av och tillhör Revell Gmbh & Co. KG. All kopiering beivras enligt lagen om upphovsrätt.
Formen er fremstillet af Revell Gmbh & Co. KG. som også har ejendomsret. Lovstridige efterligninger sagsøges.
Модель изготовлена и является собственностью фирмы Revell Gmbh & Co. KG. Противозаконные подделки преследуются согласно судебном порядке.
Η μορφή κατασκευάστηκε και περιλαμβάνεται στις Revell Gmbh & Co. KG. Οι παρανομες μιμησεις θα καταδικονται δικαστικως.
Tvar byl vytvořen firmou Revell Gmbh & Co. KG. a je jejím vlastnictvím. Proti nezákonným napodobeninám se bude postupovat soudní cestou.
Forma je proizvedena in je vlasnistvo Revell Gmbh & Co. KG. Neovlascene kopije bodo pravno kaznjene.

Revell GmbH & Co. KG. • Henschelstraße 20-30 • D-32257 Buende • Germany • Tel.: +49-5223-965-0 • Fax: +49-5223-965-488 • Internet: www.revell.de

Vor dem Zusammensetzen gut durchlesen!

D: Achtung: Jedes Teil ist numeriert (1). Reihenfolge der Montageschritte beachten. Benötigte Werkzeuge: Messer und Feile zum Entfernen und Entgraten der Teile (2) Gummiband, Klebeband und Wäscheklammern zum Zusammenhalten der geklebten Einzelteile (3). Plastikteile in einer milden Waschmittellösung reinigen und an der Luft trocknen, damit der Farbanstrich und die Abziehbilder besser haften. Vor dem Ankleben prüfen ob Teile passen, Klebstoff sparsam auftragen Chrom und Farbe an den Klebeflächen entfernen. Kleine Teile anstreichen, bevor sie vom Rahmen entfernt werden (4) (5). Farben gut durchtrocknen lassen, erst dann den Zusammenbau fortsetzen. Jedes Abziehbildmotiv einzeln ausschneiden und ca. 20 Sekunden in warmes Wasser tauchen. Das Motiv an der bezeichneten Stelle vom Papier abschieben und mit Löschpapier andrücken.

GB: ATTENTION: Read the instructions thoroughly prior to assembly. Each component is numbered (1). Adhere to specified sequence of assembly. Tools required: knife and file for removal of components from frame (2); rubber band, adhesive tape and clothes pegs for clamping components together after applying adhesive (3). Clean plastic components in a mild detergent solution and allow to air-dry so that paint and transfers adhere better. Prior to applying adhesive, check to see whether the components fit together; apply adhesive sparingly. Remove chrome and paint from the contact surfaces. Paint small components before removing them from the frame (4) (5). Allow paint to dry well, and only then continue to assemble. Cut out each transfer individually and immerse in warm water for approx. 20 seconds. Slide transfer off paper and into designated position, then press on with blotting paper.

F: ATTENTION : lisez bien la notice de montage avant de commencer. Chaque pièce est numérotée (1). Respectez l'ordre des opérations. Outils nécessaires : couteau et lime pour ébarber les pièces (2); élastiques, ruban adhésif et pinces à linge pour maintenir les pièces collées (3). Nettoyez les pièces en matière plastique dans une solution douce de produit de lavage et faites-les sécher à l'air afin que la peinture et les décalcomanies tiennent mieux. Avant de mettre la colle, vérifiez si les pièces s'adaptent bien les unes aux autres; mettez peu de colle. Enlevez le chrome et la peinture des surfaces de collage. Peignez les petites pièces avant de les détacher de la grappe (4)(5). Laissez bien sécher la peinture avant de poursuivre l'assemblage. Découpez chaque décalcomanie séparément et plongez-la dans de l'eau chaude pendant 20 secondes environ. A l'endroit marqué, faites glisser le motif pour le séparer du papier et pressez-le sur emplacement avec du papier buvard.

NL: OPGELET: Voor de montage eerst goed de handleiding lezen. Elk onderdeel is genummerd (1). Let op de montagevolgorde. Benodigd gereedschap: mes en vijl voor het afbramen van de onderdelen (2); elastiek, plakband en wasknijpers voor het bij elkaar houden van de gelijmde onderdelen (3). Plastic onderdelen met een zacht afwasmiddel reinigen en vanzelf laten drogen, zodat de verf en de decals beter hechten. Controleer voor het lijmen of de onderdelen passen; lijm dun opbrengen. Chroom en verf van de lijmvlakken verwijderen. Kleine onderdelen verven voordat ze van het raam worden verwijderd (4) (5). Verf goed laten drogen, dan pas verdergaan met de montage. Elke decal afzonderlijk uitsnijden en ca. 20 sec. in warm water dopen. De decal op de aangegeven plaats van het papier schuiven en met vloeipapier aandrukken.

E: ¡Atención! Antes de comenzar con el ensamblaje, leer detenidamente las instrucciones. Cada pieza va numerada (1). Téngase en cuenta el orden de operaciones del ensamblaje. Herramientas necesarias: Cuchilla y lima para desbarbar las piezas (2). Cintas de goma, cinta adhesiva y pinzas de ropa para sujetar las piezas pegadas (3). Lavar las piezas de plástico en una solución de detergente suave y dejar que se sequen al aire para mejorar así la adhesión de la pintura y de las calcomanías. Antes de aplicar el pegamento comprobar si las piezas quedan correctamente adaptadas. Aplicar el pegamento sin excederse. Alejar de las superficies de pegado el cromado y la pintura. Pintar las piezas pequeñas antes de desprenderlas de su sujeción (4) (5). Antes de proseguir con el ensamblaje, dejar que se seque bien la pintura. Recortar las calcomanías una por una y sumergirlas durante unos 20 segundos en agua caliente. Deslizar del papel la calcomanía en el lugar adecuado y apretarla colocando encima de ella papel secante.

I: ATTENZIONE: Prima dell'assemblaggio leggere attentamente le istruzioni di montaggio. Ogni pezzo è numerato (1). Tener presente la successione delle fasi di assemblaggio. Attrezzi necessari: coltello e lima per tagliere la sbavatura dai pezzi (2), nastro adesivo e mollette da bucato per tenere insieme i pezzi singoli dopo averli incollati (3). Lavore i particolari in plastica con un detergente delicato e lasciarli asciugare all'aria, per una migliore adesione dello strato di colore e della figura decalcabile. Prima di incollare, verificare che i pezzi si abbinino bene tra di loro; applicare il collante con parsimonia. Togliere cromo e colore dalle superfici da incollare. Dipingere i piccoli accessori sul supporto prima di rimuoverli (4) (5). Far seccare bene la vernice prima di proseguire con l'assemblaggio. Ritagliare singolarmente ogni figura ed immergerla in acqua tiepida per 20 secondi circa. Applicare il motivo nella posizione segnata e tamponarlo con carta assorbente.

S: OBS: Läs instruktionerna noga igenom innan du sätter modellen samman. Varenda detalj är numrerad (1). V g beakta följden i sammansättningsstegen. Verktyg, som du kommer att behöva : kniv och fil för att skrapa detaljerna rena (2), gummiringar, tejp och klädnypor för att hålla samman de limmade detaljerna (3). Rengör plastdetaljerna in en mild tvättmedellösning och torka dem i luften för att lack och dekaler skall hålla bättre. Kolla, om detaljerna passar ihop innan du klistrar dem och använd limmet sparsamt. Avlägsna krom och lack från ytorna, som kommer att limmas ihop. Måla de små detaljerna innan du avlägsnar dem från ramen (4) (5). Låt locket riktigt torka igenom innan du fortsätter med sammansättningen. Skär av varje dekalmotiv enskilt och doppa det i varmt vatten i ca 20 sekunder. Flytta motivet bort från papperet genom att trycka vid det angivna stället och tryck fast med läskpapper.

DK: BEMÆRK: Inden sammensætningen begyndes, skal byggevejledningen læses godt igennem. Hver del er nummereret (1). Rækkefølgen af monteringstrinene skal overholdes. Nødvendigt værktøj: Kniv og fil til afgratning af delene (2); gummibånd, tape og tøjklemmer til at holde de klæbede (3) enkeltdele sammen. Plastikdelene renses i en mild sæbelud og lufttørres så malingen og overføringsbillederne bedre kan hæfte. Inden påføreslen kontrolleres om delene passer; limen påføres sparsommeligt. Krom og farve fjernes fra klæbefladerne. De små dele males inden de fjernes fra rammen (4) (5). Lad farven tørre godt inden sammensætningen fortsættes. Overføringsbilledernes motiver skæres ud enkeltvis og dyppes ca. 20 sek. i varmt vand. Skub motivet fra papiret og tryk det fast med trækpapir.

GR: ΠΡΟΣΟΧΗ: Πριν τη συναρμολόγηση, διαβάστε καλά τις οδηγίες. Κάθε εξάρτημα είναι αριθμημένο (1). Προσέξτε τη σειρά "των βημάτων" συναρμολόγησης. Απαιτούμενα εργαλεία: μαχαίρι και λίμα για τη λείανση των εξαρτημάτων (2), λαστιχένια ταινία, κολλητική ταινία και μανταλάκια για τη συγκράτηση των κολλημένων μεμονωμένων εξαρτημάτων (3). Καθαρίστε τα πλαστικά εξαρτήματα μέσα σε ένα "μαλακό" καθαριστικό διάλυμα και στεγνώστε τα στον αέρα, ώστε να υπάρξει καλύτερη πρόσφυση του χρώματος και των χαλκομανιών. Πριν το κόλλημα, ελέγξτε αν ταιριάζουν μεταξύ τους τα εξαρτήματα. Επαλείψτε οικονομικά την κόλλα. Απομακρύνετε από τις επιφάνειες επικόλλησης χρώμιο και βαφή. Βάψτε τα μικρά εξαρτήματα, πριν απομακρυνθούν από το πλαίσιο (4) (5). Αφήστε να στεγνώσουν καλά τα χρώματα και ύστερα συνεχίστε τη συναρμολόγηση. Κόψτε ξεχωριστά το κάθε μοτίβο των χαλκομανιών και βουτήξτε το σε ζεστό νερό για περ. 20 δευτερόλεπτα. Απομακρύνετε το μοτίβο από το χαρτί, στο σημαδεμένο σημείο και πιέστε το με το στουπόχαρτο.

N: OBS! Les nøye igjennom monteringsanvisningen for sammenbyggingen. Hver del er nummerert (1). Følg rekkefølgen på monteringstrinnene. Nødvendig verktøy: Kniv og fil for fjerning av grader på delene (2), gummibånd, tape og klesklyper for å holde sammen de limede enkeltdelene (3). Rengjør plastdelene i mildt såpevann og la dem lufttørke, slik at fargen og bildene sitter bedre. Før påliminingen må det kontrolleres om delene passer: Ta på litt lim. Fjern krom og farge på klebeflatene. Mal de små delene før de fjernes fra rammen (4) (5). La fargene tørke godt før sammenmonteringen fortsettes. Skjær ut hvert av motivene for seg og legg dem i varmt vann i ca. 20 sekunder. Skyv motivet fra papiret på det merkede stedet og trykk på med trekkpapir.

P: ATENÇÃO: Antes de iniciar a montagem leia atentamente o manual de construção. Todas as partes componentes são numeradas (1). Atentar para a sequência das etapas de montagem. Ferramentas necessárias: Faca e lixa para aparar a rebarba das peças (2), elástico, fita adesiva e molas de roupa para sustentar as peças (3) durante a colagem. As peças de matéria plástica devem ser limpas numa solução fraca de detergente e secas ao ar, de forma que o demão de tinta e os decalques tenham uma boa adesão. Antes da colar, verificar se as peças encaixam; utilizar a cola em pequena quantidade. Eliminar o cromado e a tinta das superfícies a serem coladas. Não passar cola nas peças que ainda se encontram fixas na grade de matéria plástica. Pintar as peças pequenas antes de retirá-las da grade (4) (5). Deixar a tinta secar completamente para depois continuar com a montagem. Cortar separadamente cada um dos decalques e mergulhá-los em água morna durante aproximadamente 20 segundos. Decalcar os motivos do papel na posição indicada e secar com mata-borrão.

FIN: HUOMIO: Lue rakennusohjeet huolellisesti ennen kokoonpanoa. Jokainen osa on numeroitu (1). Huomioi esien oikea asennusjärjestys. Tarvittavat työkalut: Veitsi ja viila osien ylimääräisen purseitten poistamiseen (2); kuminauha, teippi ja pyykkipoikia yhteenliimattujen osien paikallaanpitämiseksi (3). Puhdista muoviosat miedolla pesuaineliuoksella ja anna niiden kuivua itsestään, jotta maali ja siirtokuvat tarttuvat niihin paremmin. Tarkasta ennen liimausta, että osat sopivat toisiinsa; levitä liimaa säästeliäästi. Poista kromaus ja maali liimapinnoista. Maalaa pienet osat ennen kuin irrotat ne pidinrunkeista (4) (5). Anna maalin kuivua kunnolla ennen kuin jatkat kokoonpanoa. Leikkaa jokainen siirtokuva erikseen irti ja upota liimipinään veteen n. 20 sekunniksi. Irrota kuvio paperiin merkitystä kohdasta samalla painamalla imupaperi kuvion toista puolta vasten.

Read before you start!

RUS: Внимание: Перед сборкой хорошо прочитать руководство по монтажу. Каждая деталь пронумеро-вана (1). Соблюдать последовательность монтажа. Необходимые рабочие инструменты: нож и напиль-ник для зачистки деталей (2); резиновая лента, клейкая лента и зажимы для сушки белья для прижи-мания склеиваемых отдельных деталей (3). Детали из пластика очистить в растворе мягкого моющего средства и высушить на воздухе для того, чтобы краска и переводные картинки лучше прилипали. Перед приклеиванием проверить, подходят ли детали; клей наносить экономно. Хром и краску удалить с поверхностей склеивания. Небольшие детали покрасить перед тем, как они будут удалены из рамок (4) (5). Краску необходимо хорошо просушить, только после этого продолжать сборку. Каждую соответствующую переводную картинку отдельно вырезать и примерно на 20 секунд окунуть в теплую воду. На обозначенном месте картинку отделить от бумаги и прижать промокательной бумагой.

PL: UWAGA: Przed składaniem przeczytać dokładnie instrukcję montażu. Każda część jest ponu-merowana (1). Zwrócić uwagę na kolejność przeprowadzania poszczególnych punktów montażowych. Potrzebne narzędzia: nóż oraz pilnik do usunięcia zadziorów z poszczególnych elementów (2); taśma gumowa, taśma klejąca, klamerki do bielizny dla przytrzymania sklejonych elementów (3). Wymyć plastykowe części w wodzie z delikatnym środkiem myjącym oraz osuszyć na powietrzu, aby zapewnić lepszą przyjepność farby oraz kalkomanii. Sprawdzić przed przyklejaniem, czy dane elementy pasują do siebie; nanosić klej oszczędnie. Usunąć chrom oraz farbę z powierzchni przeznaczonych do kleje-nia. Małe elementy pomalować jeszcze przed wycięciem z ramki (4) (5). Farbę dobrze wysuszyć, dopiero potem kontynuować składanie części. Wyciąć pojedynczo każdy z motywów kalkomanii i zanurzyć na 20 sekund w ciepłej wodzie. Ściągnąć motyw z papieru na oznaczone miejsce i docisnąć bibułą.

TR: DÝKKAT: Model yapýmýna baþlamadan önce açýklamalarý dikkatlice okuyunuz. Modelde kullanýlan her parçaya bir numara verilmiþtir(1). Montaj yapým sýrasýna dikkat ediniz. Gerekli el aletleri: Parçalarý baðlý bulunduklarý çerçeveden çýkarmak için maket býçaðý ve çapaklarýný almak için eðe(2). Yapýþtýrý sürdükten sonra parçalarýn yapýþmasý iç in bir arada tutmaya yarayan paket lastiði, selo teyp ve çamaþýr mandalý(3). Boyanýn ve çýkartmalarýn daha iyi yapýþmasý ve kalýcý olmasý için plastik parçalarý deterjanlý suda temizleyip odada kurumaya býrakýnýz. Yapýþtýrýcý sürmeden önce parçalarýn karþýlýklý olarak birbirlerine tam uyup uymadýðýný kontrol ediniz, yapýþtýrýlacak yüzeylerde boya kalýntýsý ve krom varsa temizleyiniz. Yapýþkaný idareli kullanýnýz. Küçük parçalarý baðlý bulunduklarý çerçeveden çýkartmadan önce boyayýnýz (4) & (5). Boya iyice kuruduktan sonra montaja devam ediniz. Her çýkartmayý önce kabýdýý ile birlikte kesiniz ve ýlýk suda 20 saniye kadar bekletiniz. Çýkartmayý model üzerinde yapýþtýracaðýnýz yüzeye koyunuz, üzerinden kurutma kaðýdý ile hafifçe bastýrýrken çýkartmanýn altýndaki kaðýdý yavaþça çekiniz.

CZ: POZOR: Před sestavením montážního návodu důkladně pročíst. Každý díl je očíslován (1). Dbejte na pořadí montážních kroků. Potřebné nástroje: Nůž a pilník k odstranění výronků na dílech (2); pryžová páska, lepicí páska a kolíčky na prádlo pro přidržování lepených jednotlivých dílů (3). Díly z plastické hmoty vyčistit v roztoku jemného pracího prostředku a nechat vyschnout na vzduchu, za účelem zajištění lepší přilnavosti barevného nátěru a obtisků. Před nalepením zkontrolovat, zdali díly lícují; lepidlo nanášet úsporně. Chróm a barvu na lepených plochách odstranit. Malé díly natřít před jejich odstraněním z rámu (4) (5). Barvy nechat dobře proschnout, teprve potom pokračovat v sestavení. Každý motiv obtisku jednotlivě vyříznout a ponořit do teplé vody na dobu přibližně 20 sekund. Motiv na označeném místě z papíru odsunout a přitlačit pomocí stíracího papíru.

H: FIGYELEM: Az összeállítás előtt az építési útmutatót alaposan át kell olvasni. Minden alkatrészt számmal láttak el (1). A szerelési lépések sorrendjére ügyelni kell. Szükséges szerszámok: kés és reszelő az alkatrészek sorjátlanításához (2); gumiszalag, ragasztószalag és ruhacsipesz az összeragasztott alkatrészek megtartásához (3). A műanyag alkatrészeket lágy mosószeres oldatban kell tisztítani és a levegőn kell megszárítani, hogy a festékbevonat és a matricák jobban tapadjanak. A ´felragasztás előtt ellenőrizni kell, hogy az alkatrészek összeillenek-e; a ragasztóanyagot takarékosan kell felhordani. A krómot és festéket a ragasztási felületekről el kell távolítani. A kisméretű alkatrészeket a keretből történő eltávolítás előtt be kell festeni (4) (5). A festékeket hagyni kell jól megszáradni, az összeszerelést csak ezután szabad folytatni. Minden matrica-motívumot egyesével kell kivágni és kb. 20 másodpercre meleg vízbe kell áztatni. A motívumot a megjelölt helyen a papírról lecsúsztatni és itatóspapírral felnyomni.

SLO: OPOZORILO: Pred pričetkom sestavljanja preberi navodila zaĘuporabo. Vsak del je označen (1). Pri sestavljanju upoštevaj navodila po točkah. Potrebno orodje: nožek in pilica zaločevanje delov (2), elastika, lepilni trak in kljukice za perilo za držanje zlepljenih delov (3). Plastične dele očisti z blagim praškom in posuši da se sloji barve in nalepke boljše primejo.Pred lepljenjem obvezno preveri, če se deli pravilno prilegajo. Previdno nanesi lepilo. Iz površin, na katere nanašaš lepilo, najprej odstrani krom in barvo. Manjše dele pobarvaj preden jih odstraniš iz okvirja (4)(5). Barva naj se dobro posuši preden nadaljuješ s sestavljanjem. Vsako nalepko izreži in potopi vtoplo vodo (cca. 20 sekund), jo odstrani iz papirja, položi na odgovarjajoče mesto in pritisni s pivnikom.

SK: POZOR: Pred začatím stavby si pozorne preštudujte stavebný návod. Každý diel je očíslovaný (1). Dbajte na poradie montážnych krokov. Potrebné nástroje: Nôž aĘpilník na oddelenie dielov zĘrámčeka a ich začistenie (2), gumičky do vlasov, lepiaca páska štipce na prádlo, pre pridržiavanie jednotlivých lepených dielov (3). Diely zĘplastu odmastiť vĘslabšom roztoku čistiaceho prostriedku (saponátu) aĘnechať uschnúť na vzduchu za účelom lepšej priľnavosti lepidla, farieb aĘnálepiek. Pred lepením skontrolovať, či diely lícujú. Lepidlo nanášať úsporne. Chróm aĘfarbu na lepených miestach opatrne odstrániť. Malé diely nafarbiť ešte pred ich odobratím zĘrámčeka (4) (5). Farby nechať dobre zaschnúť, až potom pokračovať vĘzostavovaní. Každú nálepku vystrihnúť jednotlivo aĘponoriť do vlažnej vody približne na 20 sekúnd. Nálepku na príslušnom mieste modelu presunúť zĘnosného papiera aĘmierne ju pritlačiť kĘpovrchu nosným papierom.

RO: ATENTIE!CITITI INSTRUCTIUNILE CU ATENTIE INAINTE DE ASAMBLARE. FIECARE COMPONENTA ESTE NUMEROTATA. ASAMBLATI IN ORDINEA INDICATA PE SCHEMA. PIESELE SE DESPRIND DE PE RAMA CU UN CUTTER.BAVURILE SE INLATURA CU O PILA FINA. CURATATI PIESELE CARE SE IMBINA DE GRASIMI,URME DE VOPSEA SU CURATATI CU O SOLUTIE DE DETERGENT. VOPSITI PIESELE MICI INAINTE DE DESPRINDEREA DE PE RAMA. LASATI VOPSEAUA SA SE USUCE BINE SI NUMAI APOI CONTINUATI ASAMBLAREA. TAIATI FIECARE TRANSFER INDIVIDUAL SI IMERSATI IN APA CALDA CCA 20 SEC. TRANSFERATI IN POZITIA DORITA,APOI APASATI CU O HARTIE. FOLOSITI NUMAI ADEZIVI SI VOPSELE REVELL.

BG: ВНИМАНИЕ! Следвайте указаната схема. Всяка част е номерирана. Спазвай те последователността на етапите на сглобяван ето. Необходими инструменти: нож и пила за отстраняване или и зпилване на отделните части; гумена лента, лейкопласт и щипки за пране за да задържите заедно съединените части след залепването им. Пластмасови те елементи да се почистат в лек разтвор от вода и перилен препарат, да се изплакнат и да се оставят да изсъхнат, за да се постигне по-добро слепване на боята или валенката. Нанесете боята върху малките части преди да ги от делите от шаблона. Оставете боята да изсъхне преди да продължите със сгл обяването. Преди залапсане на лепилото изстъркве те боята от повърхностите за слепване. Преди залепване проверете дали частите пасват идеално. Нанесете малко лепило. Изрежете по отделно всяка е дна валенка и я потопете в топла вода за около 20 секунди. Отлепете валенката та от указаното място на хартията и я попийте леко с попивателната хартия.

1
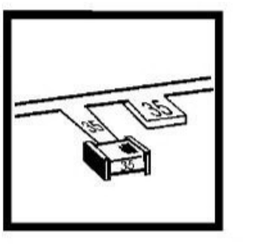
2
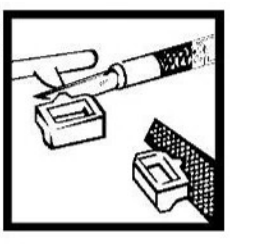
3
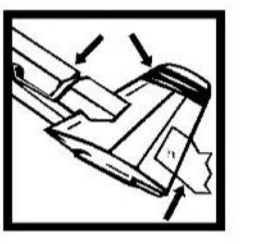
4
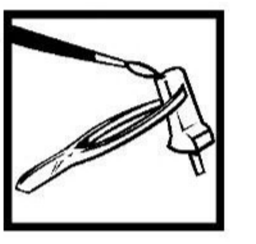
5
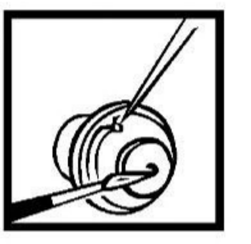

Revell GmbH & Co. KG • Henschelstraße 20-30 • D-32257 Buende • Germany • Tel.: +49-5223-965-0 • Fax: +49-5223-965-488 • Internet: www.revell.de

Verwendete Symbole/Used Symbols

Bitte beachten Sie folgende Symbole, die in den nachfolgenden Baustufen verwendet werden.
Veuillez noter les symboles indiqués ci-dessous, qui sont utilisés dans les étapes suivantes de montage.
Sírvase tener en cuenta los símbolos facilitados a continuación, a utilizar en las siguientes fases de construcción.
Si prega di fare attenzione ai seguenti simboli che vengono usati nei susseguenti stadi di costruzione.
Huomioi seuraavat symbolit, jotka käytetään seuraavissa kokoamisvaiheissa.
Legg merke til symbolene som benyttes i monteringstrinnene som følger.
Proszę zważać na następujące symbole, które są użyte w poniższych etapach montażowych.
Daha sonraki montaj basamaklarında kullanılacak olan, aşağıdaki sembollere lütfen dikkat edin.
Kérjük, hogy a következő szimbólumokat, melyek az alábbi építési fokokban naikalmazásra kerülnek, vegyék figyelembe.

Please note the following symbols, which are used in the following construction stages.
Neem a.u.b. de volgende symbolen in acht, die in de onderstaande bouwfasen worden gebruikt.
Por favor, preste atenção aos símbolos que seguem pois os mesmos serão usados nas próximas etapas de montagem.
Observera: Nedanstående piktogram används i de följande arbetsmomenten.
Læg venligst mærke til følgende symboler, som benyttes i de følgende byggefaser.
Пожалуйста, обратите внимание на следующие символы, которые используются в последующих операциях сборки.
Παρακαλώ προσέξτε τα παρακάτω σύμβολα, τα οποίαι χρησιμοποιούνται στις παρακάτω βαθμίδες συναρμολόγησης.
Dbejte prosím na dále uvedené symboly, které se použijí v konstrukčních stupních.
Prosimo za Vašu pozornost na sledeče simbole ki se uporabljajo v naslednjih korakih gradbe.

Kleben
Glue
Coller
Lijmen
Engomar
Colar
Incollare
Limmas
Liimaa
Klæbning
Lim
Клеить
Przykleić
κόλλημα
Yapıştırma
Lepení
ragasztani
Lepiti

Nicht kleben
Don't glue
Ne pas coller
Niet lijmen
No engomar
Não colar
Non incollare
Limmas ej
Älä liimaa
Må ikke klæbes
Ikke lim
Не клеить
Nie przyklejać
μη κολλάτε
Yapıştırmayın
Nelepit
nem szabad ragasztani
Ne lepiti

Wahlweise
Optional
Facultatif
Naar keuze
No engomar
Alternado
Facoltativo
Valfritt
Vaihtoehtoisesti
Efter eget valg
Valgfritt
На выбор
Do wyboru
εναλλακτικά
Seçmeli
Volitelně
tetszés szerint
način izbire

Anzahl der Arbeitsgänge
Number of working steps
Nombre d'étapes de travail
Het aantal bouwstappen
Número de operaciones de trabajo
Número de etapas de trabalho
Numero di passaggi
Antal arbetsmoment
Työvaiheiden lukumäärä
Antal arbejdsforløb
Antall arbeidstrinn
Количество операций
Liczba operacji
αριθμός των εργασιών
Iş safhalarının sayısı
Počet pracovních operací
a munkafolyamatok száma
Številka koraka montaže

Klebeband
Adhesive tape
Dévidoir de ruban adhésif
Plakband
Cinta adhesiva
Fita adesiva
Nastro adesivo
Tejp
Teippi
Tape
Tape
Клейкая лента
Taśma klejąca
κολλητική ταινία
Yapıştırma bandı
Lepicí páska
ragasztószalag
Traka z lepilom

Abziehbild in Wasser einweichen und anbringen
Soak and apply decals
Mouiller et appliquer les décalcomanies
Transfer in water even laten weken en aanbrengen
Remojar y aplicar las calcomanías
Pôr de molho em água e aplicar o decalque
Immergere in acqua ed applicare decalcomanie
Blöt och fäst dekalerna
Kostuta siirtokuva vedessä ja aseta paikalleen
Overføringsbilledet lægges i blød og anbringes
Dypp bildet i vann og sett det på
Переводную картинку намочить и нанести
Zmiękczyć kalkomanię w wodzie a następnie nakleić
βουτήξτε τη χαλκομανία στο νερό και τοποθετείστε την
Çıkartmayı suda yumuşatın ve koyun
Obtisk namočit ve vodě a umístit
a matricát vízben beáztatni és felhelyezni
Preslikač potopiti v vodo in zatem nanašati

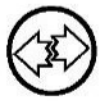

Entfernen
Remove
Détacher
Verwijderen
Sacar
Retirar
Eliminare
Tag loss
Poista
Fjernes
Fjern
Удалить
Usunąć
απομακρύνετε
Temizleyin
Odstranit
eltávolítani
Ostraniti

Bauteile trocknen lassen
Allow the parts to dry
Laisser sécher les pièces
Dejar secar las piezas
Deixar secar os componentes
la delene tørke
Oderdelen laten drogen
Far asciugarsi i componenti
Anna osien kuivua
Låt byggdelarna torka
Lad komponenterne tørre
Czasci pozostawic do wyschniecia
Yapi parçalarini kurumaya biraliniz
Jednotlivé díly nechte zaschnout
Αφηστε τα μερη να στεγνώσουν
Alkatrészeket hagyja száradni
Pustite da sestavni deli posušijo
Дать детадям высохнуть

Klarsichtteile
Clear parts
Pièces transparentes
Transparente onderdelen
Limpiar las piezas
Peça transparente
Parte transparente
Genomskinliga detaljer
Läpinäkyvät osat
Gennemsigtige dele
Gjennomsiktige deler
Прозрачные детали
Elementy przezroczyste
διαφανή εξαρτήματα
Şeffaf parçalar
Průzračné díly
áttetszŒ alkatrészek
Deli ki se jasno vide

Abbildung zusammengesetzter Teile
Illustration of assembled parts
Figure représentant les pièces assemblées
Afbeelding van samengevoegde onderdelen
Ilustración piezas ensambladas
Figura representando peças encaixadas
Illustrazione delle parti assemblate
Bilden visar delarna hopsatta
Kuva yhteenlitetyistä osista
Illustration af sammensatte dele
Illustrasjon, sammensatte deler
Изображение смонтированных деталей
Rysunek złożonych części
απεικόνιση των συναρμολογημένων εξαρτημάτων
Birleştirilen parçaların şekli
Zobrazení sestavených dílů
összeállított alkatrészek ábrája
Slika sloplienega dela

Zur Anbringung der Abziehbilder empfohlen
Recommended for affixing the decals
Recommandé pour l'application des décalcomanies
Aanbevolen voor het aanbrengen van de transfers
Recomendado para fijar las calcas
Posição recomendada para aplicar os decalques
Raccomandato per applicare le decalcomanie
Rekommenderas för montering av dekaler
Anbefales til påsætning og placering af decals
Рекомендуется использовать для фиксации переводных картинок на поверхности модели
Zalecane do nanoszenia kalkomanii
Συνιστάται για την επικόλληση των επικών.
Decallerin yapıştırılmasında kullanılması tavsiye edilir
Přípravek na zlepšení přilnavosti obtisků
Matrica ragasztó
Priporočljivo za pritrjevanje nalepk
Odporúčané na zlepšenie priľnavosti nálepiek
RECOMANDAT PENTRU APLICAREA ACTIBILDURILOR
Подходящо за фиксация на картинки върху повърхността на модела

Zur Anbringung der Klarteile empfohlen
Recommended to fix clear parts
Recommandé pour fixer les pièces transparentes
Aanbevolen voor het aanbrengen van transparante delen
Recomendado para fijar piezas transparentes
Consigliato per fissare pezzi trasparenti
Rekommenderas för fastsättning av transparenta delar
Suositellaan läpinäkyvien osien kiinnittämiseen
Anbefales til fastgørelse af gennemsigtige dele
Anbefales til å feste klare deler
Рекомендуется для крепления смотровых частей
Zalecany do mocowania przezroczystych elementów
Συνιστάται για την τοποθέτηση διαφανών στοιχείων
Şeffaf parçaları birleştirmede tavsiye edilir
Doporučeno pro připevnění průzračných částí
Átlátszó alkatrészek felerősítéséhez ajánlott
Priporočeno za namestitev prozornih delov
Doporučuje sa pre montáž priesvitných prvkov
Recomandat pentru fixarea pieselor transparente
Препоръчва се за закрепване на прозрачни части

Gleichen Vorgang auf der gegenüberliegenden Seite wiederholen
Repeat same procedure on opposite side
Opérer de la même façon sur l'autre face
Dezelfde handeling herhalen aan de tegenoverliggende kant
Realizar el mismo procedimiento en el lado opuesto
Repetir o mesmo procedimento utilizado no lado oposto
Stessa procedura sul lato opposto
Upprepa proceduren på motsatta sidan
Toista sama toimenpide kuten vieroisellä sivulla
Det samme arbejde gentages på den modsatliggende side
Gjenta prosedyren på siden tvers overfor
Повторять такую же операцию на противоположной стороне
Taki sam przebieg czynności powtórzyć na stronie przeciwnej
επαναλάβετε την ίδια διαδικασία στην απέναντι πλευρά
Aynı işlemi karşı tarafta tekrarlayın
Stejný postup zopakovat na protilehlé straně
ugyanazt a folyamatot a szemben található oldalon megismételni
Isti postopek ponoviti in na suprotni strani

Mit einem Messer abtrennen
Detach with knife
Détacher au couteau
Met een mesje afsnijden
Separarlo con un cuchillo
Separar utilizando uma faca
Staccare col coltello
Skär loss med kniv
Irrota veitsellä
Adskilles med en kniv
Skjær av med en kniv
Отделять ножом
Odciąć nożem
διαχώριστε με ένα μαχαίρι
Bir bıçak ile kesin
Oddělit pomocí nože
kés segítségével leválasztani
Oddeliti z nožem

Chromteile
Chrom parts
Pièces chromées
Chroom onderdelen
Cromar las piezas
Peça cromada
Parti cromate
Kromdetaljer
Kromatut osat
Krom-dele
Kromdeler
Хромированные детали
Elementy chromowane
εξαρτήματα χρωμίου
Krom parçaları
Chrómové díly
króm alkatrészek
Kromirani deli

Wegfeilen
File off
Enlever avec une lime
Wegvijlen
Retirar
Eliminare
Tag loss
Poista
Fjernes
Fjern
Удалить
Usunąć
απομακρύνετε
Temizleyin
Odstranit
eltávolítani
Ostraniti

Zur Anbringung der Chromteile empfohlen
Recommended to fix chrome parts
Recommandé pour fixer les pièces chromées
Aanbevolen voor het aanbrengen van verchroomde delen
Recomendado para fijar piezas de cromo
Consigliato per fissare pezzi cromati
Rekommenderas för fastsättning av förkromade delarna
Anbefales til fastgørelse af kromdele
Συνιστάται για την τοποθέτηση χρωμιωμένων στοιχείων
Anbefales til å feste kromdeler
Recomendado para colar peças cromadas
Suositellaan kromiosien kiinnittämiseen
Рекомендуется для крепления хромированных частей
Zalecany do mocowania chromowych elementów
Krom parçaları birleştirmede tavsiye edilir
Doporučeno pro připevnění chromových částí
Króm alkatrészek felerősítéséhez ajánlott
Priporočeno za namestitev delov iz kroma
Doporučuje sa pre montáž chrómových prvkov
Recomandat pentru fixarea pieselor cromate.
Препоръчва се за закрепване на хромирани части

* Nicht enthalten
Not included
Non fourni

Behoort niet tot de levering
No incluido
Non compresi

Não incluído
Ikke medsendt
Ingår ej

Ikke inkluderet
Eivät sisälly
Δεν ονμπεριλαμβάνεται

Не содержится
Nem tartalmazza
Nie zawiera

Ni vsebovano
İçerisinde bulunmamaktadır
Není obsaženo

Benötigte Farben/Used Colors

Benötigte Farben Required colours	Peintures nécessaires Benodigde kleuren	Pinturas necesarias Tintas necessárias	Colori necessari Använda färger	Tarvittavat värit Du trenger følgende farger	Nødvendige farger Необходимые краски	Potrzebne kolory Απαιτούμενα χρώματα	Gerekli renkler Potrebné barvy	Szükséges színek Potrebne barve
A	**B**	**C**	**D**	**E**	**60% F**	**40%**	**G**	
anthrazit, matt 9	**weiß, seidenmatt 301**	**aluminium, metallic 99**	**schwarz, seidenmatt 302**	**silber, metallic 90**	**beige, seidenmatt 314 +**	**lufthansa-gelb, seidenmatt 310**	**feuerrot, seidenmatt 330**	
anthracite grey, matt	white, silky-matt	aluminium, metallic	black, silky-matt	silver, metallic	beige, silky-mat	'Lufthansa' yellow, silky-matt	fiery red, silky-matt	
anthracite, mat	blanc, satiné mat	aluminium, métallique	noir, satiné mat	argent, métallique	beige, satiné mat	jaune 'Lufthansa', satiné mat	rouge feu, satiné mat	
antracet, mat	wit, zijdemat	aluminium, metallic	zwart, zijdemat	zilver, metallic	beige, zijdemat	Lufthansa geel, zijdemat	rood helder, zijdemat	
antracita, mate	blanco, mate seda	aluminio, metalizado	negro, mate seda	plata, metalizado	beige, mate seda	amarillo Lufthansa, mate seda	rojo fuego, mate seda	
antracita, fosco	branco, fosco sedoso	aluminio, metálico	preto, fosco sedoso	prata, metálico	beige, fosco sedoso	amarelo Lufthansa, fosco sedoso	vermelho vivo, fosco sedoso	
antracite, opaco	bianco, opaco seta	alluminio, metallico	nero, opaco seta	argento, metallico	beige, opaco seta	giallo Lufthansa, opaco seta	rosso fuoco, opaco seta	
antracit, matt	valkoinen, silkinhimmeä	aluminium, metallic	svart, sidenmatt	silver, metallic	beige, sidenmatt	Lufthansa-gul, sidenmatt	eldröd, sidenmatt	
antrasitti, himmeä	hvid, silkemat	aluminiumi, metallikilto	musta, silkinhimmeä	hopea, metallikilto	beige, silkinhimmeä	Lufthansa-keltainen, silkinhimmeä	tulipunainen, silkinhimmeä	
kolsgrå, mat	hvid, silkemat	aluminium, metallak	sort, silkemat	sølv, metallak	beige, silkemat	Lufthansa-gul, silkemat	ildrød, silkemat	
antrasit, matt	hvit, silkematt	aluminium, metallic	sort, silkematt	sølv, metallic	beige, silkematt	Lufthansa-gul, silkematt	ildrød, silkematt	
антрацит, матовый	белый, шелковисто-матовый	алюминиевый, металлик	черный, шелковисто-матовый	серебристый, металлик	бежевый, шелковисто-матовый	желтый "люфтганза", шелк.-матовый	огненно-красный, шелк.-матовый	
antracyt, matowy	biały, jedwabisto-matowy	aluminium, metaliczny	czarny, jedwabisto-matowy	srebro, metaliczny	beżowy, jedwabisto-matowy	żółty Lufthansa, jedwabisto-matowy	czerwony ognisty, jedwabisto-mat.	
ανθρακί, ματ	λευκό, μεταξωτό ματ	αλουμινίου, μεταλλικό	μαύρο, μεταξωτό ματ	ασημί, μεταλλικό	μπεζ, μεταξωτό ματ	κίτρινο "λουφτχάνζα", μεταξωτό ματ	κόκκινο φωτιάς, μεταξωτό ματ	
antrasit, mat	beyaz, ipek mat	alüminyum, metalik	siyah, ipek mat	gümüş, metalik	bej, ipek mat	lufthansa sarısı, ipek mat	ateş kırmızısı, ipek mat	
antracit, matná	bílá, hedvábně matná	hliníková, metaliza	černá, hedvábně matná	stříbrná, metaliza	béžová, hedvábně matná	žlutá Lufthansa, hedvábně matná	ohnivě červená, hedvábně matná	
antracit, matt	fehér, selyemmatt	aluminium, metall	fekete, selyemmatt	ezüst, metall	bézs, selyemmatt	Lufthansa-sárga, selyemmatt	tűzpiros, selyemmatt	
tamno siva, mat	bela, svila mat	aluminijum, metalik	črna, svila mat	srebrna, metalik	slonova kost, svila mat	lufthansa rumena, svila mat	ognenj rdeča, svila mat	

H	**I**	**J**	**K**	**L**	**M**	**50% N**	**50%**
staubgrau, matt 77	**grau, seidenmatt 374**	**rot, klar 731**	**nachtblau, glänzend 54**	**eisen, metallic 91**	**orange, klar 730**	**orange, glänzend 30 +**	**feuerrot, seidenmatt 330**
dust grey, matt	grey, silky-matt	red, clear	night blue, gloss	steel, metallic	orange, clear	orange, gloss	fiery red, silky-matt
gris poussière, mat	gris, satiné mat	rouge, clair	bleu nuit, brillant	acier, métallique	orange, clair	orange, brillant	rouge feu, satiné mat
stofgrijs, mat	grijs, zijdemat	rood, helder	nachtblauw, glansend	ijzerkleurig, metallic	oranje, helder	oranje, glansend	rood helder, zijdemat
cenciento, mate	gris, mate seda	rojo, claro	negro azulado, brillante	ferroso, metalizado	naranja, claro	naranja, brillante	rojo fuego, mate seda
cinzento de pó, fosco	cinzento, fosco sedoso	vermelho, claro	azul de noite, brilhante	ferro, metálico	laranja, claro	laranja, brilhante	vermelho vivo, fosco sedoso
grigio sabbia, opaco	grigio, opaco seta	rosso, chiaro	blu notte, lucente	ferro, metallico	arancione, chiaro	arancione, lucente	rosso fuoco, opaco seta
dammgrå, matt	grå, sidenmatt	röd, klar	nattblå, blank	järnfärg, metallic	orange, klar	orange, blank	eldröd, sidenmatt
pölynharmaa, himmeä	harmaa, silkinhimmeä	punainen, kirkas	yönsininen, kiltevä	teräksenvärinen, metallikilto	oranssi, kirkas	oranssi, kiltevä	tulipunainen, silkinhimmeä
stovgrå, mat	grå, silkemat	rød	natteblå, skinnende	jern, metallak	orange	orange, skinnende	ildrød, silkemat
stovgrå, matt	grå, silkematt	rød	natteblå, blank	jern, metallic	orange	orange, blank	ildrød, silkematt
серый пылистый, матовый	серый, шелковисто-матовый	красный	синий ночной, блестящий	стальной, металлик	оранжевый	оранжевый, блестящий	огненно-красный, шелк.-матовый
szary kurz, matowy	szary, jedwabisto-matowy	czerwień	granatowy, błyszczący	żelazo, metaliczny	pomarańczowy	pomarańczowy, błyszczący	czerwony ognisty, jedwabisto-mat.
χρώμα σκόνης, ματ	γκρι, μεταξωτό ματ	κόκκινο, διαυγές	μπλε νύχτας, γυαλιστερό	σιδήρου, μεταλλικό	πορτοκαλί, διαυγές	πορτοκαλί, γυαλιστερό	κόκκινο φωτιάς, μεταξωτό ματ
toz grisi, mat	gri, ipek mat	kırmızı, şeffaf	gece mavisi, parlak	demir, metalik	portakal, şeffaf	portakal, parlak	ateş kırmızısı, ipek mat
prachově šedá, matná	šedá, hedvábně matná	červená, čirá	noční modrá, lesklá	železná, metaliza	oranžová, čirá	oranžová, lesklá	ohnivě červená, hedvábně matná
porszürke, matt	szürke, selyemmatt	piros, áttetsző	éjkék, fényes	vas, metall	narancs, áttetsző	narancssárga, fényes	tűzpiros, selyemmatt
prah siva, mat	siva, svila mat	rdeča, jasna	nočno plava, bleskajoča	železna, metalik	pomarančasta, jasna	pomorandžast, bleskajoča	ogenj rdeča, svila mat

50% O	**50%**
schwarz, seidenmatt 302 +	**dunkelgrau, seidenmatt 378**
black, silky-matt	dark grey, silky-matt
noir, satiné mat	gris foncé, satiné mat
zwart, zijdemat	donkergrijs, zijdemat
negro, mate seda	gris oscuro, mate seda
preto, fosco sedoso	cinzento escuro, fosco sedoso
nero, opaco seta	grigio scuro, opaco seta
svart, sidenmatt	mörkgrå, sidenmatt
musta, silkinhimmeä	harmaa, silkinhimmeä
sort, silkemat	markegrå, silkemat
sort, silkematt	markegrå, silkematt
черный, шелковисто-матовый	серый, шелковисто-матовый
czarny, jedwabisto-matowy	szary, jedwabisto-matowy
μαύρο, μεταξωτό ματ	γκρι, μεταξωτό ματ
siyah, ipek mat	gri, ipek mat
černá, hedvábně matná	šedá, hedvábně matná
fekete, selyemmatt	szürke, selyemmatt
črna, svila mat	siva, svila mat

D: Beiliegenden Sicherheitstext beachten und nachschlagebereit halten.
GB: Please note the enclosed safety advice and keep safe for later reference.
F: Respecter les consignes de sécurité ci-jointes et les conserver à portée de main.
NL: Houdt u aan de bijgaande veiligheidsinstructies en hou deze steeds bij de hand.
E: Observar y siempre tener a disposición este texto de seguridad adjunto.
I: Seguire le avvertenze di sicurezza allegate e tenerle a portata di mano.
P: Ter em atenção o texto de segurança anexo e guard-lo para consulta.
S: Beakta bifogad säkerhetstext och håll den i beredskap.
FIN: Huomioi ja säilytä oheiset varoitukset.
DK: Overhold vedlagte sikkerhedsanvisninger og hav dem liggende i nærheden.

N: Ha alltid vedlagt sikkerhetstekst klar til bruk.
RUS: Соблюдать прилагаемый текст по технике безопасности, хранить его в легко доступном месте.
PL: Stosowaç si´ do zaàczonej karty bezpieczeƒstwa i mieç jà stale do wglàdu.
GR: ροή ξτε τις συνημμ νες υποδείξεις ασ άλειας και υλάξτε τις τοι ώστε να τις χ τε παντα σε διαθ ση σας.
TR: Ekteki güvenlik talimatlarını dikkate alıp, bakabileceginiz bir sekilde muafaza ediniz.
CZ: Dbejte na pfiiloÏen˜ bezpeãnostní text a mûjte jej pfiipraven˜ na dosah.
H: A mellékelt biztons-gi szöveget vegye figyelembe és tartsa fellapoz·sra készen!
SLO: PriloÏena varnostna navodila izvajajte in jih hranite na vsem dostopnem mestu.

Dieser Bausatz wurde in mehrfachen Qualitäts- und Gewichtskontrollen auf Vollständigkeit überprüft. Reklamationen können nur bearbeitet werden, wenn die **Bauanleitung**, das aus der Kartonage herausgeschnittene **EAN-Strichcode-Feld** und der **Kassenbon** eingeschickt werden. Bitte haben Sie Verständnis dafür, dass wir nur Gewährleistung bei aktuellen Artikeln übernehmen können, die im Zeitraum der letzten 24 Monate erworben worden sind. **Unfrei eingesandte Reklamationssendungen werden von uns nicht angenommen!**
„Einzelteile für Umbauten können gegen Vorkasse erworben werden". Unsere Adresse: Revell GmbH & Co. KG, Abteilung X, Henschelstr. 20-30, D-32257 Bünde. Dieser Direktservice gilt für die Länder: Deutschland, Benelux, Österreich, Frankreich, Großbritannien. Reklamationen aus den übrigen Ländern werden über die jeweiligen Distributeure abgewickelt. Bitte kontakten Sie Ihren Händler.

This Model Kit has been subject to extensive quality and weight checks during the manufacturing process to ensure it leaves our warehouse in perfect condition. We are only able to process applications for missing parts if the following procedure is followed. In all cases the following will be required before we are able to process any request: Original receipt (proof of purchase) original instruction sheets (will be returned) and the bar code cut out of the box. We may not be able to process requests for products that have been discontinued for more than 24 months. Products that are returned directly to us without prior authorisation by a company representative will not be accepted and returned to sender. Replacement parts for conversion or spares will continue to be available however they will incur a handling charge. Please write to: Department X Revell GmbH & Co. KG, Henschelstr 20-30, D-32257 Buende.
This direct Service is only available in the following markets: Germany, Benelux, Austria, France & Great Britain, Revell GmbH & Co. KG, Orchard Mews, 18c High Street, Tring Herts. HP23 5AH, Great Britain.
For all other markets please contact your local dealer or distributer directly.

Afin de vous donner entière satisfaction et pour nous assurer que tous les éléments nécessaires au montage de votre maquette sont présents dans la boîte, cet article a subi dans son intégralité divers contrôles qualitatifs ainsi que des contrôle de poids.
Si toutefois vous deviez nous faire part de certaines réclamations, nous vous prions de bien vouloir vous adresser à votre revendeur habituel, muni de la notice de montage, du code EAN découpé sur la boîte, ainsi que de votre ticket de caisse.
Le SAV ne sera assuré que pour les articles ayant été acquis depuis moins de 24 mois.
Les pièces de rechange utilisées pour la transformation de maquettes pourront être obtenues en pré-paiement. Dans le cas où vous n'obtiendriez pas satisfaction, vous pouvez vous adresser directement à notre service SAV à l'adresse suivante: REVELL GmbH & Co.KG, Abteilung X, HenschelstraBe 20-30, D-32257 Bünde ou Revell GmbH & Co. KG, 14 B, rue du Chapeau Rouge, F-21000 Dijon, France.
Pour tous les autres marchés, merci de prendre contact avec votre detaillant ou distributeur.

Deze bouwdoos werd verscheidene malen volledig gecontroleerd op kwaliteit en gewicht. Klachten kunnen slechts in behandeling worden genomen indien de bouwhandleiding, de uit de doos geknipte EAN - streepjescode en de kassabon zijn meegezonden. Wij vragen om uw begrip dat wij alleen garantie kunnen geven voor huidige artikelen die binnen een periode van de laatste 24 maanden zijn gekocht. Onvolledig ingezonden klachten kunnen niet in behandeling worden genomen. Onderdelen voor ombouw kunnen tegen vooruitbetaling gekocht worden.
Ons adres is: Revell GmbH & Co. KG, Afdeling X, Henschelstrasse 20-30, D-32257 Bünde. Duitsland. Deze directe service geldt alleen voor de volgende landen: Duitsland, Benelux, Oostenrijk, Frankrijk, Groot Brittannie.
Klachten afkomstig uit overige landen worden via de eventuele locale vertegenwoordigers van Revell afgewikkeld. Wij verzoeken U contact op te nemen met uw winkelier.

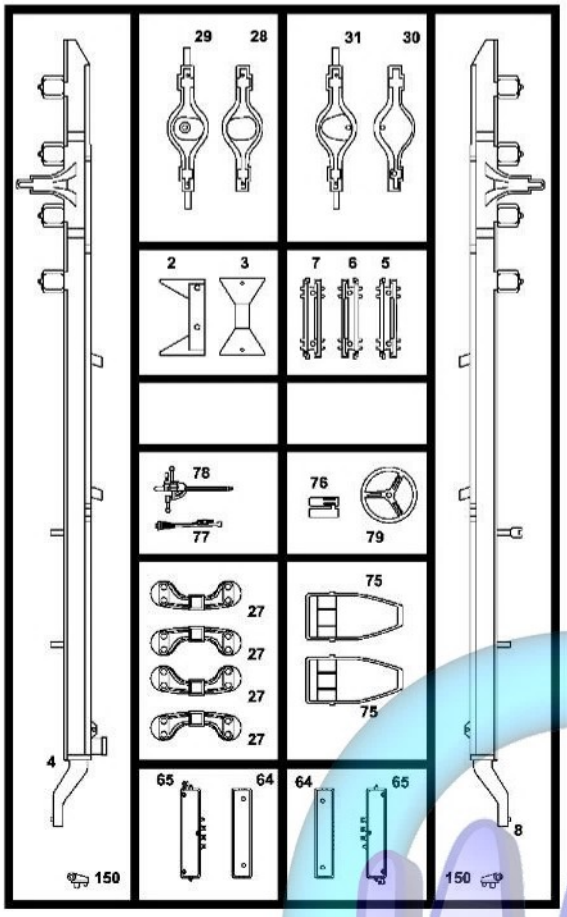

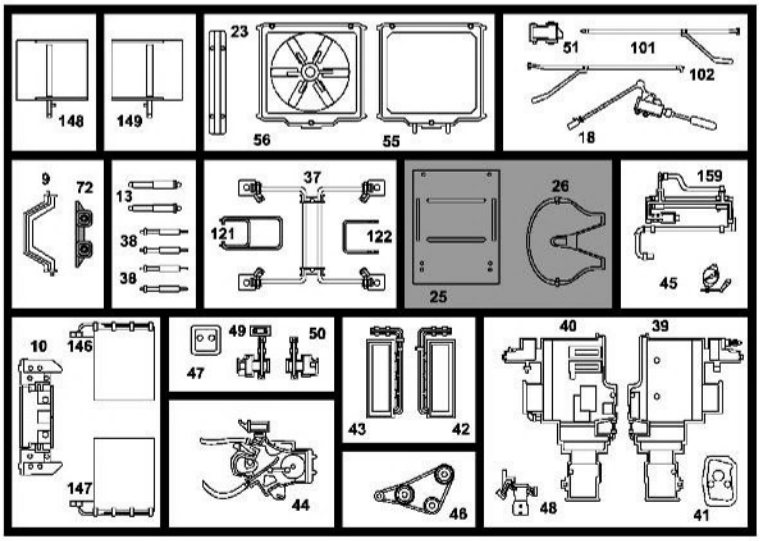

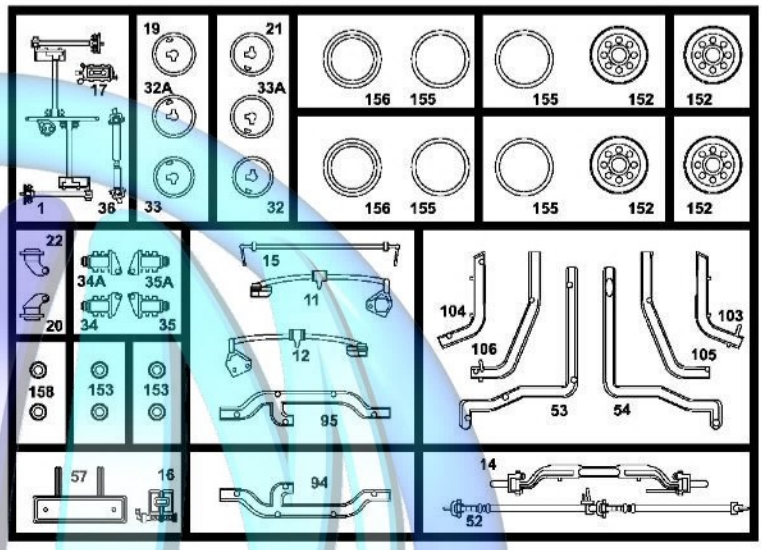

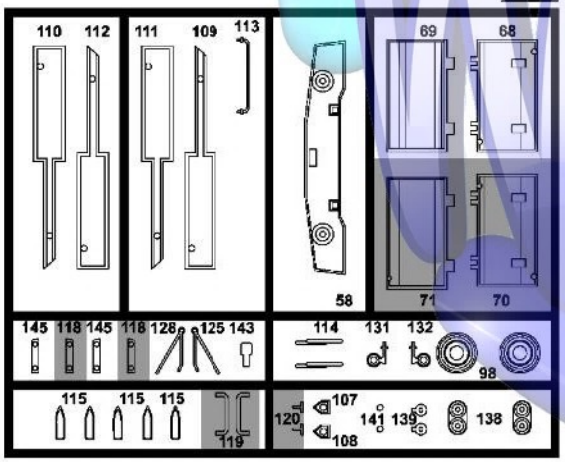

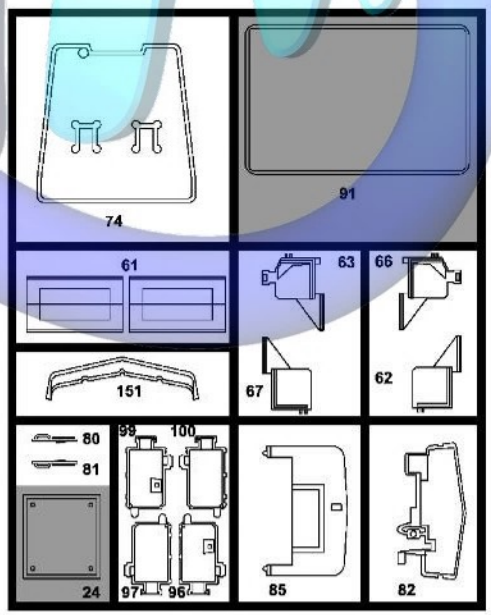

Nicht benötigte Teile
Parts not used
Pièces non utilisées
Niet benodigde onderdelen
Piezas no necesarias
Peças não utilizadas
Parti non usate
Inte använda delar
Tarpeettomat osat
Ikke nødvendige dele
Deler som ikke er nødvendige
Неиспользованные детали
Elementy niepotrzebne
μη χρειαζούμενα εξαρτήματα
Gereksiz parçalar
Nepotřebné díly
fel nem használt alkatrészek
Nepotrebni deli

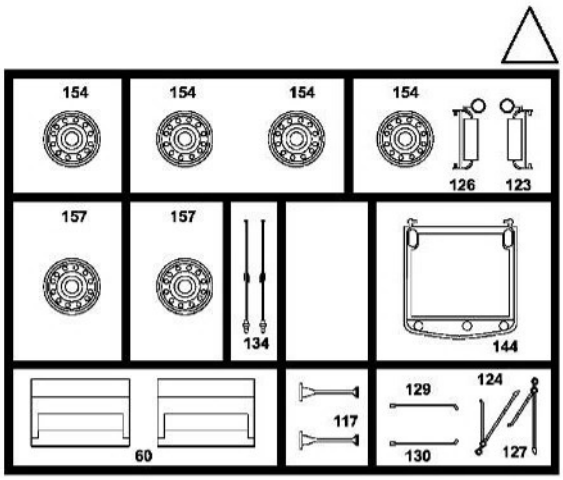

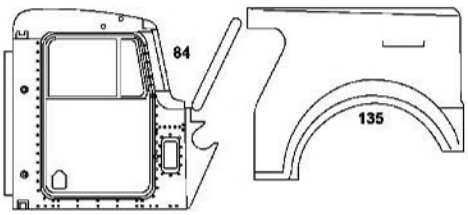

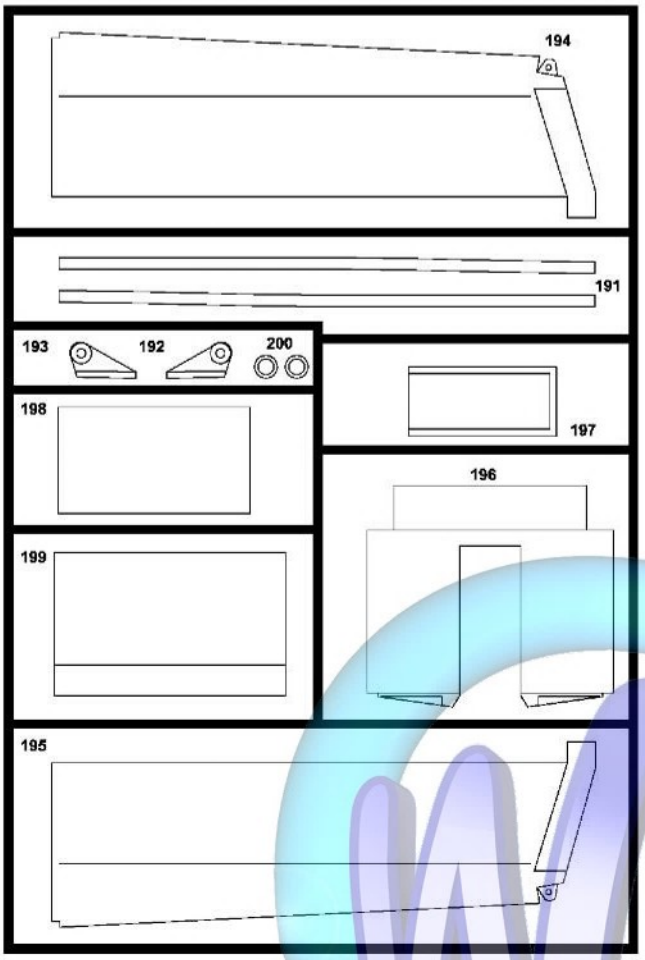
194
191
193
192
200
198
197
196
199
195

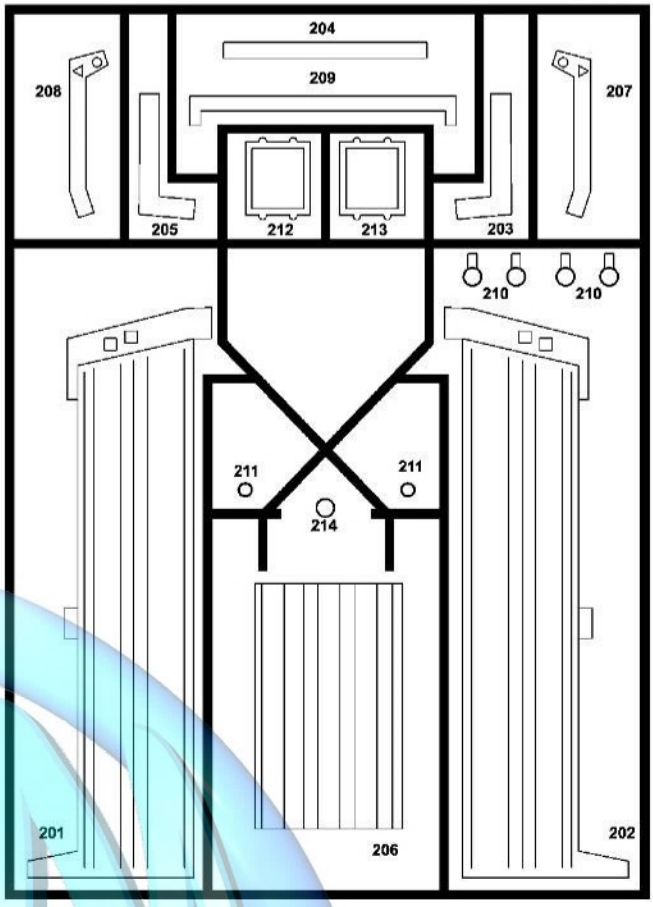
204
209
208
207
205
212
213
203
210
210
211
211
214
201
206
202

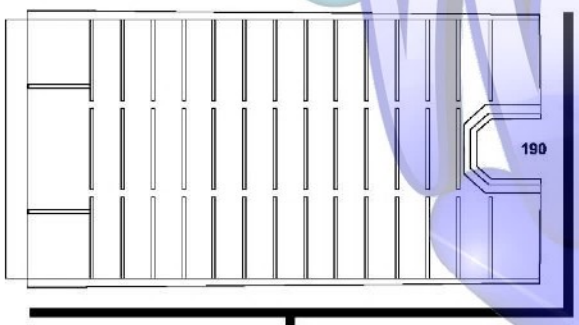
190

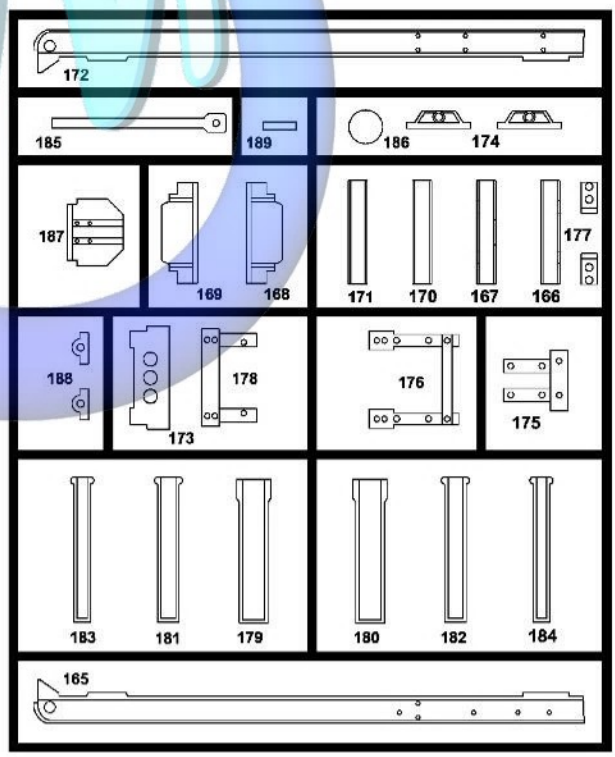
172
185
189
186
174
187
169
168
171
170
167
166
177
188
173
178
176
175
183
181
179
180
182
184
165

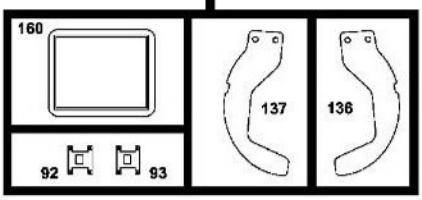
160
137
136
92
93

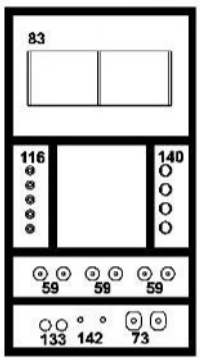
83
116
140
59
59
59
133
142
73

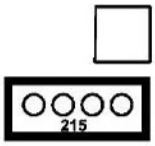
215

T
10x

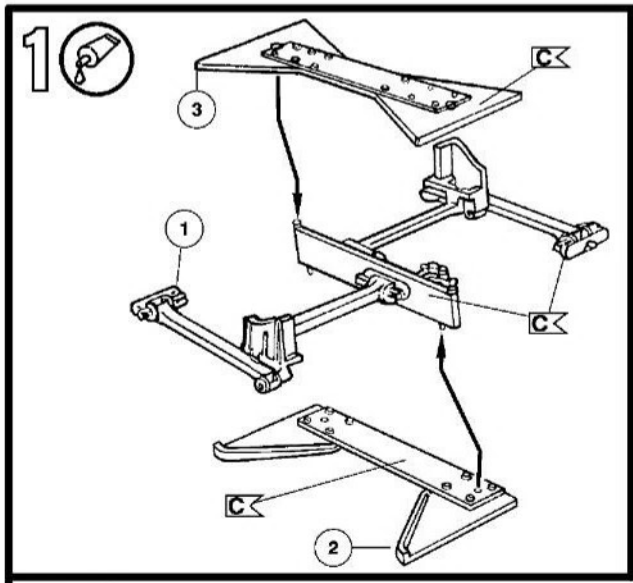
1
3
C
1
C
C
2

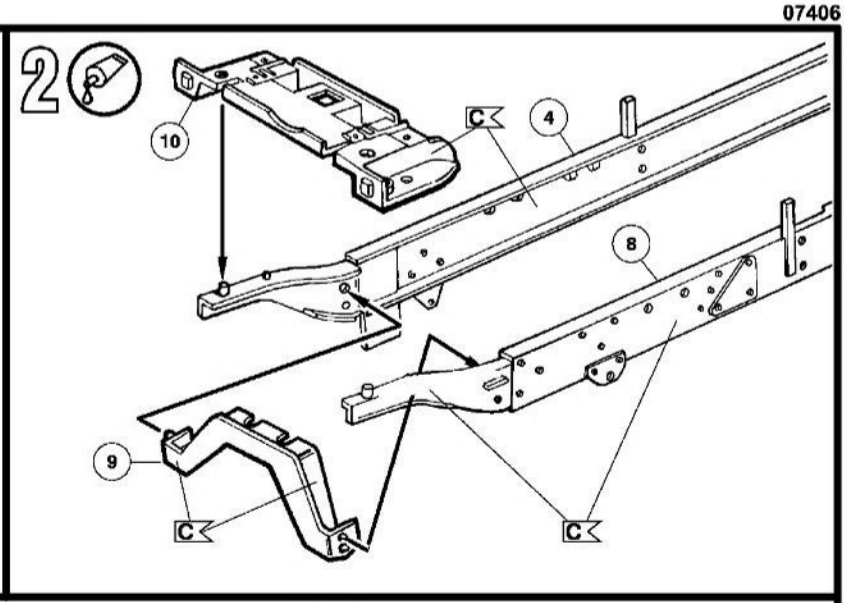
2
10
C
4
8
9
C
C

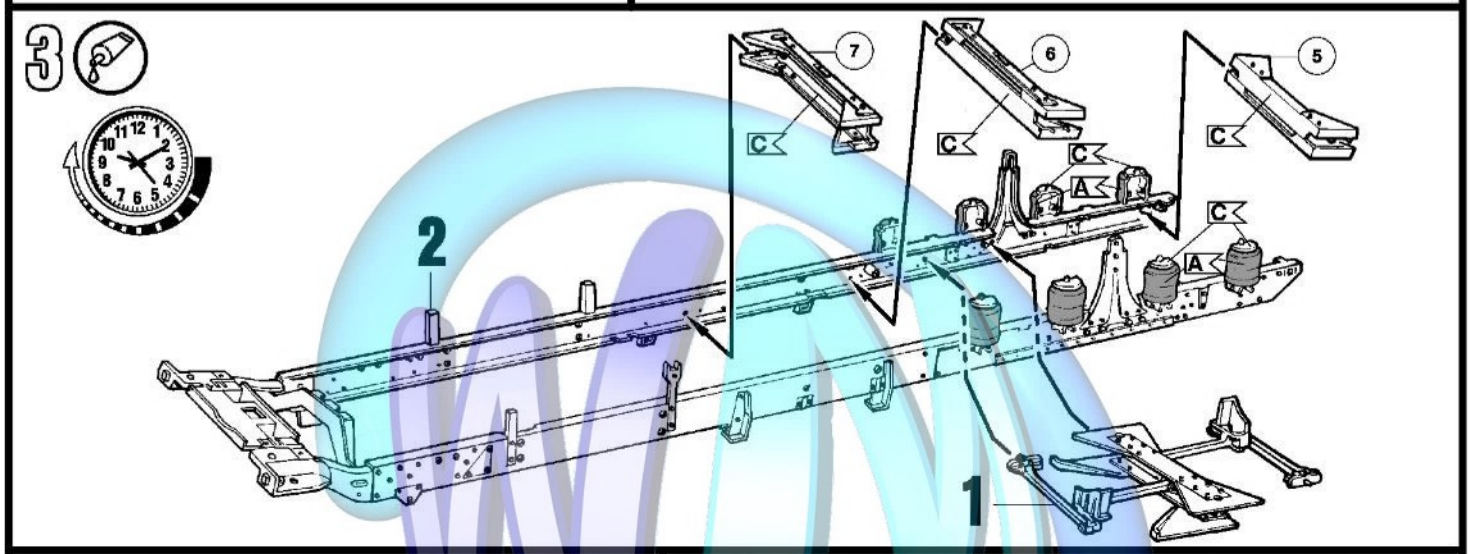
3
7
6
5
C
C
C
C
A
C
A
2
1

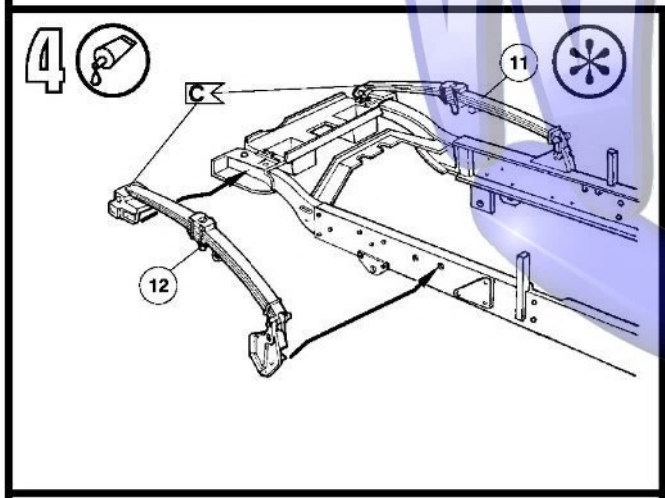
4
C
11
12

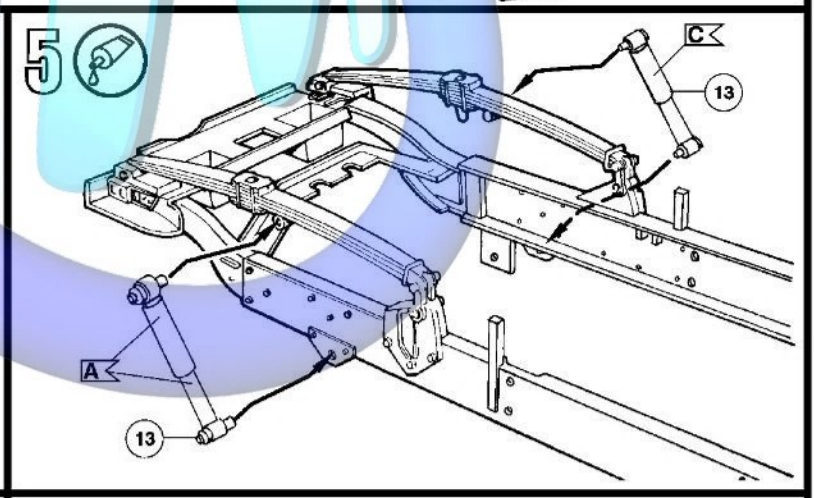
5
C
13
A
13

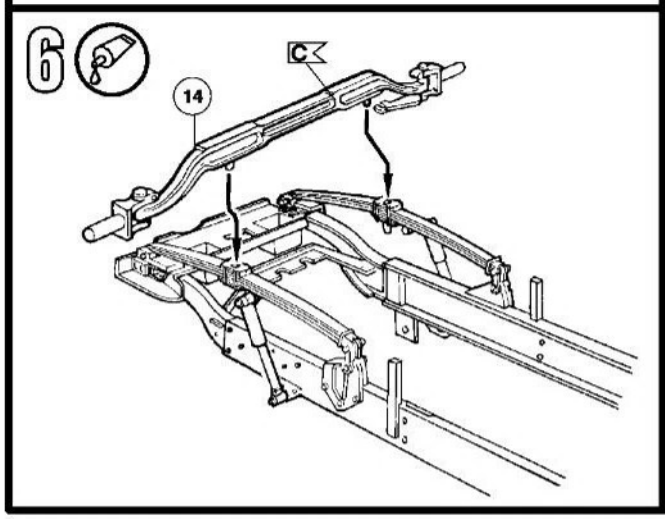
6
C
14

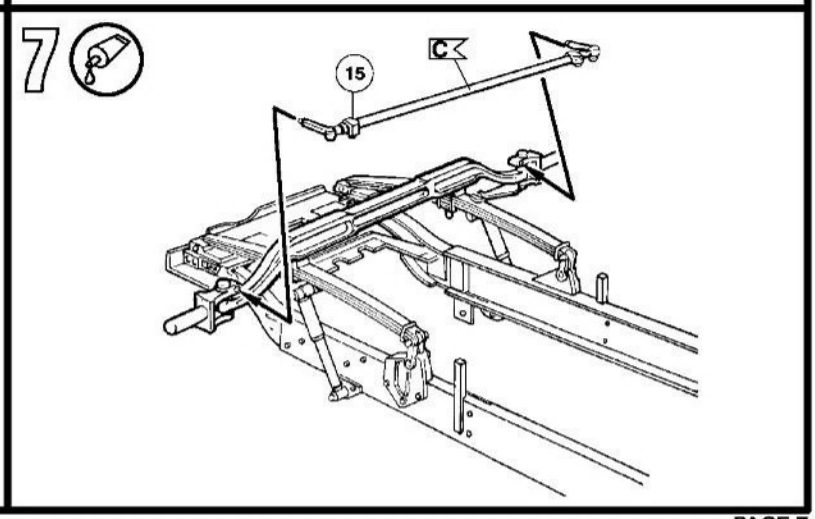
7
C
15

8

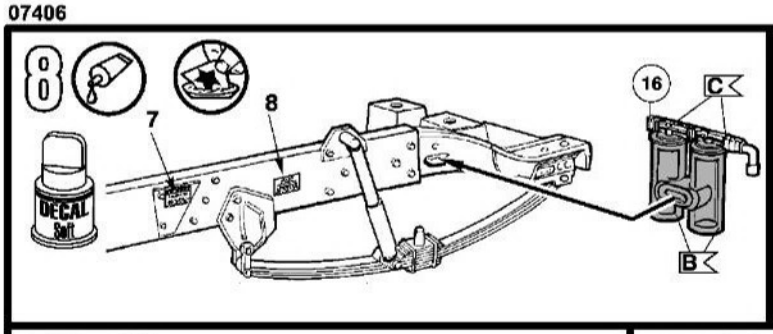

9

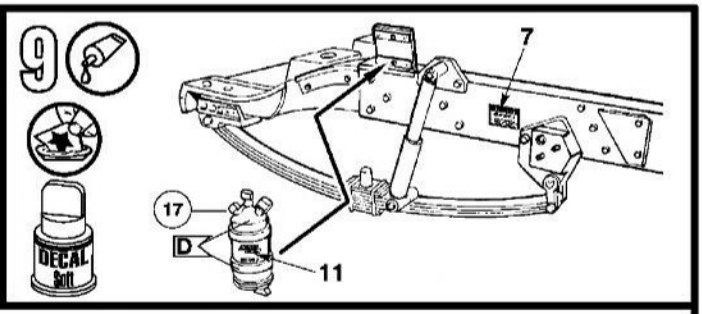

10

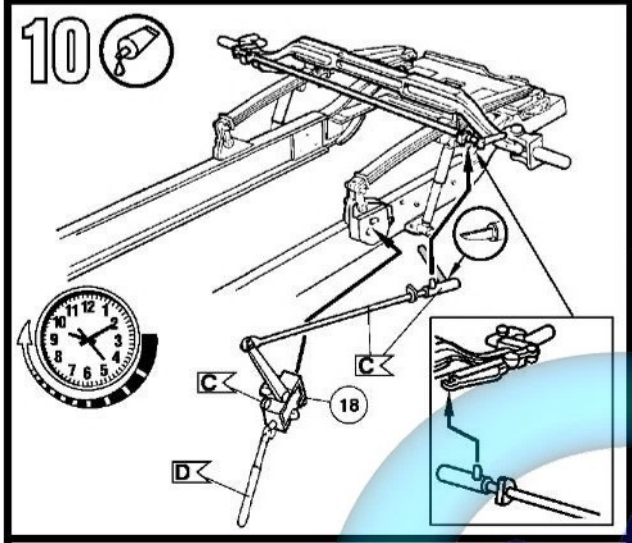

11

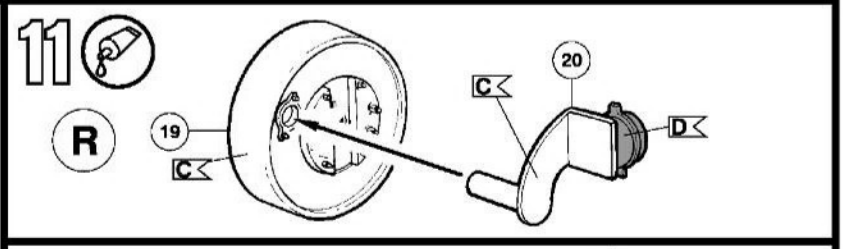

12

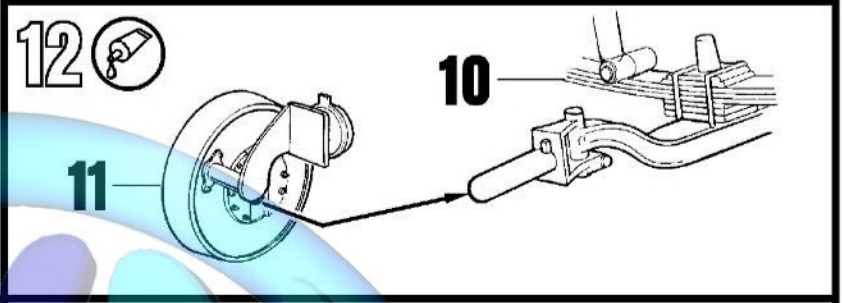

13

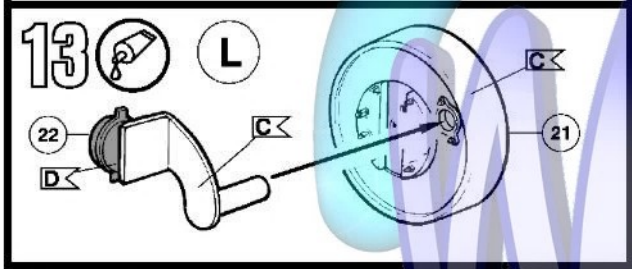

14

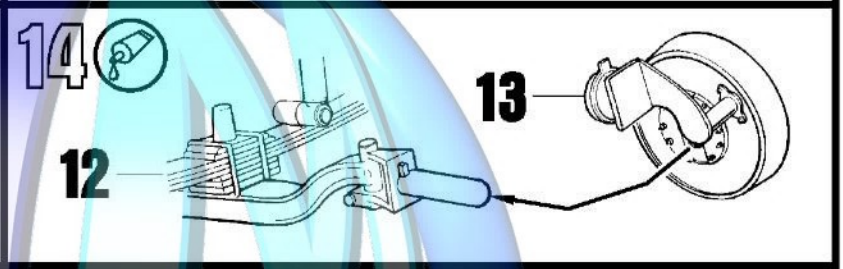

15

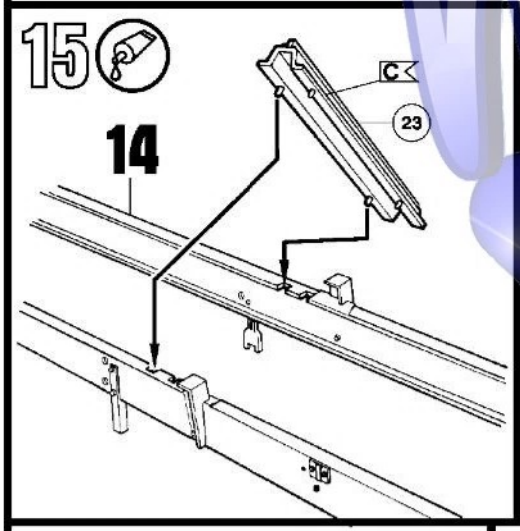

16

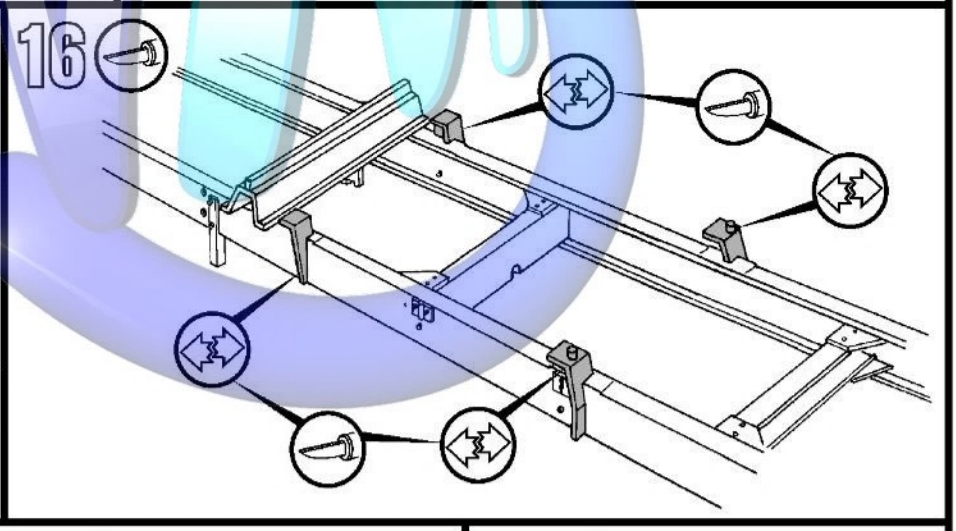

17

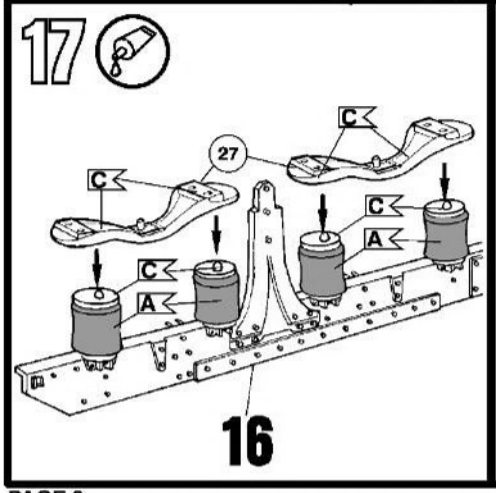

18

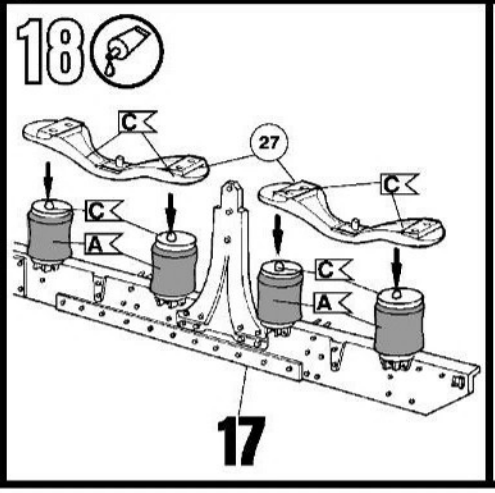

19

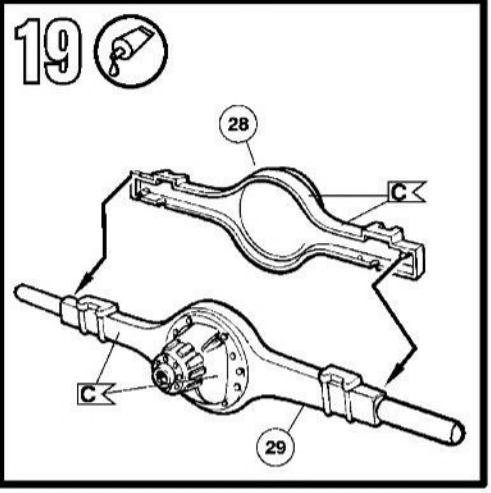

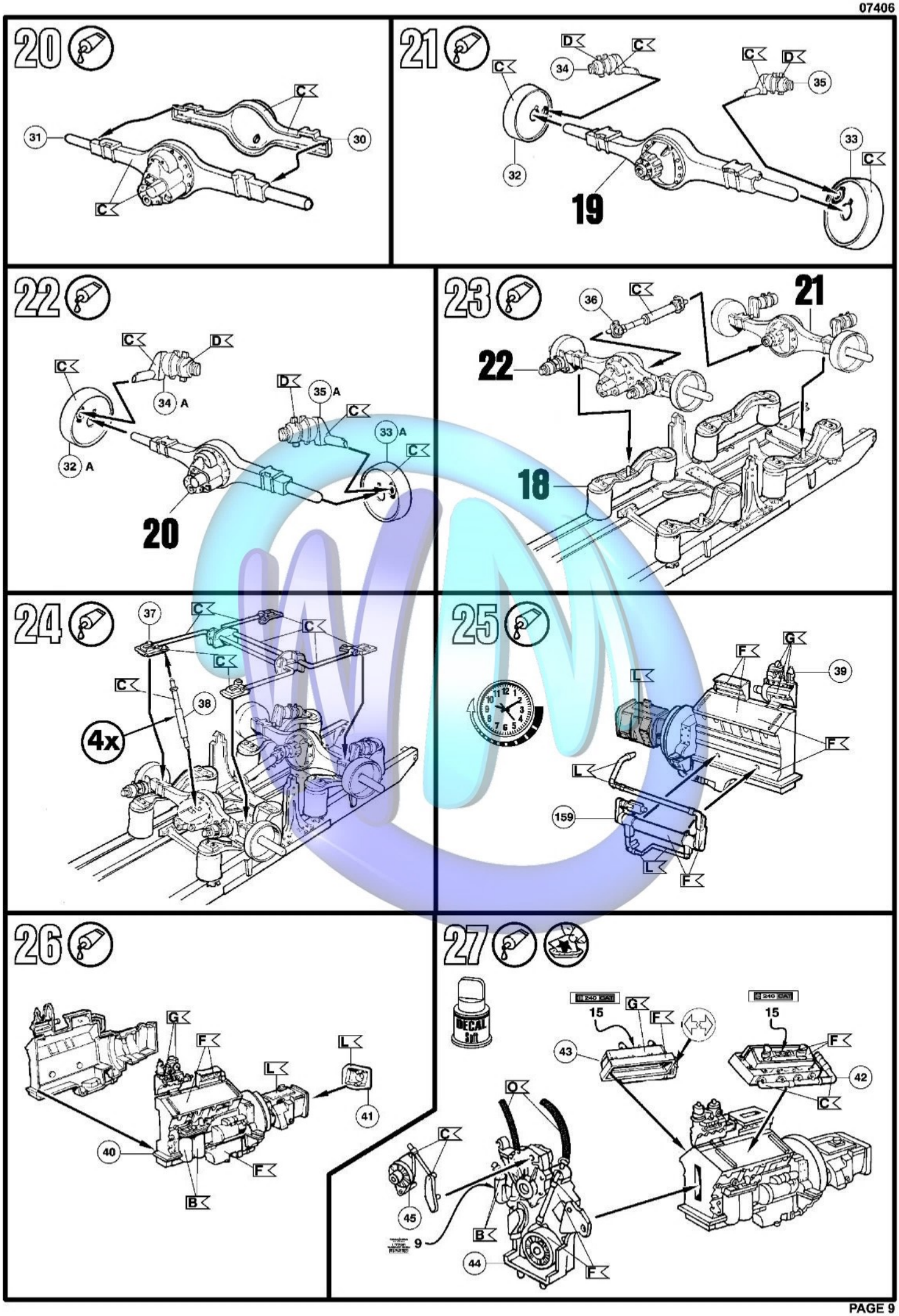
20
31
30
C
21
34
35
33
32
19
22
34 A
35 A
33 A
32 A
20
23
36
21
22
18
24
37
38
4x
25
39
159
26
40
41
B
27
DECAL
Suit
15
43
42
45
44
9

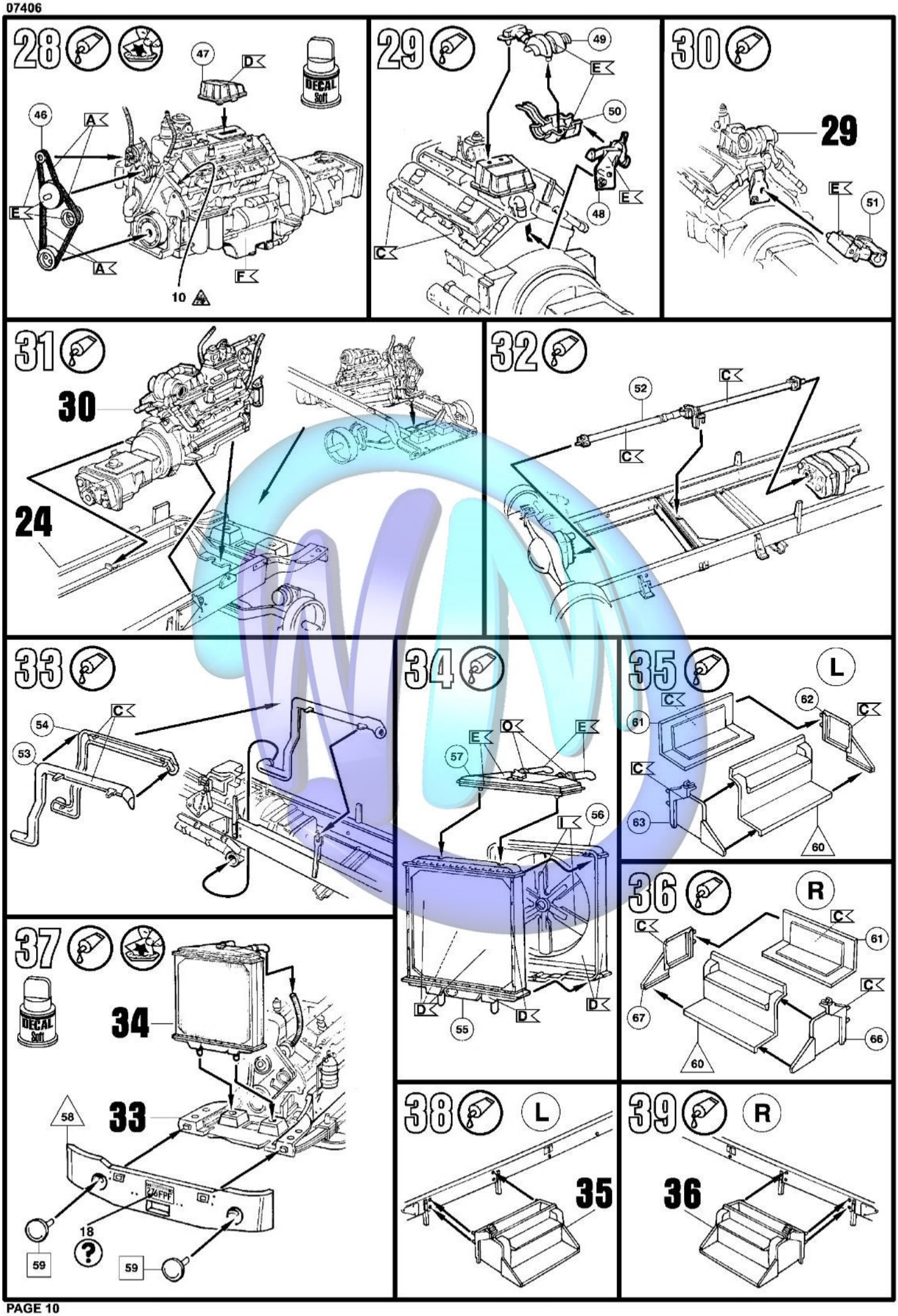
28
47
D
DECAL Soft
46
A
E
A
F
10
29
49
E
50
E
48
C
30
29
E
51
31
30
24
32
52
C
C
33
C
54
53
34
E
O
E
57
56
I
D
D
D
55
35
L
C
62
C
61
C
63
60
36
R
C
C
61
C
67
66
60
37
DECAL Soft
34
33
58
226FPF
18
59
59
38
L
35
39
R
36

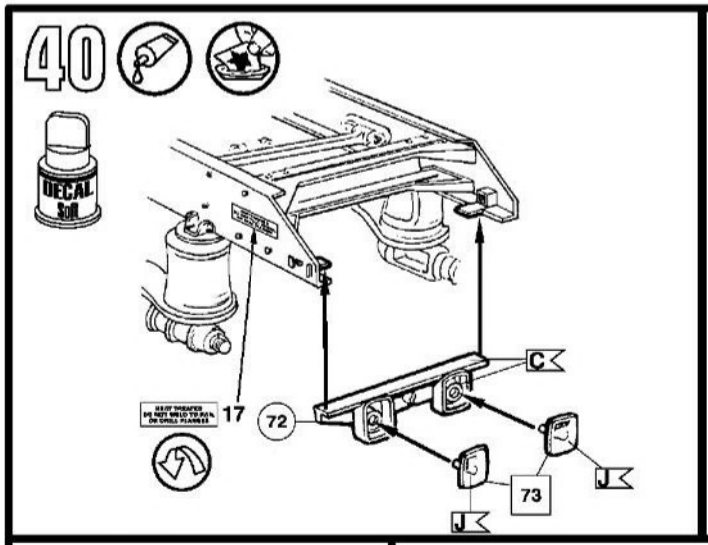
40
DECAL
17
72
C
73
J
J

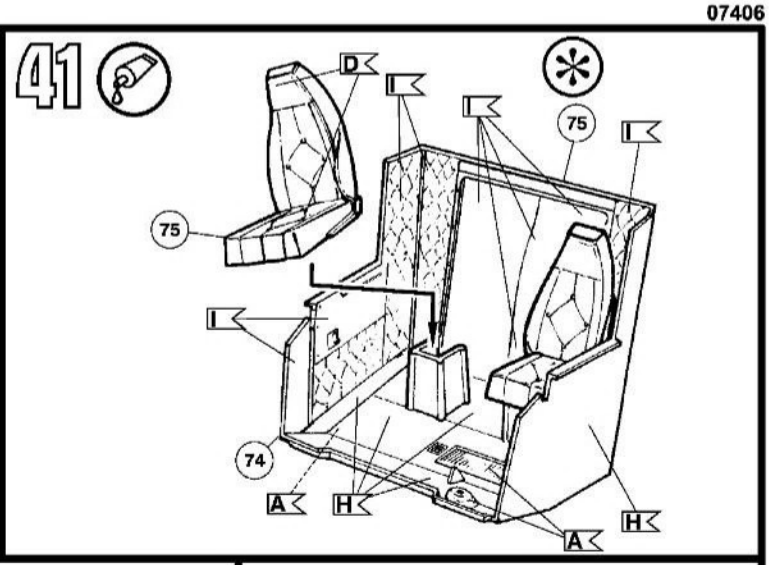
41
D
I
I
75
I
75
I
74
A
H
A
H

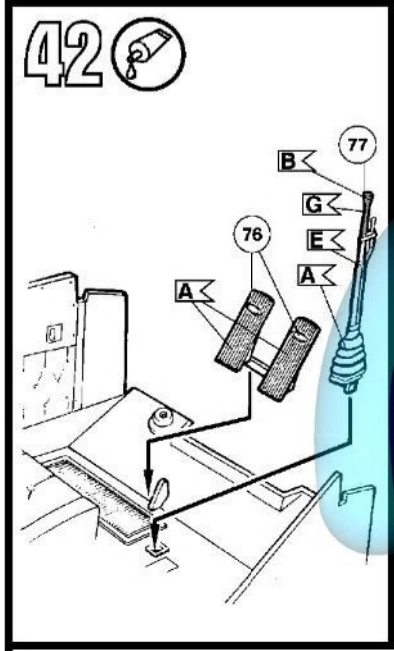
42
77
B
G
E
A
76
A

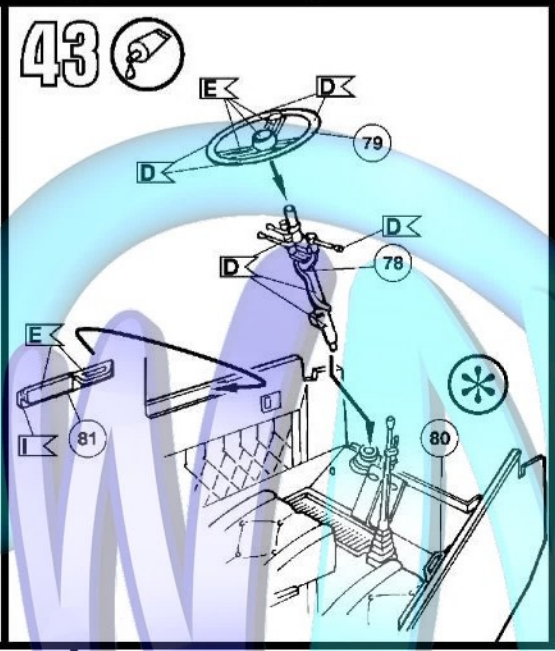
43
E
D
79
D
D
78
D
E
I
81
80

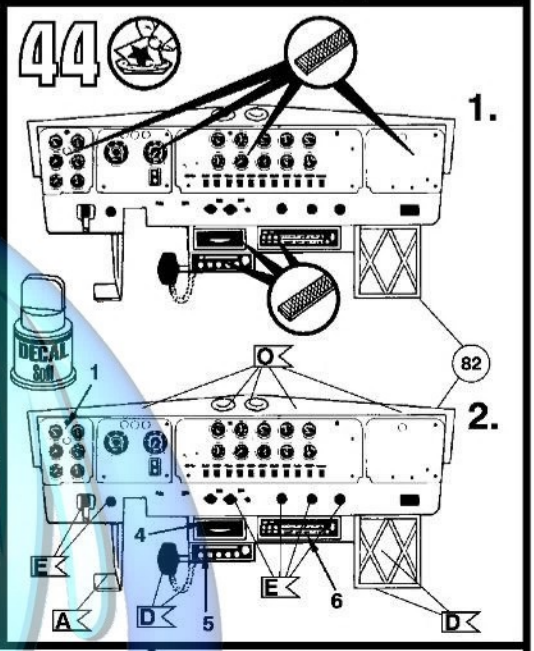
44
1.
DECAL
1
O
82
2.
4
E
E
6
A
D
5
D

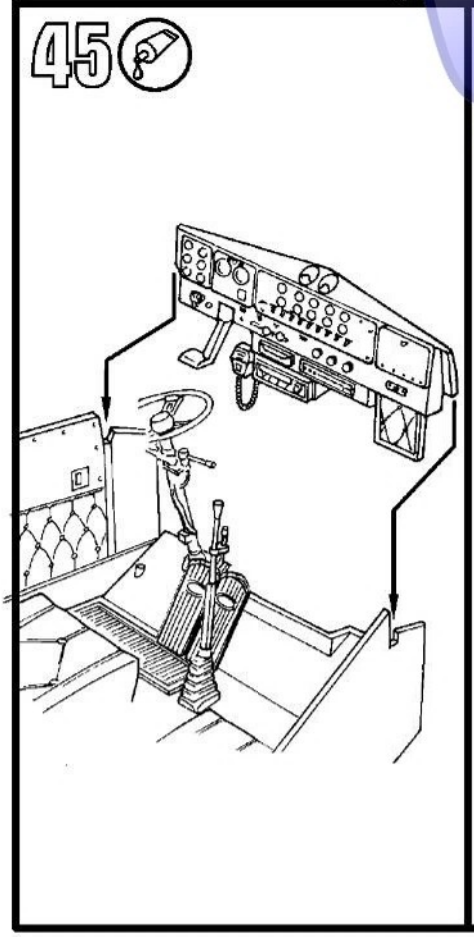
45

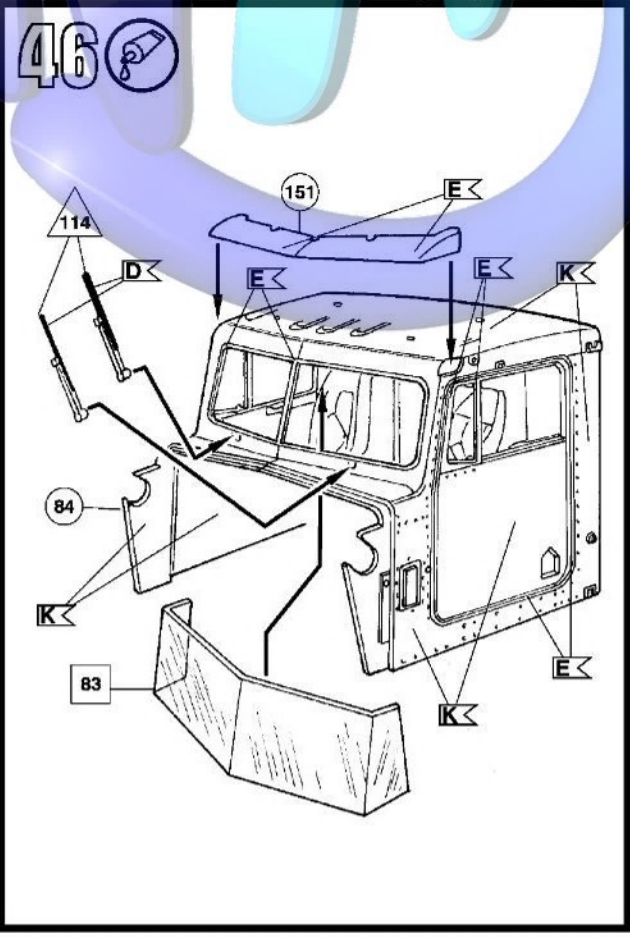
46
151
E
114
D
E
E
K
84
K
83
E
K

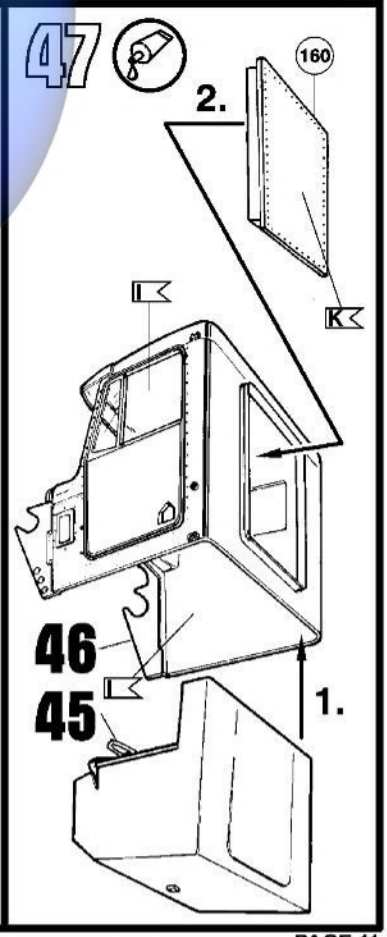
47
160
2.
K
I
46
I
1.
45

48

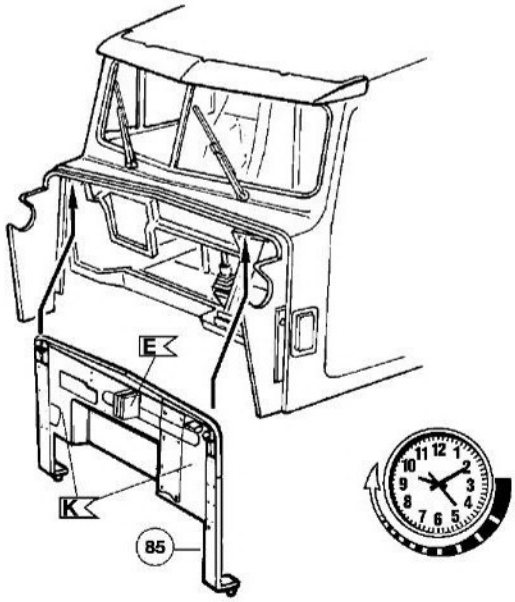

49

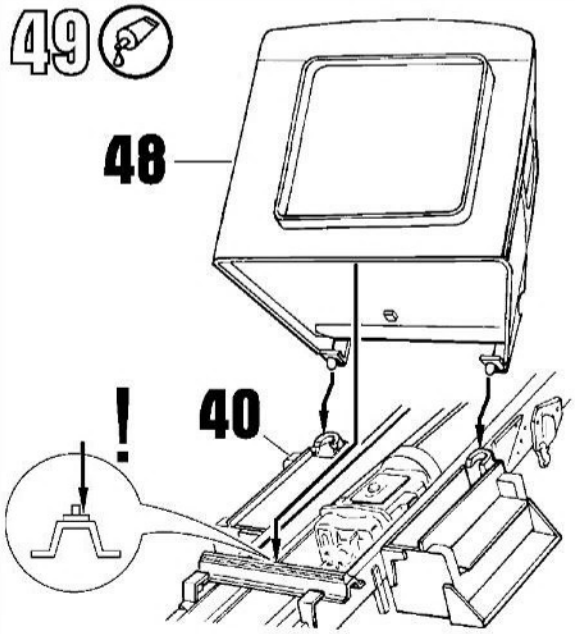

50

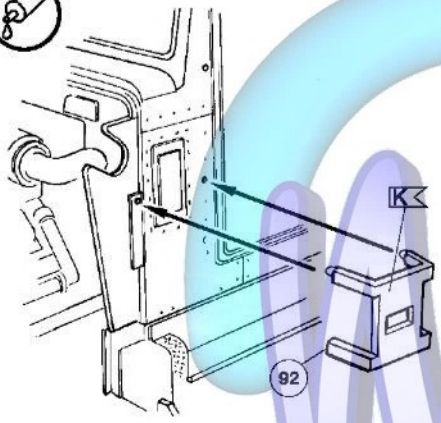

51

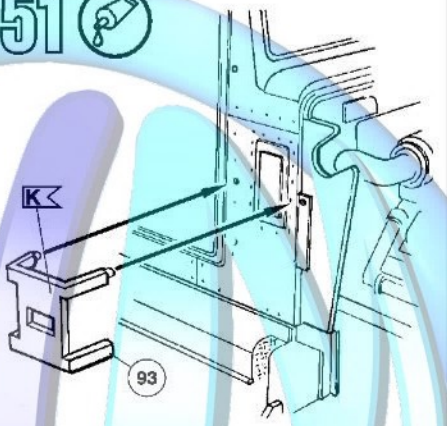

52

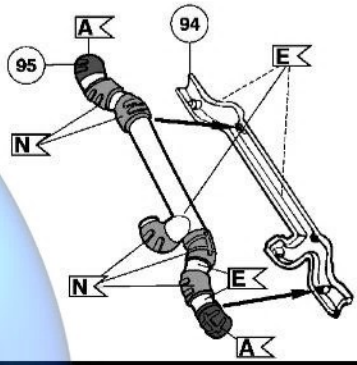

53

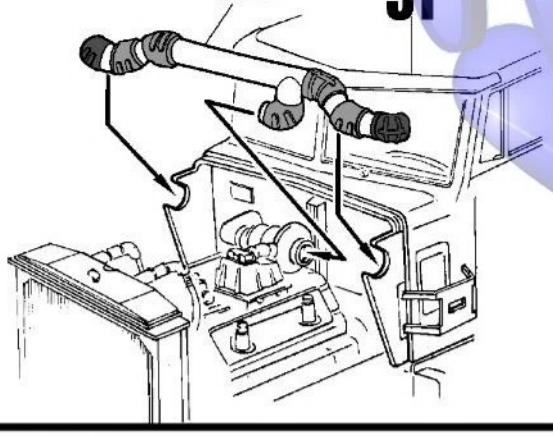

54 L

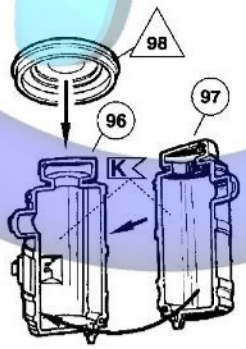

55 R

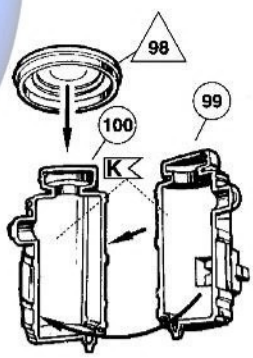

56

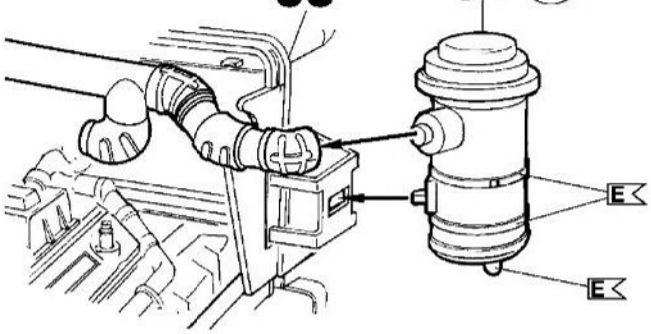

57

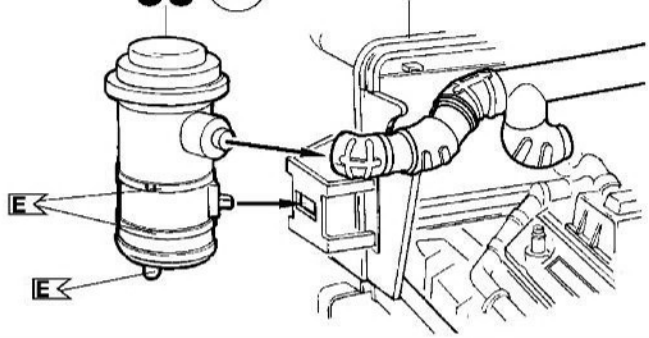

58

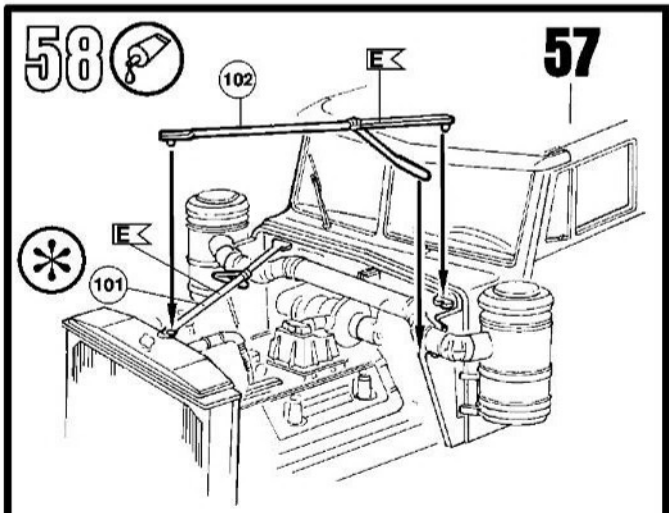

59

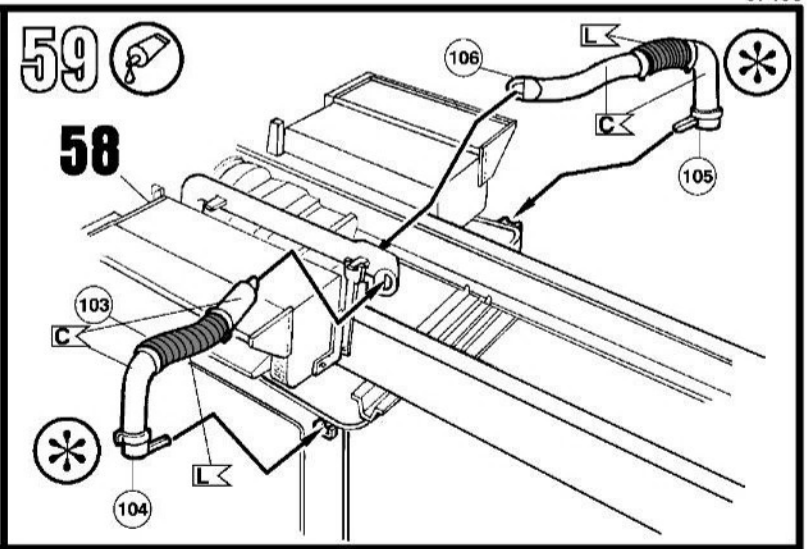

60

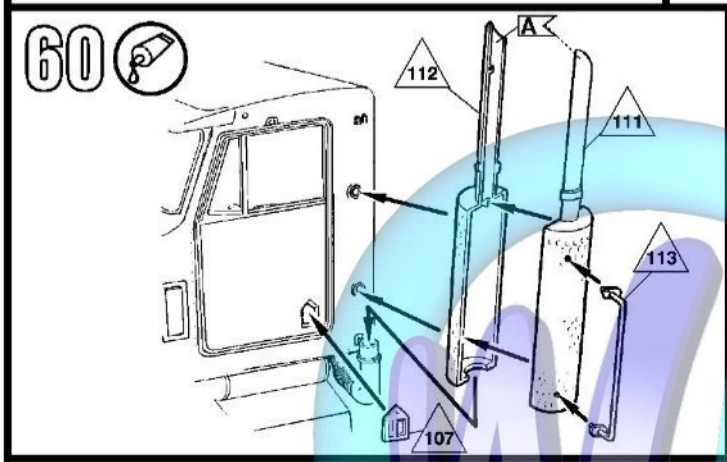

61

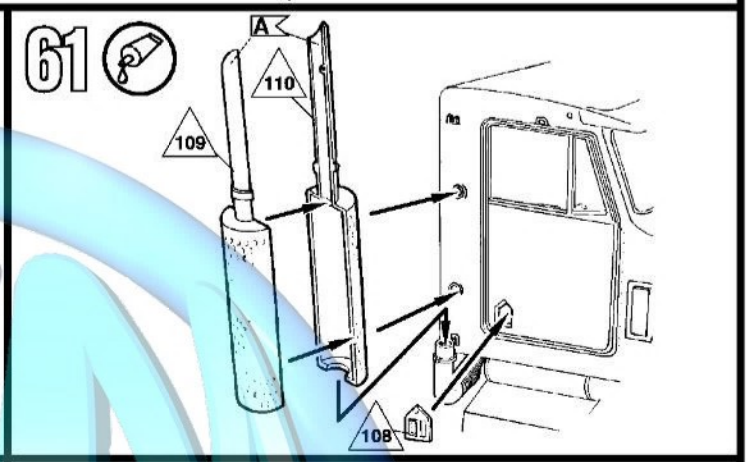

62

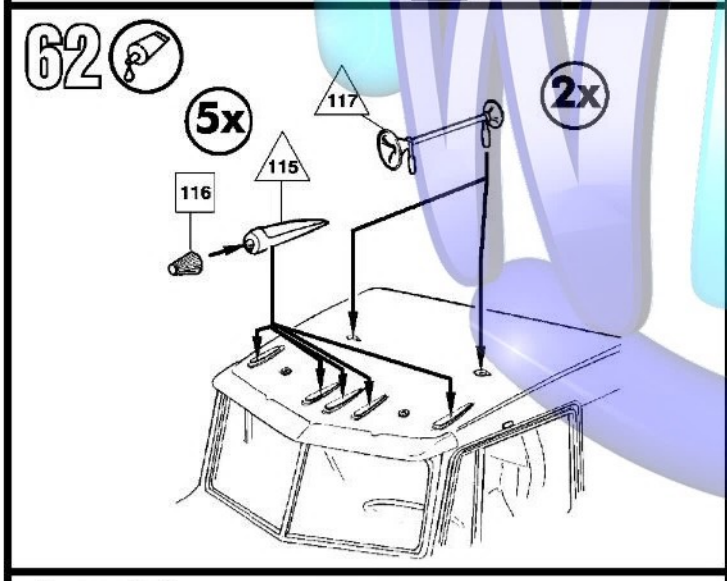

63

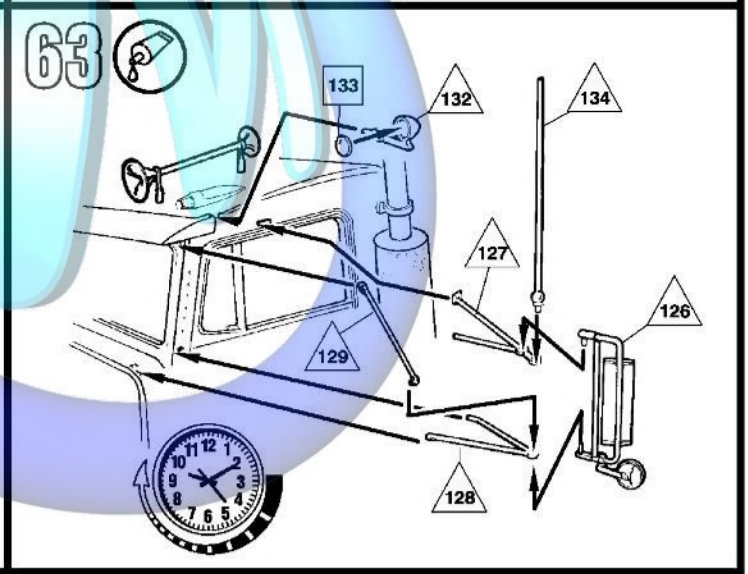

64

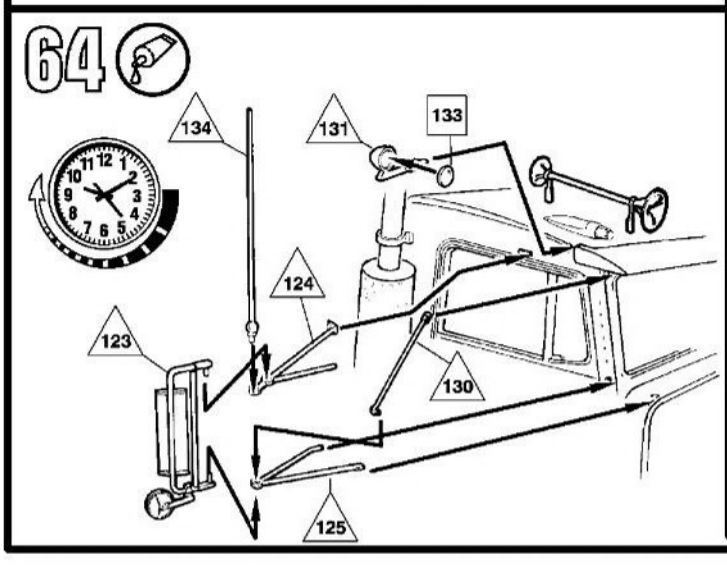

65

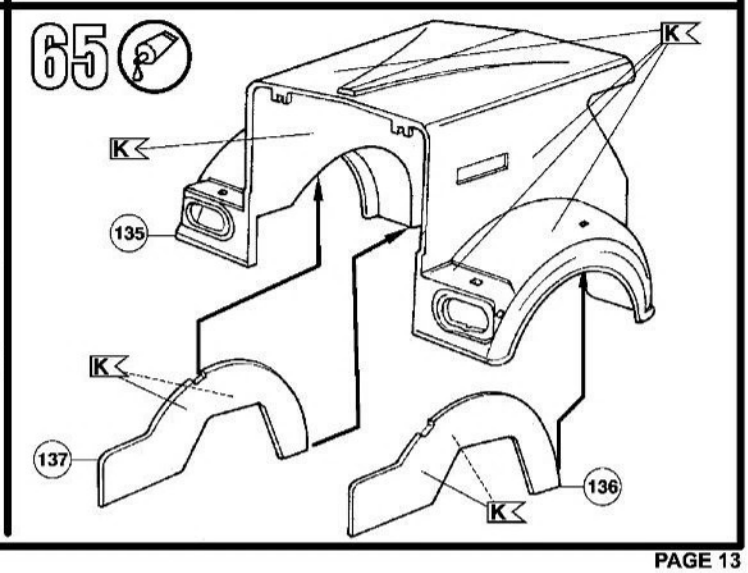

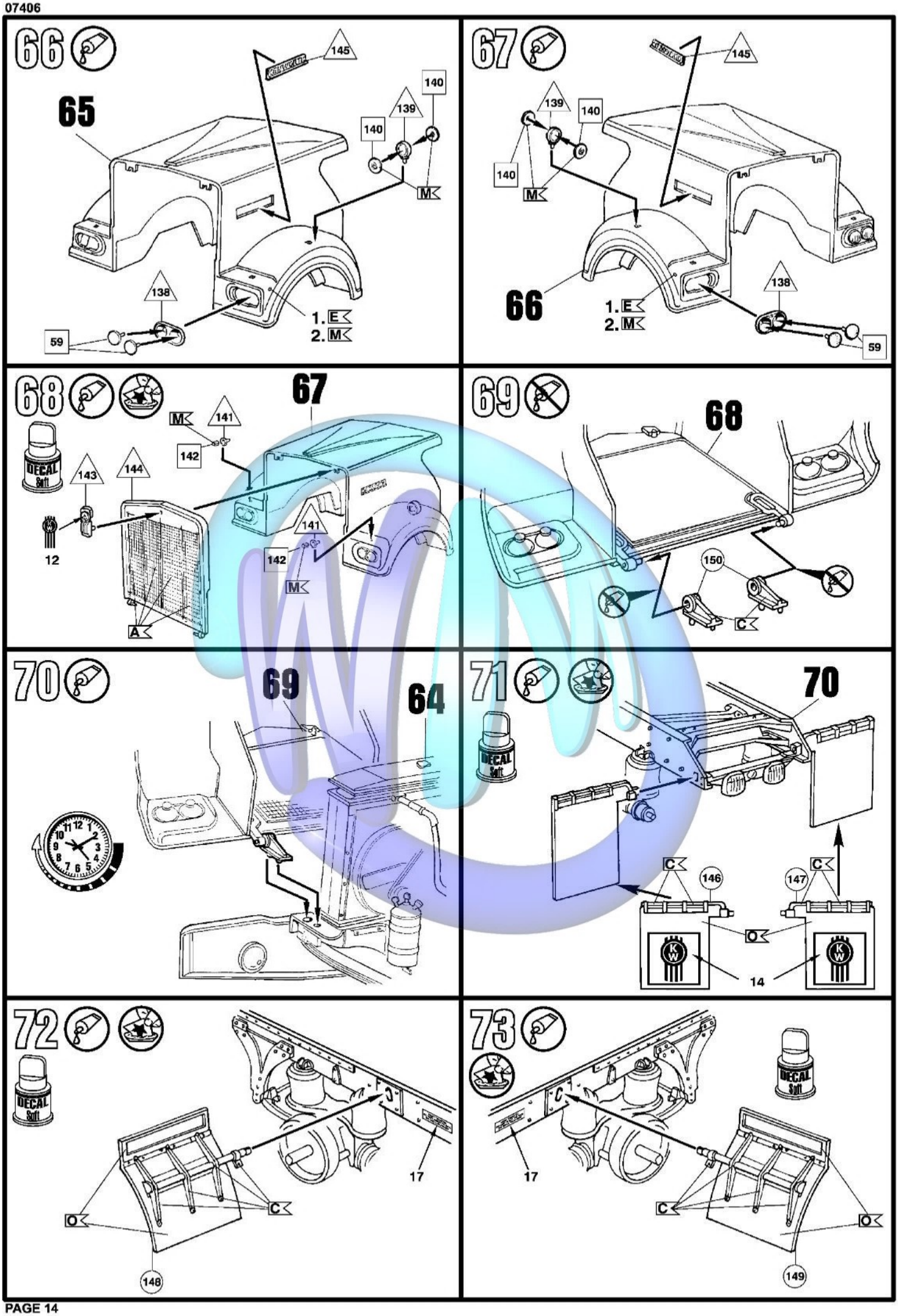
66
65
145
140
139
140
M
138
59
1. E
2. M
67
145
139
140
140
M
66
138
1. E
2. M
59
68
67
M
141
142
DECAL Soft
143
144
12
141
142
M
A
69
68
150
C
70
69
64
71
70
DECAL Soft
C
146
147
C
O
14
72
DECAL Soft
17
O
C
148
73
DECAL Soft
C
17
C
O
149

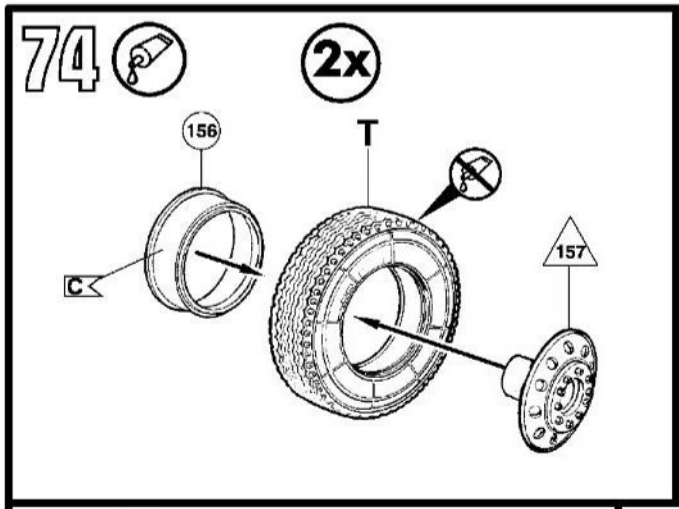
74
2x
156
T
157
C

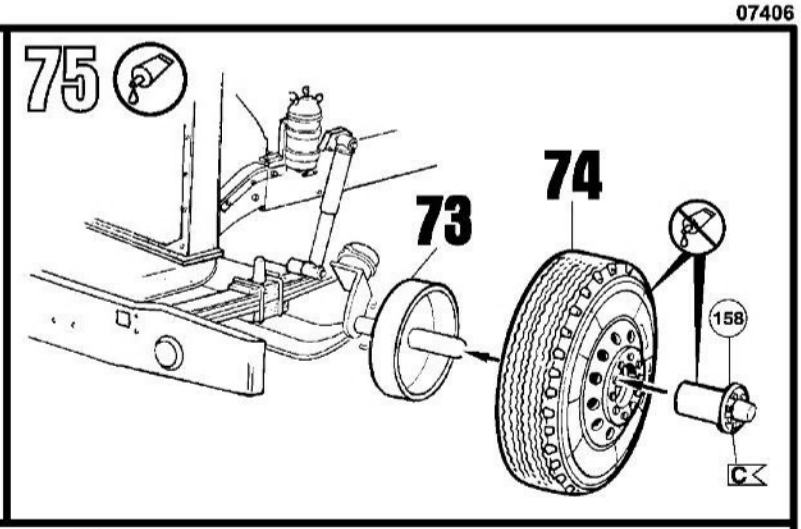
75
73
74
158
C

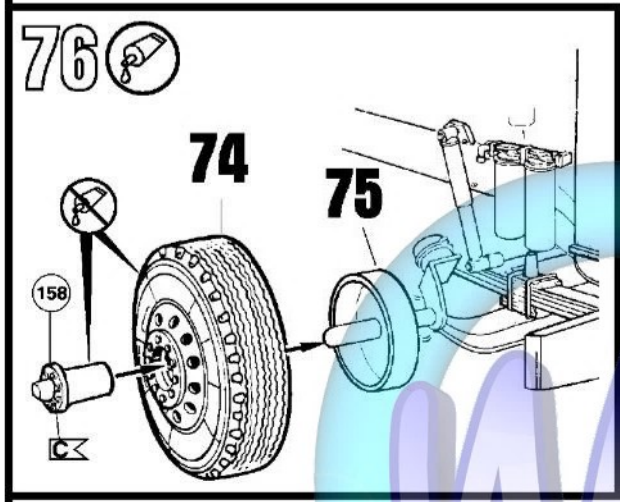
76
74
75
158
C

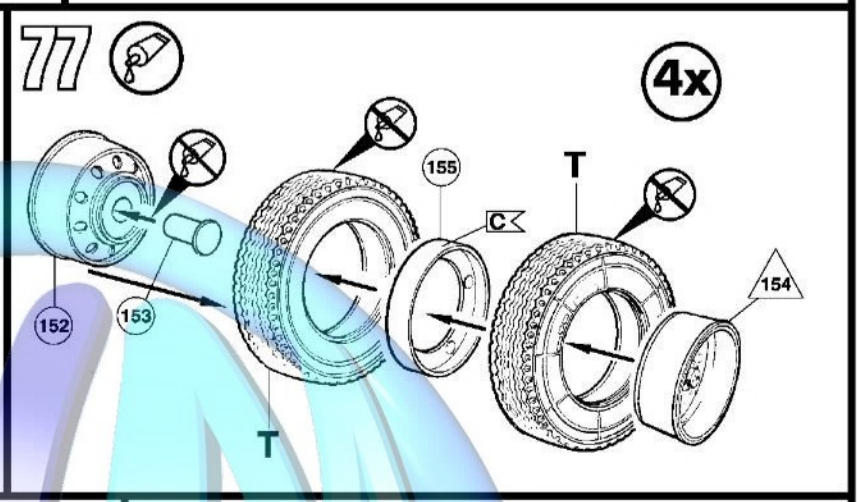
77
4x
155
T
C
154
152
153
T

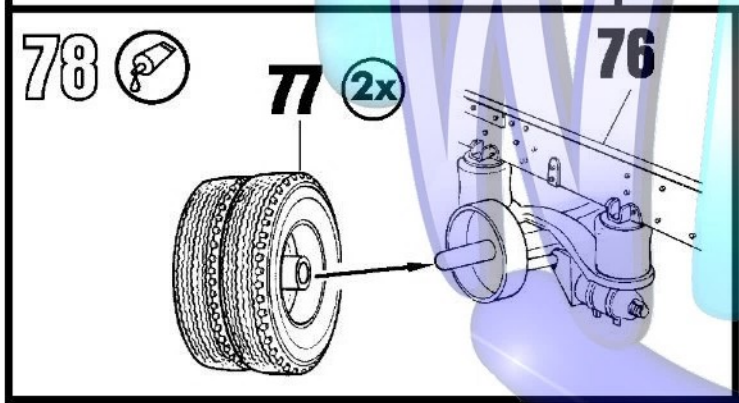
78
77
2x
76

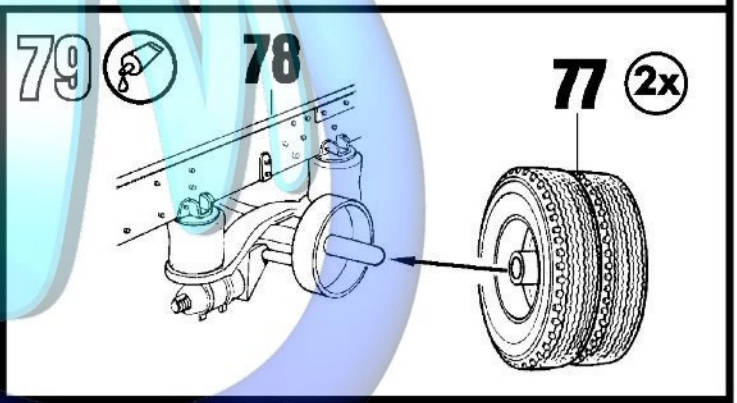
79
78
77
2x

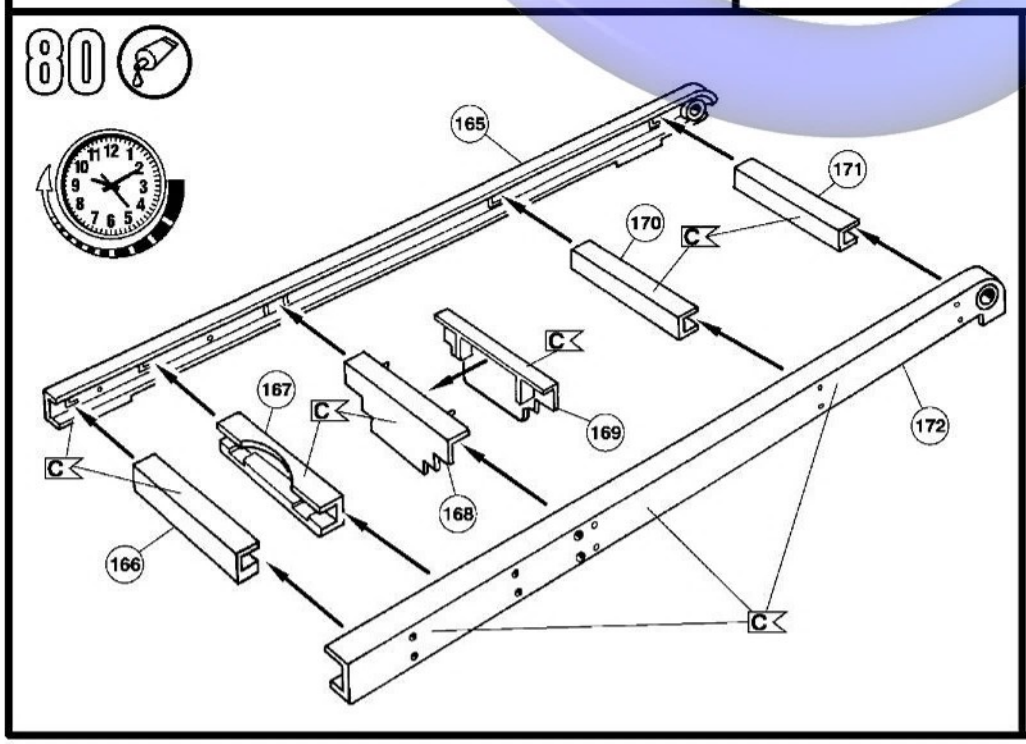
80
165
171
170
C
169
167
172
168
166

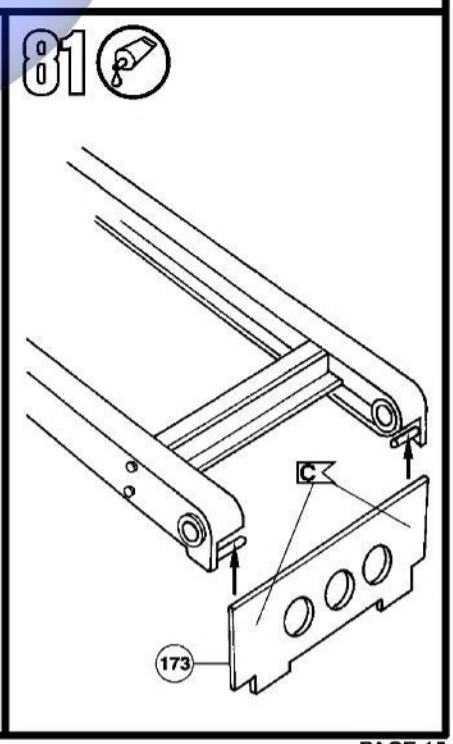
81
C
173

82

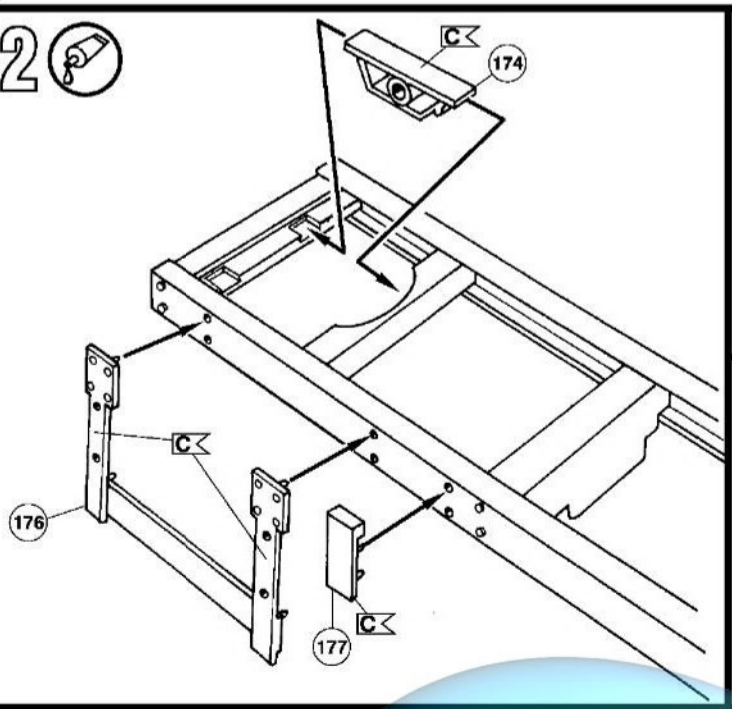

83

2x

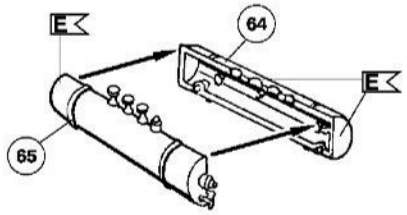

84

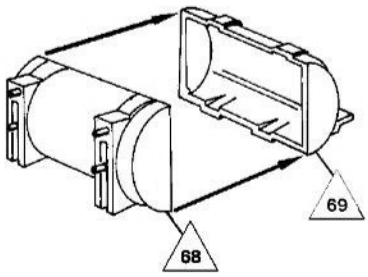

85

DECAL Soft

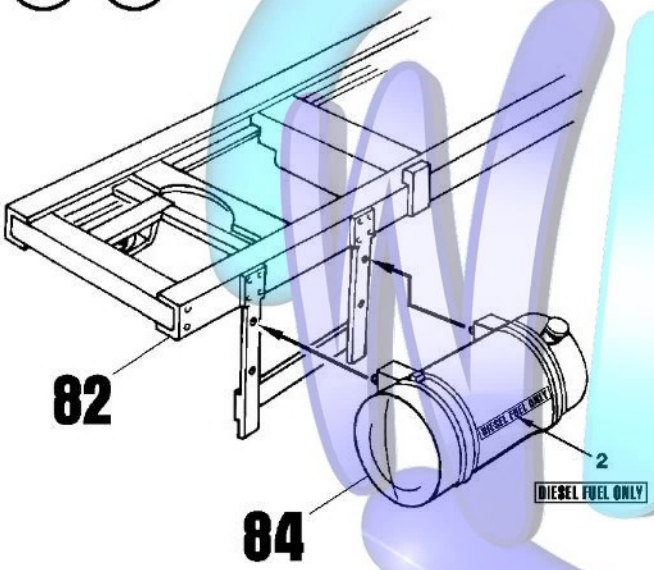

86

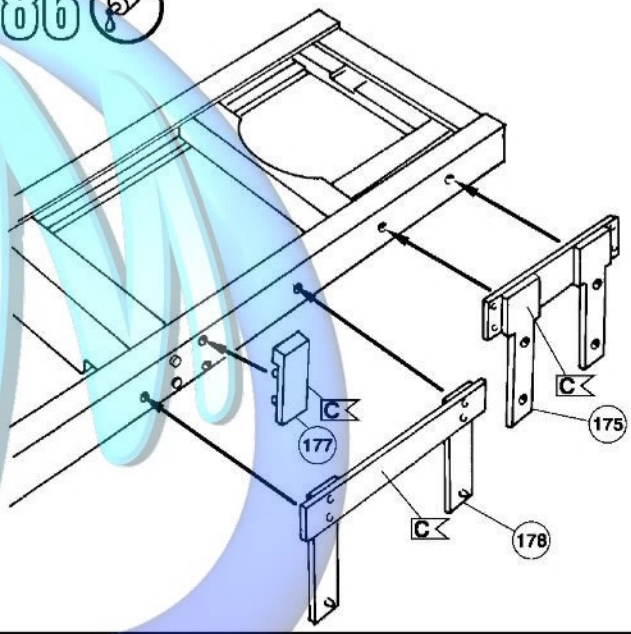

87

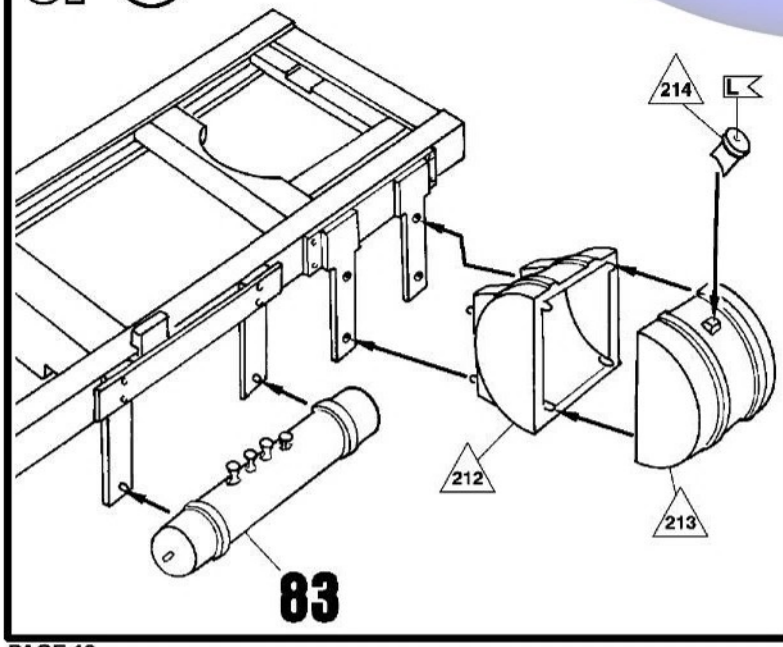

88

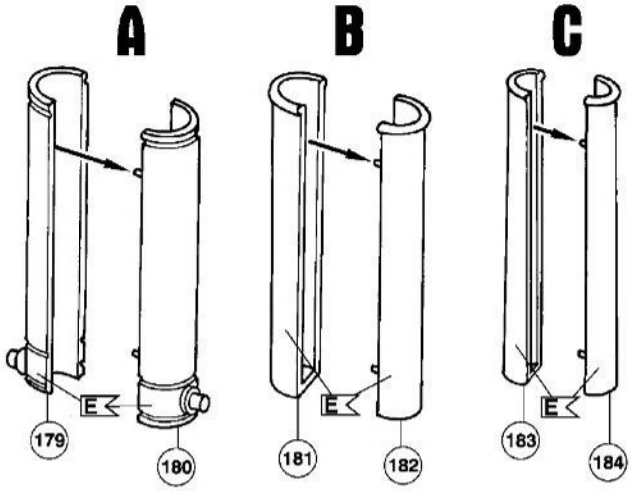

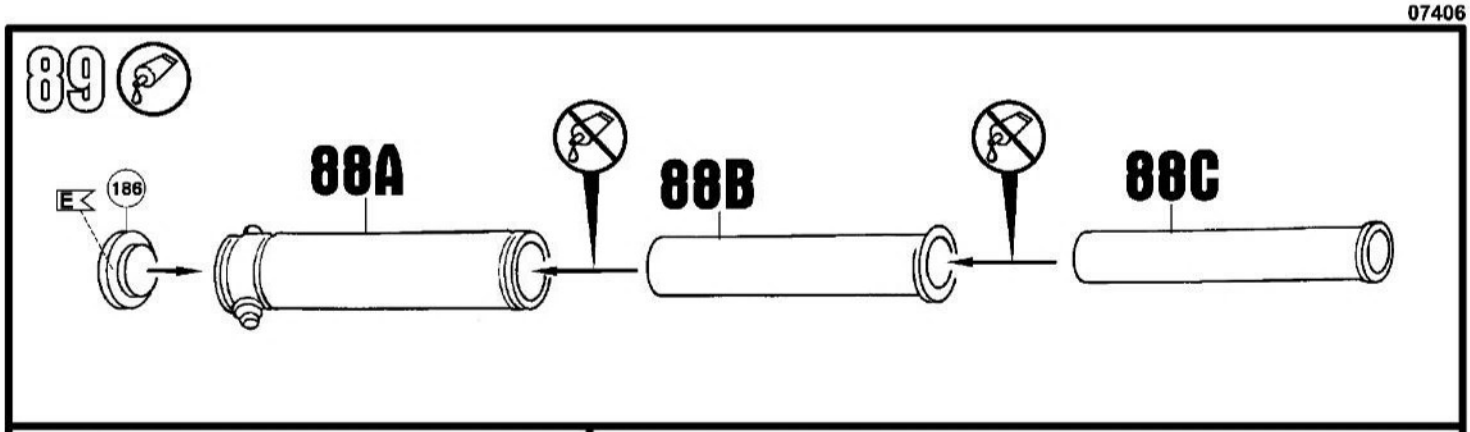
89
E
186
88A
88B
88C

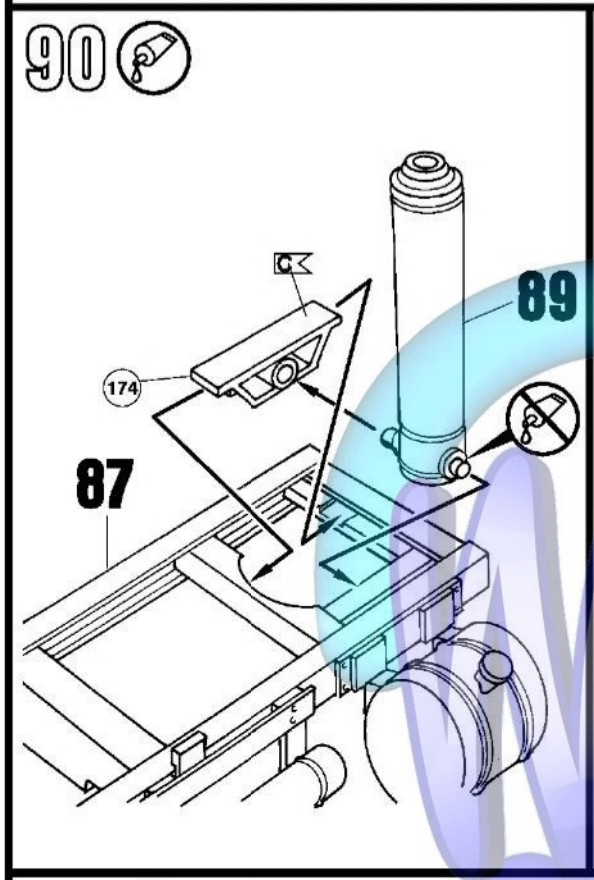
90
C
174
89
87

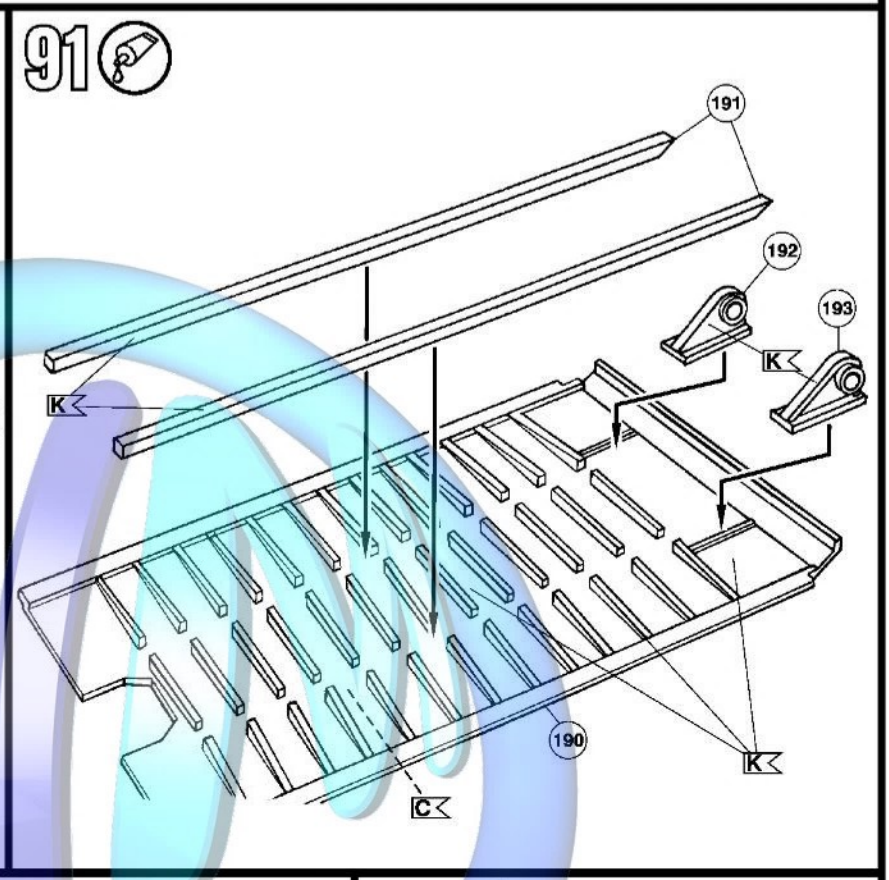
91
191
192
193
K
K
190
K
C

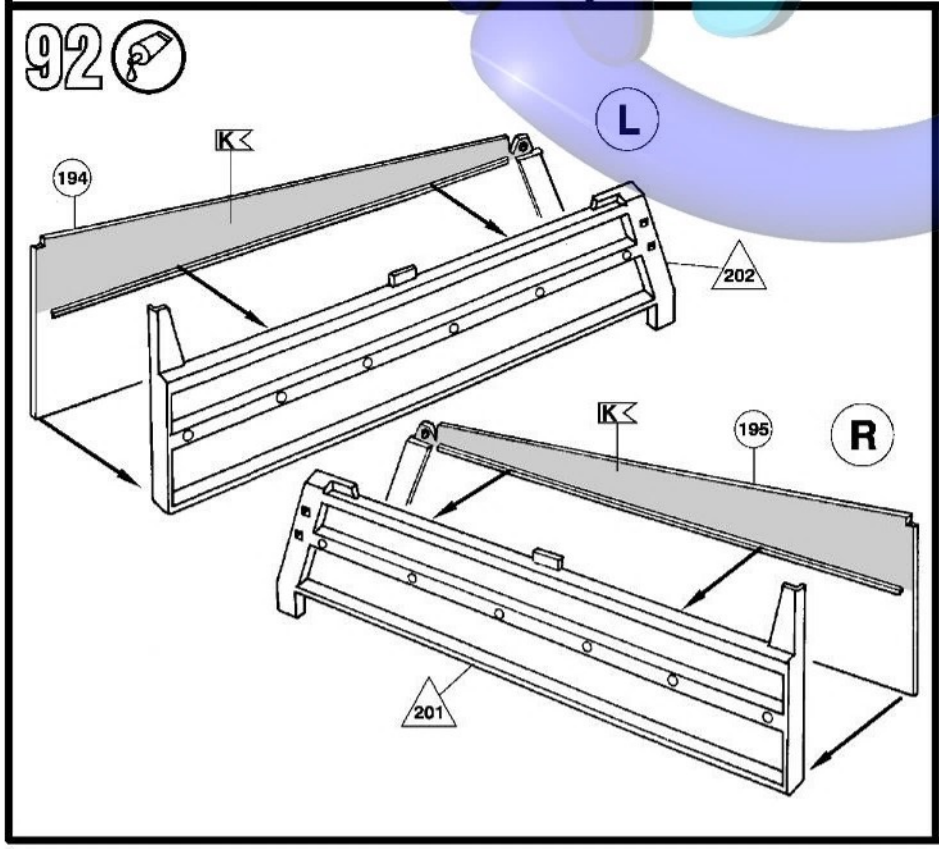
92
L
K
194
202
K
195
R
201

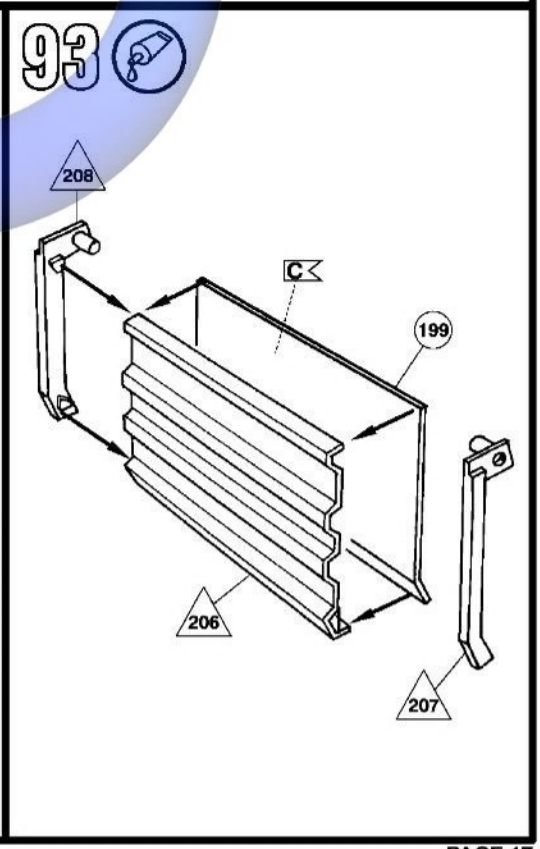
93
208
C
199
206
207

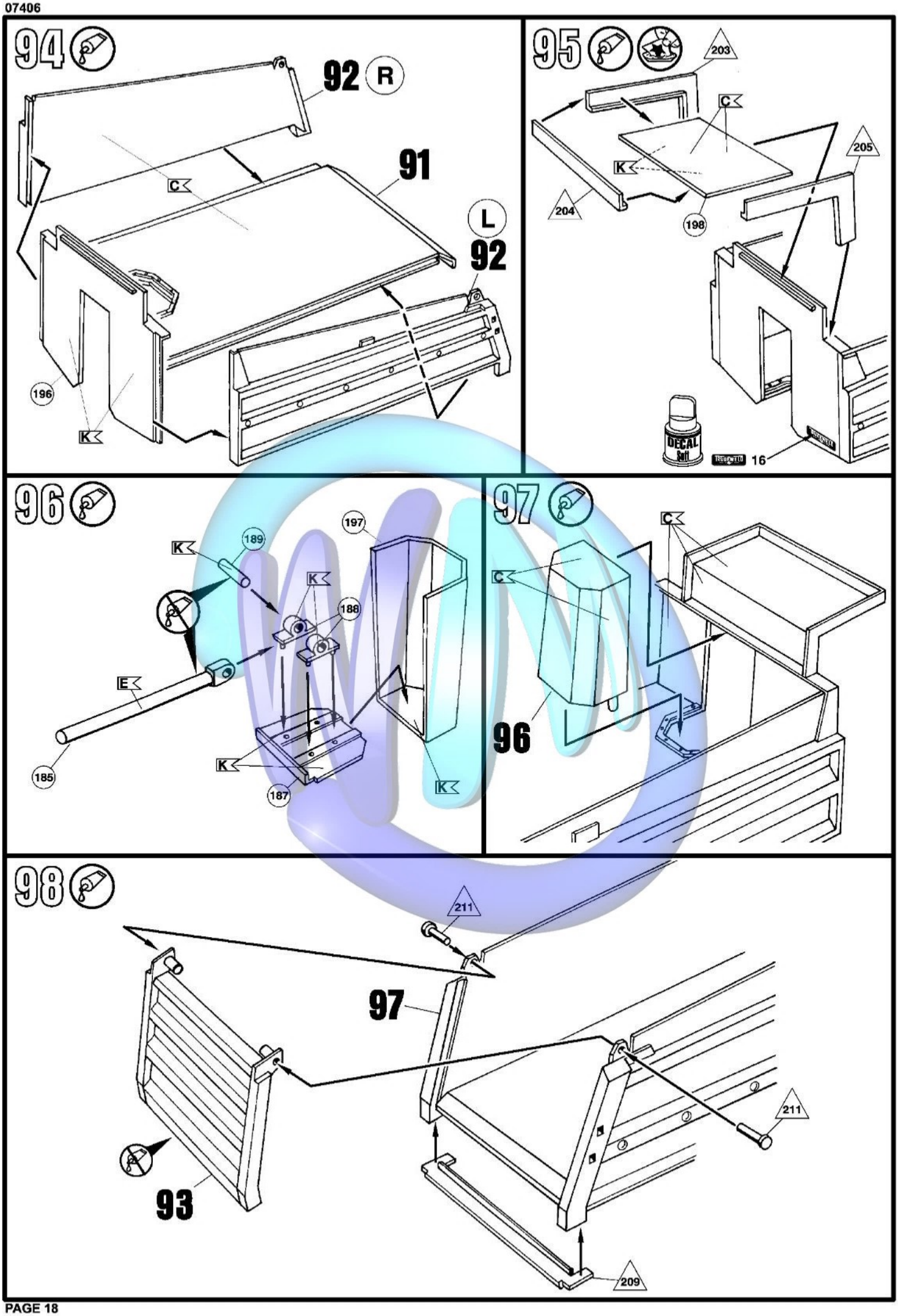
94
92
R
91
C
L
92
196
K
95
203
C
K
205
204
198
DECAL
Soft
16
96
197
189
K
K
188
E
185
K
187
K
97
C
C
96
98
211
97
211
93
209

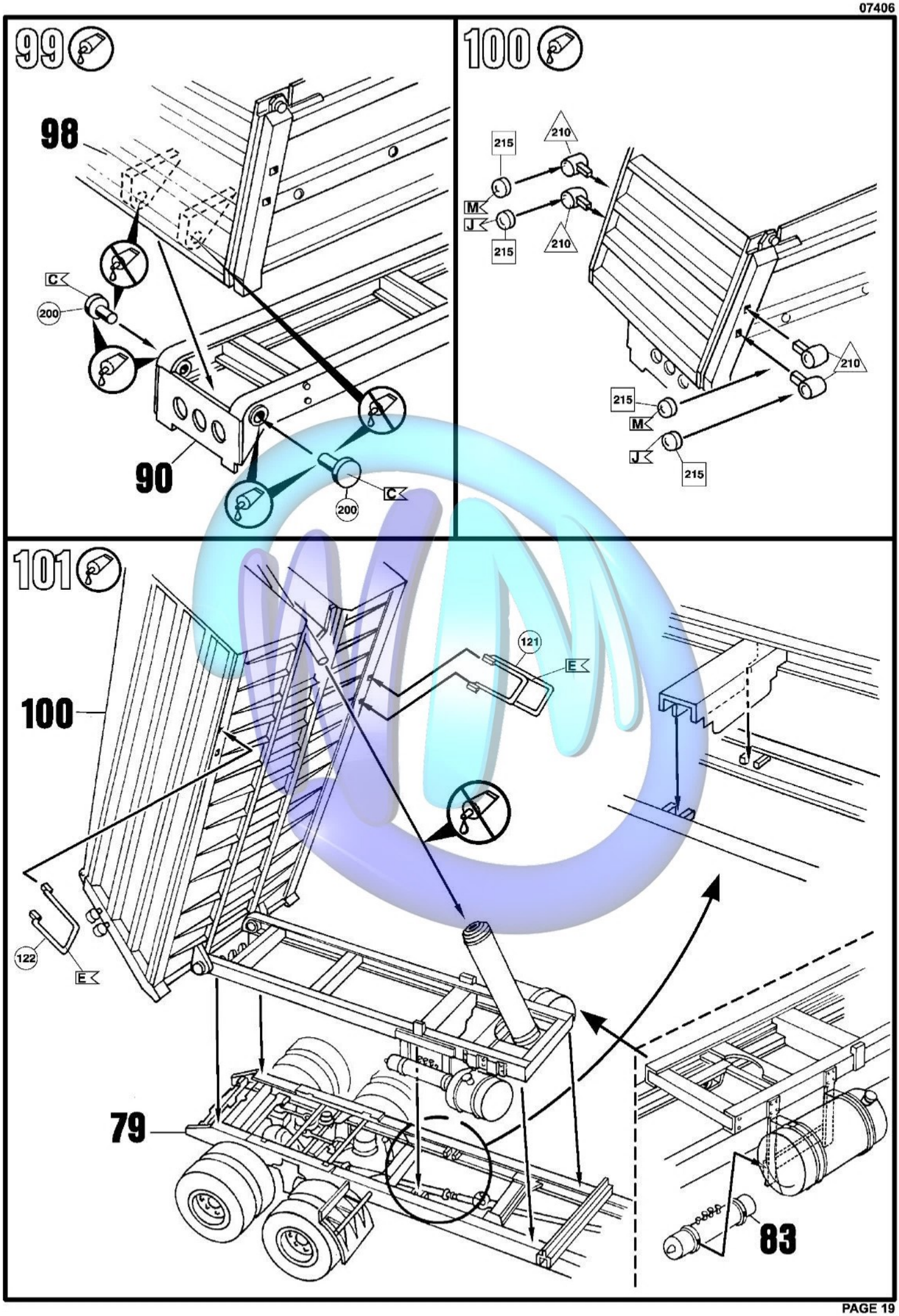
99
98
C
200
90
C
200
100
215
210
M
J
215
210
210
215
M
J
215
101
100
121
E
122
E
79
83

102

DECAL
Soft

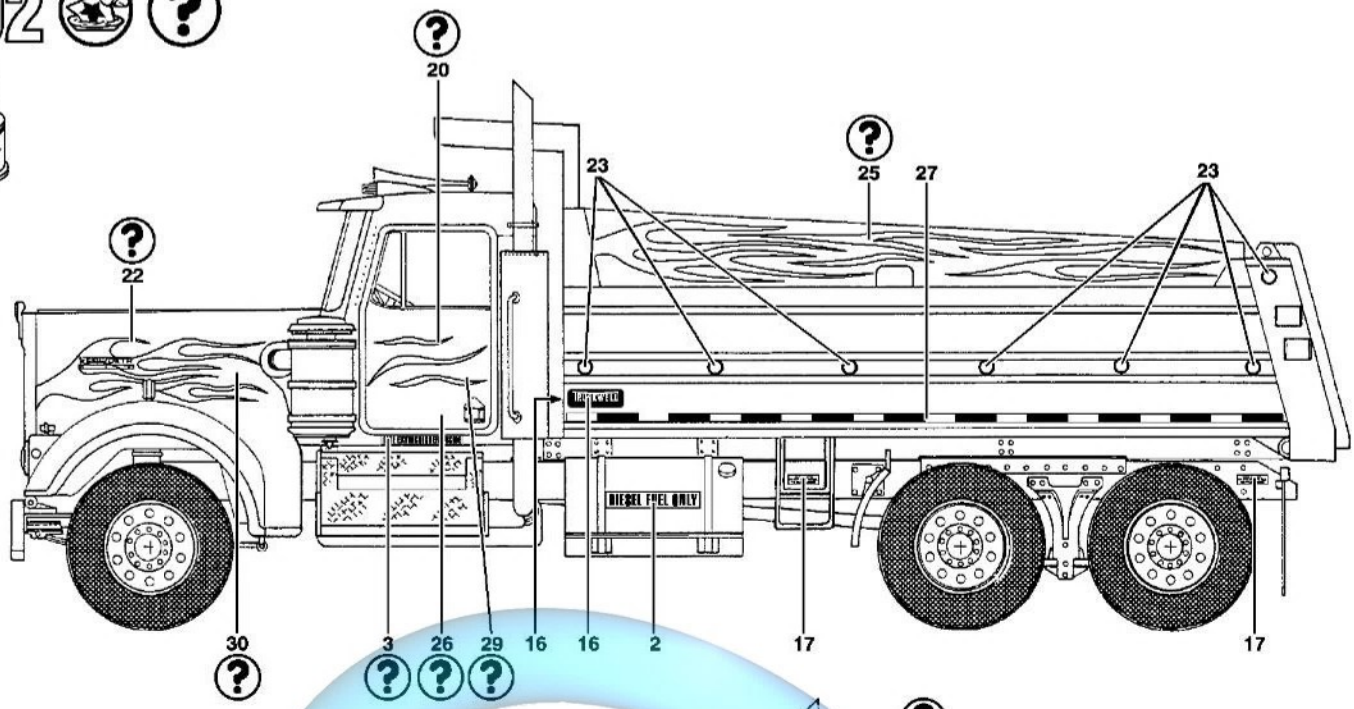
20
25
27
23
23
22
TRUCKWELD
DIESEL FUEL ONLY
30
3
26
29
16
16
2
17
17

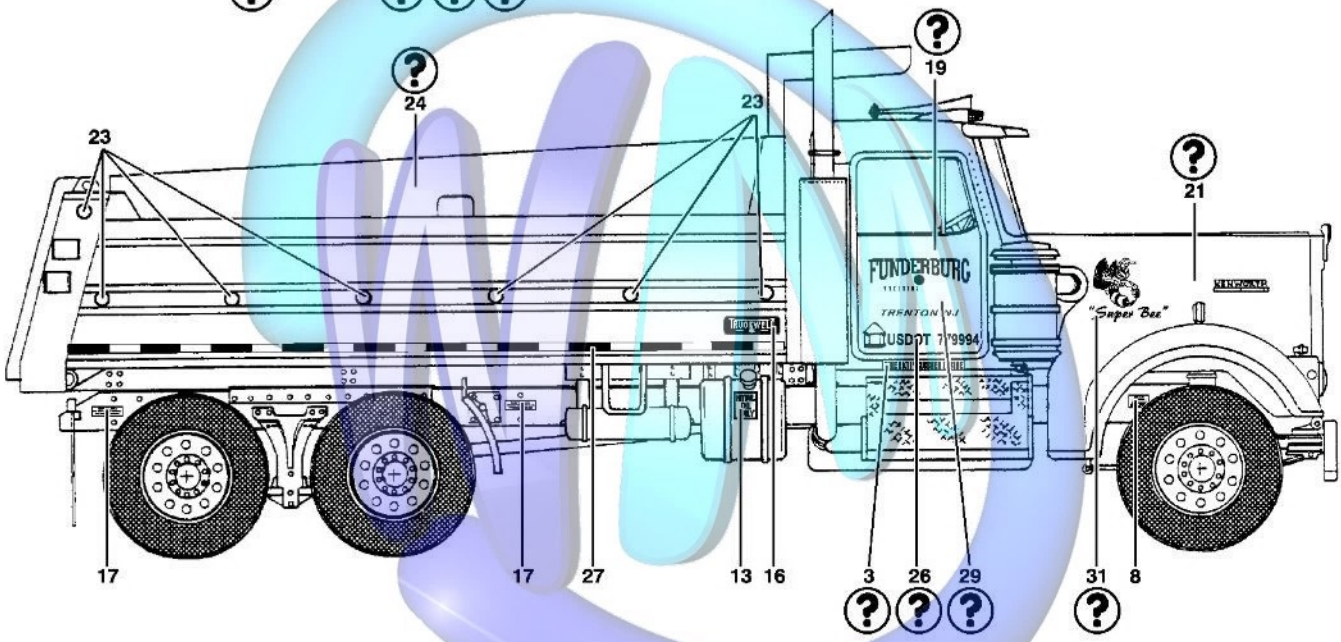
24
23
23
19
21
FUNDERBURG
TRENTON N.J.
USDOT 779994
"Super Bee"
TRUCKWELD
17
17
27
13
16
3
26
29
31
8

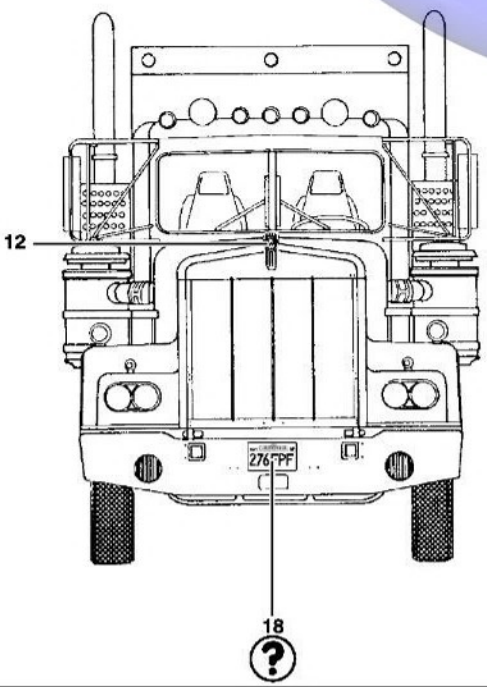
12
276FPF
18

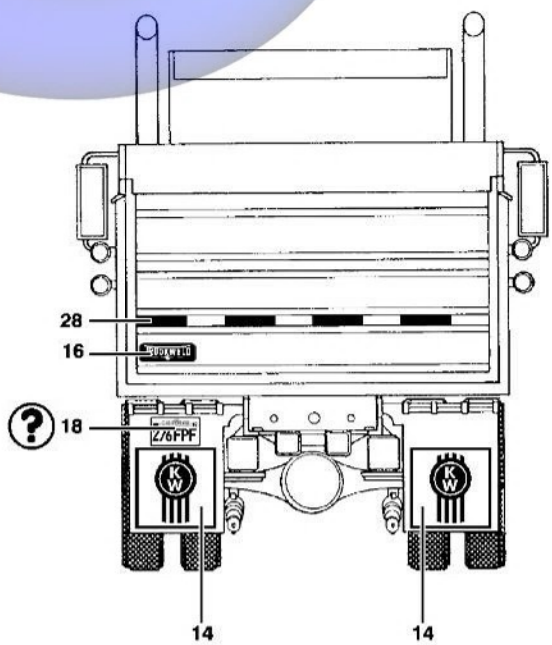
28
16
TRUCKWELD
18
276FPF
14
14