Multipurpose Amphibious Assault Ship
U.S.S. IWO JIMA (LHD-7)

05109-0389
©2011 BY REVELL GmbH & Co. KG
PRINTED IN CHINA

Multipurpose Amphibious Assault Ship U.S.S. IWO JIMA (LHD-7)

Mit der U.S.S. IWO JIMA (LHD-7) stellte die US Navy 2001 das siebte Schiff der „WASP-Klasse", eine Klasse von modernen Amphibischen Mehrzweck Angriffsschiffen, in Dienst. Diese Schiffe sind Nachfolger der „TARAWA-Klasse" und können bis zu 40 Fluggeräte (Hubschrauber & Senkrechtstarter), zahlreiche Kampffahrzeuge sowie bis zu 1.894 Truppen des Marine Corps befördern. Des Weiteren beherbergt der flutbare Dockraum am Heck mehrere Landungsboote, die die Kampffahrzeuge und Truppen an Land bringen. Die Hauptaufgabe dieser Schiffe besteht darin, Landungsunternehmen der Marine zu unterstützen. Aber auch für Rettungseinsätze oder humanitäre Hilfsmissionen stehen sie zur Verfügung.

Die Planungen für die Schiffe der „WASP-Klasse" begannen um 1980, wobei auch auf die Pläne der „TARAWA-Klasse" zurückgegriffen wurde. Auch wenn beide Schiffsklassen amphibische Angriffsschiffe sind, gibt es bei der „WASP-Klasse" Detailveränderungen, die sie zu einer eigenständigen Schiffsklasse mit eigener Kennung (LHD = Landing Helicopter Dock) machten. Der Grund dafür liegt in der wesentlich gesteigerten Dockkapazität. Die U.S.S. IWO JIMA wurde von Ingalls Shipbuilding in Pascagoula, Mississippi, gebaut und am 12. Dezember 1997 auf Kiel gelegt. Der Stapellauf fand am 25. März 2001 statt. Nach Indienststellung lief sie im März 2002 zur Unterstützung der Operation Enduring Freedom aus. Heute ist sie das Flagschiff der im Atlantik operierenden 2. US-Flotte. Das Schiff ist 257,2 Meter lang, 33,5 Meter breit und hat ein über die gesamte Länge durchgehendes Flugdeck. Lediglich eine Insel, wie sie auch Flugzeugträger besitzen, ragt darüber hinaus und beherbergt Kontrollräume sowie den Antennenwald mit sämtlichen elektrischen Anlagen an zwei Masten. Das Flugdeck ist aus gehärtetem HY-100-Stahl gefertigt, um Senkrechtstartern eine sichere Landefläche zu bieten. Unter dem Flugdeck befindet sich im hinteren Drittel ein geschütztes Hangardeck für die Bordflugzeuge und –Helikopter, die durch zwei seitliche Aufzüge auf das Flugdeck befördert werden. Unter dem Hangardeck sind die hinteren 82 Meter vom Welldeck belegt, das nach hinten durch ein Tor abgeschlossen wird. Damit Landungsboote ein- und ausfahren können, besitzt das Schiff Ballasttanks, die Seewasser aufnehmen und das Heck zusätzlich um fast 3 Meter auf 11 Meter absinken lassen. Richtung Bug, an das Welldeck anschließend, befinden sich rund 2.000 Quadratmeter Frachtraum für die Kampffahrzeuge. Die U.S.S. IWO JIMA erreicht eine Geschwindigkeit von 20 Knoten. Die Besatzung besteht aus 104 Offizieren und 1.004 Matrosen. Das Lazarett bietet Platz für 600 Verletzte, die in sechs Operationssälen versorgt werden. Die Hauptbewaffnung besteht aus Startern für Luftabwehrraketen des Typs RIM-7 Sea Sparrow und RIM-116 Rolling Airframe Missile. Zusätzlich sind Nahbereichsverteidigungssysteme des Typs Phalanx CIWS installiert. Zur Verteidigung gegen kleine Boote besitzen die Schiffe 25-mm-M242-Bushmaster-Maschinenkanonen und cal .50-Maschinengewehre.

Im Welldeck kann die U.S.S. IWO JIMA drei Luftkissenboote des Typs Landing Craft Air Cushioned (LCAC) oder alternativ zwei Landing Craft Utility (LCU) mitführen. Auch bis zu 61 Assault Amphibious Vehicles AAV7 können mitgeführt werden. Die Kampffahrzeuge setzen sich meist aus M1A1 Abrams und M60 A3 Kampfpanzer, LAV-25 Radpanzer, HMMWV's und MTVR-Trucks zusammen. Die Luftflotte besteht aus CH-46 Sea Knight (12), CH-53E Sea Stallion (4), AH-1W Super Cobra, UH-1 Huey, AV-8B Harrier II (6), MV-22A Osprey.

Multipurpose Amphibious Assault Ship U.S.S. IWO JIMA (LHD-7)

In 2001, with the U.S.S. IWO JIMA (LHD-7), the US Navy put into service the seventh vessel of the "WASP Class", a class of modern multi-role amphibian assault vessels. These ships, relaying the old TARAWA Class, can carry up to 40 helicopters and V/STOL (vertical/short takeoff and landing) aircraft as well as up to marines. Furthermore, this "floating dock" carries several landing crafts to bring vehicles and personal to the landing beach. The main mission of these units is supporting the landing operations of the US Navy. But they can also be used for humanitarian or rescue operations.

Planning for the new ships of the WASP class began in 1980, taking account of the design of the TARAWA class. Even if both classes concern multipurpose amphibious assault ship, some new details of the WASP class decided for the creation of a new class with its own designation, (LHD = Landing Helicopter Dock), the reason being the greatly increased docking capacity. The U.S.S. IWO JIMA was built by Ingalls Shipbuilding in Pascagoula, Mississippi, starting on December 12, 1997, and launching on March 25, 2001. After going into service in March 2002 she put to sea in support of Operation Enduring Freedom. Today she is the flagship of the US Second Fleet operating in the Atlantic. The ship is 257.2 metres long; beam 33.5 metres, with a flight deck over the total length. There is one lateral bridge, as on usual aircraft carriers, with the control tower and the various antennas fitted on two masts. The flight deck was built using hardened HY-100 steel, to make a strong landing surface for the vertical/short take-off and landing (V/STOL) aircraft. Under the flight deck, the hangar bay, occupying on third of the total length, houses all aircraft and helicopter, with two aircraft elevators servicing the hangar bay and flight deck. Under the hangar bay is an 82 metres well deck, with a watertight door aft. To allow the landing craft to exit and home, the ship is fitted with ballast tanks, which fill with see water and lower the ship by 3 to 11 meters in the water. Toward the bow, behind the well deck, is a 2.000 square metres vehicle hold. The U.S.S. IWO JIMA can sail at 20 knots. The ship's company included 104 officers and 1.004 enlisted personal. IWO JIMA has medical facilities for up to 600 casualties, with six operating rooms. The main armament includes starters for antiaircraft RIM-7 Sea Sparrow and RIM-116 Rolling Airframe missiles, and short range Phalanx CIWS systems. Close protection against boat attacks is given by 25 mm M242-Bushmaster automatic guns and classical .50 cal machine guns.

In her well deck, the U.S.S. IWO JIMA can take three landing craft air cushioned (LCAC) or two landing craft utility (LCU), and up to 61 Assault Amphibious Vehicles AAV7. The combat vehicles are mainly M1A1 Abrams and M60 A3 battle tanks, LAV-25 wheeled armoured vehicles, HMMWV and MTVR trucks. The aircraft and helicopters are mainly CH-46 Sea Knight (12), CH-53E Sea Stallion (4), AH-1W Super Cobra, UH-1 Huey, AV-8B Harrier II (6) and MV-22A Osprey.

Revell GmbH & Co. KG. • Henschelstraße 20-30 • D-32257 Buende • Germany • Tel.: +49-5223-965-0 • Fax: +49-5223-965-488 • Internet: www.revell.eu

Vor dem Zusammensetzen gut durchlesen!

Read before you start!

D: Achtung: Jedes Teil ist numeriert (1). Reihenfolge der Montageschritte beachten. Benötigte Werkzeuge: Messer und Feile zum Entfernen und Entgraten der Teile (2) Gummiband, Klebeband und Wäscheklammern zum Zusammenhalten der geklebten Einzelteile (3). Plastikteile in einer milden Waschmittellösung reinigen und an der Luft trocknen, damit der Farbanstrich und die Abziehbilder besser haften. Vor dem Ankleben prüfen ob Teile passen, Klebstoff sparsam auftragen Chrom und Farbe an den Klebeflächen entfernen. Kleine Teile anstreichen, bevor sie vom Rahmen entfernt werden (4) (5). Farben gut durchtrocknen lassen, erst dann den Zusammenbau fortsetzen. Jedes Abziehbildmotiv einzeln ausschneiden und ca. 20 Sekunden in warmes Wasser tauchen. Das Motiv an der bezeichneten Stelle vom Papier abschieben und mit Löschpapier andrücken.

NL: OPGELET: Voor de montage eerst goed de handleiding lezen. Elk onderdeel is genummerd (1). Let op de montagevolgorde. Benodigd gereedschap: mes en vijl voor het afbramen van de onderdelen (2); elastiek, plakband en wasknijpers voor het bij elkaar houden van de gelijmde onderdelen (3). Plastic onderdelen met een zacht afwasmiddel reinigen en vervolgens laten drogen, zodat de verf en de decals beter hechten. Controleer voor het lijmen of de onderdelen passen; lijm dun opbrengen. Chroom en verf van de lijmvlakken ver wijderen. Kleine onderdelen verven voordat ze van het raam worden verwijderd (4) (5). Verf goed laten drogen, dan pas verdergaan met de montage. Elke decal afzonderlijk uitsnijden en ca. 20 sec. in warm water dopen. De decal op de aangegeven plaats van het papier schuiven en met vloeipapier aandrukken.

GB: ATTENTION: Read the instructions thoroughly prior to assembly. Each component is numbered (1). Adhere to specified sequence of assembly. Tools required: knife and file for removal of components from frame (2); rubber band, adhesive tape and clothes pegs for clamping components together after applying adhesive (3). Clean plastic components in a mild detergent solution and allow to air-dry so that paint and transfers adhere better. Prior to applying adhesive, check to see whether the components fit together; apply adhesive sparingly. Remove chrome and paint from the contact surfaces. Paint small components before removing them from the frame (4) (5). Allow paint to dry well, and only then continue to assemble. Cut out each transfer individually and immerse in warm water for approx. 20 seconds. Slide transfer off paper and into designated position, then press on with blotting paper.

F: ATTENTION : lisez bien la notice de montage avant de commencer. Chaque pièce est numérotée (1). Respectez l'ordre des opérations. Outils nécessaires : couteau et lime pour ébarber les pièces (2); élastiques, ruban adhésif et pinces à linge pour maintenir les pièces collées (3). Nettoyez les pièces en matière plastique dans une solution douce de produit de lavage et faites-les sécher à l'air afin que la peinture et les décalcomanies tiennent mieux. Avant de mettre la colle, vérifiez si les pièces s'adaptent bien les unes aux autres; mettez peu de colle. Enlevez le chrome et la peinture des surfaces de collage. Peignez les petites pièces avant de les détacher de la grappe (4)(5). Laissez bien sécher la peinture avant de poursuivre l'assemblage. Découpez chaque décalcomanie séparément et plongez-la dans de l'eau chaude pendant 20 secondes environ. A l'endroit marqué, faites glisser le motif pour le séparer du papier et pressez-le sur emplacement avec du papier buvard.

E: ¡Atención! Antes de comenzar con el ensamblaje, leer detenidamente las instrucciones. Cada pieza va numerada (1). Téngase en cuenta el orden de operaciones del ensamblaje. Herramientas necesarias: Cuchilla y lima para desbarbar las piezas (2). Cintas de goma, cinta adhesiva y pinzas de ropa para sujetar las piezas pegadas (3). Lavar las piezas de plástico en una solución de detergente suave y dejar que se sequen al aire para mejorar así la adhesión de la pintura y de las calcomanías. Antes de aplicar el pegamento comprobar si las piezas quedan correctamente adaptadas. Aplicar el pegamento sin excederse. Alejar de las superficies de pegado el cromado y la pintura. Pintar las piezas pequeñas antes de desprenderlas de su sujeción (4) (5). Antes de proseguir con el ensamblaje, dejar que se seque bien la pintura. Recortar las calcomanías una por una y sumergirlas durante unos 20 segundos en agua caliente. Deslizar del papel la calcomanía en el lugar adecuado y apretarla colocando encima de ella papel secante.

I: ATTENZIONE: Prima dell'assemblaggio leggere attentamente le istruzioni di montaggio. Ogni pezzo è numerato (1). Tener presente la successione delle fasi di assemblaggio. Attrezzi necessari: coltello e lima per togliere le sbavature dai pezzi (2), nastro adesivo e mollette da bucato per tenere insieme i pezzi singoli dopo averli incollati (3). Lavare i particolari in plastica con un detergente delicato e lasciarli asciugare all'aria, per una migliore adesione dello strato di colore e della figura decalcabile. Prima di incollare, verificare che i pezzi si abbinino bene tra di loro; applicare il collante con parsimonia. Togliere cromo e colore dalle superfici da incollare.
Dipingere i piccoli accessori sul supporto prima di rimuoverli (4) (5). Far seccare bene la vernice prima di proseguire con l'assemblaggio. Ritagliare singolarmente ogni figura ed immergerla in acqua tiepida per 20 secondi circa. Applicare il motivo nella posizione segnata e tamponarlo con carta assorbente.

S: OBS: Läs instruktionerna noga igenom innan du sätter modellen samman. Varenda detalj är numrerad (1). Var noga med att följa den i sammansättningsstegen. Verktyg, som du kommer att behöva: kniv och fil för att skrapa detaljerna rena (2), gummiringar, tejp och klädnypor för att hålla samman de limmade detaljerna (3). Rengör plastdetaljerna in en mild tvättmedelslösning och torka dem i luften för att lack och dekaler skall hålla bättre. Kolla, om detaljerna passar ihop innan du klistrar dem och använd limmet sparsamt. Avlägsna krom och lack från ytorna, som kommer att limmas ihop. Måla de små detaljerna innan du avlägsnar dem från ramen (4) (5). Låt lacket riktigt torka igenom innan du fortsätter med sammansättningen. Skär av varje dekalmotiv enskilt och doppa det i varmt vatten i ca 20 sekunder. Flytta motivet bort från papperet genom att trycka väl det angivna stället och tryck fast med läskpapper.

DK: BEMÆRK: Inden sammensætningen begyndes, skal byggevejledningen læses godt igennem. Hver del er nummereret (1). Rækkefølgen af monteringstrinnene skal overholdes. Nødvendigt værktøj: Kniv og fil til afgratning af delene (2); gummibånd, tape og tøjklemmer til at holde de klæbede (3) enkeltdele sammen. Plastikdelene renses i en mild sæbeopløsning og lufttørres så malingen og overføringsbillederne bedre kan hæfte. Inden påføringen af lim kontrolleres om delene passer; limen påføres sparsommeligt. Krom og farve fjernes fra klæbefladerne. De små dele males inden de fjernes fra rammen (4) (5). Lad farven tørre godt inden sammensætningen fortsættes. Overføringsbillednes motiver skæres ud enkeltvis og dyppes ca. 20 sek. i varmt vand. Skub motivet fra papiret og tryk det fast med trækpapir.

GR: ΠΡΟΣΟΧΗ: Πριν τη συναρμολόγηση, διαβάστε καλά τις οδηγίες. Κάθε εξάρτημα είναι αριθμημένο (1). Προσέξτε τη σειρά "των βημάτων" συναρμολόγησης. Απαιτούμενα εργαλεία: μαχαίρι και λίμα για τη λείανση των εξαρτημάτων (2), λαστιχένια ταινία, κολλητική ταινία και μανταλάκια για τη συγκράτηση των κολλημένων μεμονωμένων εξαρτημάτων (3). Καθαρίστε τα πλαστικά εξαρτήματα μέσα σε ένα "μαλακό" καθαριστικό διάλυμα και στεγνώστε τα στον αέρα, ώστε να υπάρξει καλύτερη πρόσφυση του χρώματος και των χαλκομανιών. Πριν το κόλλημα, ελέγξτε αν ταιριάζουν μεταξύ τους τα εξαρτήματα. Επαλείψτε οικονομικά την κόλλα. Απομακρύνετε από τις επιφάνειες επικόλλησης, χρώμιο και βαφή. Βάψτε τα μικρά εξαρτήματα, πριν απομακρυνθούν από το πλαίσιο (4) (5). Αφήστε να στεγνώσουν καλά τα χρώματα και ύστερα συνεχίστε τη συναρμολόγηση. Κόψτε ξεχωριστά το κάθε μοτίβο των χαλκομανιών και βουτήξτε το σε ζεστό νερό για περ. 20 δευτερόλεπτα. Απομακρύνετε το μοτίβο από το χαρτί, στο σημαδεμένο σημείο και πιέστε το με το στουπόχαρτο.

N: OBS! Les nøye igjennom monteringsanvisningen før sammenbyggingen. Hver del er nummerert (1). Følg rekkefølgen på monteringstrinnene. Nødvendig verktøy: Kniv og fil for fjerning av grader på delene (2), gummibånd, tape og klesklyper for å holde sammen de limede enkeltdelene (3). Rengjør plastdelene i mildt såpevann og la dem lufttørke, slik at fargen og bildene sitter bedre. Før pålimingen må det kontrolleres om delene passer: Ta på litt lim. Fjern krom og farge på klebeflatene. Mal de små delene før de fjernes fra rammen (4) (5). La fargene tørke godt før sammenmonteringen fortsettes. Skjær ut hvert av motivene for seg og legg dem i varmt vann i ca. 20 sekunder. Skyv motivet fra papiret på det merkede stedet og trykk på med trekkpapir.

P: ATENÇÃO: Antes de iniciar a montagem leia atentamente o manual de construção. Todos os partes componentes são numeradas (1). Atentar para a sequência das etapas de montagem. Ferramentas necessárias: Faca e lixa para aparar o rebarba das peças (2), elástico, fita adesiva e molas de roupa para sustentar as peças (3) durante a colagem. As peças de matéria plástica devem ser limpas numa solução fraca de detergente e secas ao ar, de forma que a demão de tinta e os decalques tenham uma boa adesão. Antes de colar, verificar se as peças encaixam; utilizar a cola em pequena quantidade. Eliminar o cromado e a tinta das superfícies a serem coladas. Não passar cola nas peças que ainda se encontram fixas na grade de matéria plástica. Pintar as peças pequenas antes de retirá-las da grade (4) (5). Deixar a tinta secar completamente para depois continuar com a montagem. Cortar separadamente cada um dos decalques e mergulhá-los em água morna durante aproximadamente 20 segundos. Decalcar os motivos do papel na posição indicada e secar com mata-borrão.

FIN: HUOMIO: Lue rakennusohjeet huolellisesti ennen kokoonpanoa. Jokainen osa on numeroitu (1). Huomioi osien oikea asennusjärjestys. Tarvittavat työkalut: Veitsi ja viila osien ylimääräisten purseitten poistamiseen (2); kuminauha, teippiä ja pyykkipoikia yhteenliimattujen osien paikallaanpitämiseksi (3). Puhdista muoviosat miedolla pesuaineliuoksella ja anna niiden kuivua itsestään, jotta maali ja siirtokuvat tarttuvat niihin paremmin. Tarkasta ennen liimausta, että osat sopivat toisiinsa; levitä liimaa säästeliäästi. Poista kromaus ja maali liimapinnoista. Maalaa pienet osat ennen kuin irrotat ne pidinraamista (4) (5). Anna maalin kuivua kunnolla ennen kuin jatkat kokoonpanoa. Leikkaa jokainen siirtokuva erikseen irti ja upota lämpimään veteen n. 20 sekunniksi. Irrota kuvio paperilta merkitystä kohdasta samalla painamalla imupaperi kuvion toista puolta vasten.

RUS: Внимание: Перед сборкой хорошо прочитать руководство по монтажу. Каждая деталь пронумеро-вана (1). Соблюдать последовательность монтажа. Необходимые рабочие инструменты: нож и напиль-ник для зачистки деталей (2); резиновая лента, клейкая лента и зажимы для сушки белья для прижи-мания склеиваемых отдельных деталей (3). Детали из пластика очистить в растворе мягкого моющего средства и высушить на воздухе для того, чтобы краска и переводные картинки лучше прилипали. Перед приклеиванием проверить, подходят ли детали; клей наносить экономно. Хром и краску удалить с поверхностей склеивания. Небольшие детали покрасить перед тем, как они будут удалены из рамок (4) (5). Краску необходимо хорошо просушить, только после этого продолжать сборку. Каждую соответствующую переводную картинку отдельно вырезать и примерно на 20 секунд окунуть в теплую воду. На обозначенном месте картинку отделить от бумаги и прижать промокательной бумагой.

PL: UWAGA: Przed składaniem przeczytać dokładnie instrukcję montażu. Każda część jest ponu-merowana (1). Zwrócić uwagę na kolejność przeprowadzania poszczególnych punktów montażowych. Potrzebne narzędzia: nóż oraz pilnik do usunięcia zadziorów z poszczególnych elementów (2); taśma gumowa, taśma klejąca, klamerki do bielizny dla przytrzymania sklejonych elementów (3). Wymyć plastykowe części w wodzie z delikatnym środkiem myjącym oraz osuszyć na powietrzu, aby zapewnić lepszą przyleność farby oraz kalkomanii. Sprawdzić przed przyklejaniem, czy dane elementy pasują do siebie; nanosić klej oszczędnie. Usunąć chrom oraz farbę z powierzchni przeznaczonych do kleje-nia. Małe elementy pomalować jeszcze przed wycięciem z ramki (4) (5). Farbę dobrze wysuszyć, dopiero potem kontynuować składanie części. Wyciąć pojedynczo każdy z motywów kalkomanii i zanurzyć na 20 sekund w ciepłej wodzie. Ściągnąć motyw z papieru na oznaczone miejsce i docisnąć bibułą.

TR: DYKKAT: Model yapýmýna baþlamadan önce açýklamalarý dikkatlice okuyunuz. Modelde kullanýlan her parçaya bir numara verilmiþtir(1). Montaj yapým syrasýna dikkat ediniz. Gerekli el aletleri: Parçalarý baðlý bulunduklarý çerçeveden çýkarmak için maket býçaðý ve çapaklarýný almak için eðe(2). Yapýþtýrý sürdükten sonra parçalarýn yapýþmasý ýç in bir arada tutmaya yarayan paket lastiði, selo teyp ve çamaþýr mandalý(3). Boyanýn ve çýkartmalarýn daha iyi yapýþmasý ve kalýcý olmasý için plastik parçalarý deterjanlý suda temizleyip odada kurumaya býrakýnýz. Yapýþtýrýcý sürmeden önce parçalarýn karþýlýklý olarak birbirlerine tam uyup uymadýðýný kontrol ediniz, yapýþtýrýlacak yüzeylerde boya kalýntýsý ve krom varsa temizleyiniz. Yapýþkaný idareli kullanýnýz. Küçük parçalarý baðlý bulunduklarý çerçeveden çýkartmadan önce boyayýnýz (4) & (5). Boya iyice kuruduktan sonra montaja devam ediniz. Her çýkartmayý önce kaðýdý ile birlikte kesiniz ve ýlýk suda 20 saniye kadar bekletiniz. Çýkartmayý model üzerinde yapýþtýracaðýnýz yüzeye koyunuz, üzerinden kurutma kaðýdý ile hafifçe bastýrýrken çýkartmanýn altýndaki kaðýdý yavaþça çekiniz.

CZ: POZOR: Před sestavením montážního návodu důkladně pročíst. Každý díl je očíslován (1). Dbejte na pořadí montážních kroků. Potřebné nástroje: Nůž a pilník k odstranění výronků na dílech (2); pryžová páska, lepicí páska a kolíčky na prádlo pro přidržování lepených jednotlivých dílů (3). Díly z plastické hmoty vyčistit v roztoku jemného pracího prostředku a nechat vyschnout na vzduchu, za účelem zajištění lepší přilnavosti barevného nátěru a obtisků. Před nalepením zkontrolovat, zdali díly lícují; lepidlo nanášet úsporně. Chróm a barvu na lepených plochách odstranit. Malé díly natřít před jejich odstraněním z rámu (4) (5). Barvy nechat dobře proschnout, teprve potom pokračovat v sestavení. Každý motiv obtisku jednotlivě vyříznout a ponořit do teplé vody na dobu přibližně 20 sekund. Motiv na označeném místě z papíru odsunout a přitlačit pomocí stíracího papíru.

H: FIGYELEM: Az összeállítás előtt az építési útmutatót alaposan át kell olvasni. Minden alkatrészt számmal láttak el (1). A szerelési lépések sorrendjére ügyelni kell. Szükséges szerszámok: kés és reszelő az alkatrészek sorjátlanításához (2); gumiszalag, ragasztószalag és ruhacsipesz az összeragasztott alkatrészek megtartásához (3). A műanyag alkatrészeket lágy mosószeres oldatban kell tisztítani és a levegőn kell megszárítani, hogy a festékbevonat és a matricák jobban tapadjanak. A felragasztás előtt ellenőrizni kell, hogy az alkatrészek összeillenek-e; a ragasztóanyagot takarékosan kell felhordani. A krómot és festéket a ragasztási felületekről el kell távolítani. A kisméretű alkatrészeket a keretből történő eltávolítás előtt be kell festeni (4) (5). A festékeket hagyni kell jól megszáradni, az összeszerelést csak ezután szabad folytatni. Minden matrica-motívumot egyesével kell kivágni és kb. 20 másodpercre meleg vízbe kell áztatni. A motívumot a megjelölt helyen a papírról lecsúsztatni és itatópapírral felnyomni.

SLO: OPOZORILO: Pred pričetkom sestavljanja preberi navodila zaEuporabo. Vsak del je označen (1). Pri sestavljanju upoštevaj navodila po točkah. Potrebno orodje: nožek in pilica zaločevanje delov (2), elastika, lepilni trak in kljukice za perilo za držanje zlepljenih delov (3). Plastične dele očisti z blagim praškom in posuši da se sloji barve in nalepke boljše primejo.Pred lepljenjem obvezno preveri, če se deli pravilno prilegajo. Previdno nanesi lepilo. Iz površin, na katere nanašaš lepilo, najprej odstrani krom in barvo. Manjše dele pobarvaj preden jih odstraniš iz okvirja (4)(5). Barva naj se dobro posuši preden nadaljuješ s sestavljanjem. Vsako nalepko izreži in potopi vtoplo vodo (cca. 20 sekund), jo odstrani iz papirja, položi na odgovarjajoče mesto in pritisni s pivnikom.

SK: POZOR: Pred začatím stavby si pozorne preštudujte stavebný návod. Každý diel je očíslovaný (1). Dbajte na poradie montážnych krokov. Potrebné nástroje: Nôž aEpilník na oddelenie dielov zErámčeka a ich začistenie (2), gumičky do vlasov, lepiaca páska štipce na prádlo, pre pridržiavanie jednotlivých lepených dielov (3). Diely zEplastu odmastiť vEstatom roztoku čistiaceho prostriedku (saponátu) aEnechať uschnúť na vzduchu za účelom lepšej priľnavosti lepidla, fariеb aEnálepiek. Pred lepením skontrolovať, či diely lícujú. Lepidlo nanášať úsporne. Chróm aEfarbu na lepených miestach opatrne odstrániť. Malé diely nafarbiť ešte pred ich odobratím zErámčeka (4)(5). Farby nechať dobre zaschnúť, až potom pokračovať vEzostavovaní. Každú nálepku vystrihnúť jednotlivo aEponoriť do vlažnej vody približne na 20 sekúnd. Nálepku na príslušnom mieste modelu presunúť zEnosného papiera aEmierne ju pritlačiť kEpovrchu nosným papierom.

RO: ATENTIE!CITITI INSTRUCTIUNILE CU ATENTIE INAINTE DE ASAMBLARE. FIECARE COMPONENTA ESTE NUMEROTATA. ASAMBLATI IN ORDINEA INDICATA PE SCHEMA. PIESELE SE DESPRIND DE PE RAMA CU UN CUTTER.BAVURILE SE INLATURA CU O PILA FINA. CURATATI PIESELE CARE SE IMBINA DE GRASIMI,URME DE VOPSEA SU CURATATI CU O SOLUTIE DE DETERGENT. VOPSITI PIESELE MICI INAINTE DE DESPRINDEREA DE PE RAMA. LASATI VOPSEAUA SA SE USUCE BINE SI NUMAI APOI CONTINUATI ASAMBLAREA. TAIATI FIECARE TRANSFER INDIVIDUAL SI IMERSATI IN APA CALDA CCA 20 SEC. TRANSFERATI IN POZITIA DORITA APOI APASATI CU O HARTIE. FOLOSITI NUMAI ADEZIVI SI VOPSELE REVELL.

BG: ВНИМАНИЕ! Следвайте указаната схема. Всяка част е номерирана. Спазвай те последователността на етапите на сглобяван ето. Необходими инструменти: нож и пила за отстраняване или и зпилване на отделните части; гумена лента, лейкопласт и щипки за пране за да задържите заедно съединените части след залепването им. Пластмасови те елементи да се почистят в лек разтвор от вода и перилен препарат, да се изплакнат и да се оставят да изсъхнат, за да се постигне по-добро слепване на боята или ваденката. Нанесете боята върху малките части преди да ги от делите от шаблона. Оставете боята да изсъхне преди да продължите със сгл обяването. Преди нанасяне на лепилото изстъркай те боята от повърхностите за слепване. Преди залепване проверете дали ча стите пасват идеално. Нанесете малко лепило. Изрежете по отделно всяка с една ваденка и я потопете в топла вода за около 20 секунди. Отлепете ваденка та от указаното място на хартията и я попийте леко с попивателната харти я.

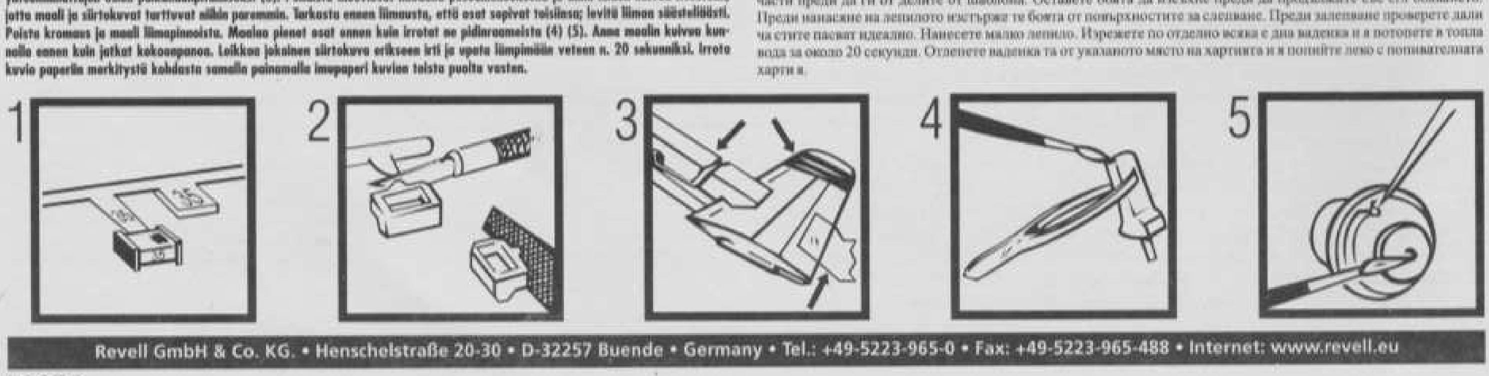

Verwendete Symbole/Used Symbols

Bitte beachten Sie folgende Symbole, die in den nachfolgenden Baustufen verwendet werden.
Veuillez noter les symboles indiqués ci-dessous, qui sont utilisés dans les étapes suivantes du montage.
Sírvanse tener en cunta los símbolos facilitados a continuación, a utilizar en las siguientes fases de construcción.
Si prega di fare attenzione ai seguenti simboli che vengono usati nei susseguenti stadi di costruzione.
Huomioi seuraavat symbolit, joita käytetään seuraavissa kokoamisvaiheissa.
Legg merke til symbolene som benyttes i monteringstrinnene som følger.
Proszę zważać na nastepujące symbole, które są użyte w poniższych etapach montażowych
Daha sonraki montaj basamaklarinda kullanilacak olan, aşağdaki sembollere lütfen dikkat edin.
Kérjük, hogy a következő szimbólumokat, melyek az alábbi építési fokokban alkalmazásra kerülnek, vegyék figyelembe.

Please note the following symbols, which are used in the following construction stages.
Neem a.u.b. de volgende symbolen in acht, die in de onderstaande bouwfassen worden gebruikt.
Por favor, preste atenção aos símbolos que seguem pois os mesmos serão usados nas próximas etapas de montagem.
Observera: Nedanstående piktogram används i de följande arbetsmomenten.
Læg venligst mærke til følgende symboler, som benyttes i de fø gende byggefaser.
Пожалуйста, обратите внимание на следующие символы, которые используются в последующих операциях сборки.
Παρακλώ προσέξτε τα παρακάτω σύμβολα, τα οποία χρησιμοποιούνται στις παρακάτω βαθμίδες συναρμολόγησης.
Dbejte prosím na dále uvedené symboly, které se používají v následujících konstrukčních stupních.
Prosimo za Vašu pozornost na sledeče simbole ki se uporabljajo v naslednjih konakih gradbe.

Kleben
Glue
Coller
Lijmen
Engomar
Colar
Incollare
Limmas
Liimaa
Klæbning
Lim
Клеить
Przykleić
κόλλημα
Yapıştırma
Lepení
ragasztani
Lepiti

Nicht kleben
Don't glue
Ne pas coller
Niet lijmen
No engomar
Não colar
Non incollare
Limmas ej
Älä liimaa
Må ikke klæbes
Ikke lim
Не клеить
Nie przyklejać
μη κολλάτε
Yapiştirmayin
Nelepit
nem szabad ragasztani
Ne lepiti

Bauteile trocknen lassen
Laisser sécher les pièces
Dejar secar las piezas
Deixar secar os componentes
La delene tørke
Allow the parts to dry
Oderdelen laten drogen
far asciugarsi i componenti
Anna osien kuivua
Låt byggdelarna torka
Lad komponenterne tørre
Czesci pozostawic do wyschniecia
Yapi parçalarini kurumaya birakiniz
Jednotlivé díly nechte zaschnout
Αφήστε τα μέρη να στεγνώσουν
Alkatrészeket hagyja száradni
Pustite da sestavni deli posušijo
Дать деталям высохнуть

Klebeband
Adhesive tape
Dévidoir de ruban adhésif
Plakband
Cinta adhesiva
Fita adesiva
Nastro adesivo
Tejp
Teippi
Tape
Tape
Клейкая лента
Taśma klejąca
κολλητική ταινία
Yapıştırma bandı
Lepicí páska
ragasztószalag
Traka z lepilom

Wahlweise
Optional
Facultatif
Naar keuze
No engomar
Alternado
Facoltativo
Valfrit
Vaihtoehtoisesti
Efter eget valg
Valgfritt
На выбор
Do wyboru
εναλλακτικά
Seçmeli
Volitelné
tetszés szerint
način izbire

Anzahl der Arbeitsgänge
Number of working steps
Nombre d'étapes de travail
Het aantal bouwstappen
Número de operaciones de trabajo
Número de etapas de trabalho
Numeri di passaggi
Antal arbetsmoment
Työvaiheiden lukumäärä
Antal arbeidsforløb
Antall arbeidstrinn
Количество операций
Liczba operacji
αριθμός των εργασιών
İş safhalarının sayısı
Počet pracovních operací
a munkafolyamatok száma
Števila koraka montaže

Bemalen
Paint
Peindre
Beschilderen
Pintar
Dipingere
Pintar
Måla
Maie
Male
Maalaa
Pomalować
Befesteni
раскрасить
Pomalovat
Boyamak
Poslikati
Χρωματισμός

Loch bohren
Make a hole
Faire un trou
Maak een gat
Practicar un taladro
Perfurar
Fare un foro
Borra hål
Poraa reikä
Der bores et hul
Bor hull
Просверлить отверстие
wywiercić otwór
ανοίξτε τρύπα
Delik açın
Vyvrtat díru
lyukat fúrni
Narediti luknjo

Gleichen Vorgang auf der gegenüberliegenden Seite wiederholen
Repeat same procedure on opposite side
Opérer de la même façon sur l'autre face
Dezelfde handeling herhalen aan de tegenoverliggende kant
Realizer el mismo procedimiento en el lado opuesto
repetir o mesmo procedimento utilizado no lado oposto
Stessa procedura sul lato opposto
Upprepa proceduren på motsatta sidan
Toista sama toimenpide kuten viereisellä sivulla
Det samme arbejde gentages på den modsattiggende side
Gjenta prosedyren på siden tvers overfor
Повторить такую же операцию на противоположной стороне
Taki sam przebieg czynności powtórzyć na stronie przeciwnej
επαναλάβετε την ίδια διαδικασία στην απέναντι πλευρά
Aynı işlemi karşı tarafta tekrarlayın
Stejný postup zopakovat na protilehlé straně
ugyanazt a folyamatot a szemben található oldalon megismételni
Isti postopek ponoviti in na suprotni strani

19

Klarsichtteile
Clear parts
Pièces transparentes
Transparente onderdelen
Limpiar las piezas
Peça transparente
Parte transparente
Genomskinliga detaljer
Läpinäkyvät osat
Gennemsigtige dele
Gjennomsiktige deler
Прозрачные детали
Elementy przezroczyste
διαφανή εξαρτήματα
Şeffaf parçalar
Průzračné díly
átlátszó alkatrészek
Deli ki se jasno vide

1.

Zusammenbau-Reihenfolge
Sequence of assembly
Ordre d'assemblage
Volgorde van montage
Orden de montaje
Ordine di montaggio
Ordem de montagem
Monteringsordningsfölge
Kokoamisjärjestys
Monteringsfoljd
Rækkefølgen af monteringen
Последовательность монтажа
Összeszerelési sorrend
Ακολουθία συναρμολόγησης
Kurmak-Sıra
Kolejność montażu
Vrstni red sestavljanja
Montáž - postup

Abbildung zusammengesetzter Teile
Illustration of assembled parts
Figure représentant les pièces assemblées
Afbeelding van samengevoegde onderdelen
Ilustración piezas ensambladas
Figura representando peças encaixadas
Illustrazione delle parti assemblate
Bilden visar delarna hopsatta
Kuva yhteensiitetyistä osista
Illustration af sammensatte dele
Illustrasjon, sammensatte deler
Изображение смонтированных деталей
Rysunek złożonych części
απεικόνιση των συναρμολογημένων εξαρτημάτων
Birleştirilen parçaların şekli
Zobrazení sestavených dílů
összeállított alkatrészek ábrája
Slika sopljenega dela

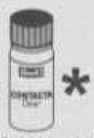

Zur Anbringung der Klarteile empfohlen
Recommended to fix clear parts
Recommandé pour fixer les pièces transparentes
Aanbevolen voor het aanbrengen van transparante delen
Recomendado para fijar piezas transparentes
Recomendado para colar peças transparentes
Consigliato per fissare pezzi trasparenti
Rekommenderas för fastsättning av transparenta delar
Suositellaan läpinäkyvien osien kiinnittämiseen
Anbefales til fastgørelse af gennemsigtige dele
Anbefales til å feste klare deler
Рекомендуется для крепления прозрачных частей
Zalecany do mocowania przezroczystych elementów
Συνιστάται για την τοποθέτηση διαφανών στοιχείων
Şeffaf parçaları birleştirmede tavsiye edilir
Doporučeno pro připevnění průzračných částí
Átlátszó alkatrészek felerősítéséhez ajánlott
Priporočeno za namestitev prozornih delov
Doporučuje sa pre montáž priesvitných prvkov
Recomandat pentru fixarea pieselor transparente
Препоръчва се за закрепване на прозрачни части

Abziehbild in Wasser einweichen und anbringen
Soak and apply decals
Mouiller et appliquer les décalcomanies
Transfer in water even laten weken en aanbrengen
Remojar y aplicar las calcomanias
Pôr de molho em água e aplicar o decalque
Immergere in acqua ed applicare decalcomanie
Blöt och fäst dekalerna
Kostuta siirtokuva vedessä ja aseta paikalleen
Overføringsbilledet lægges i blød og anbringes
Dypp bildet i vann og sett det på
Переводную картинку намочить и нанести
Zmiękczyć kalkomanię w wodzie a następnie nakleić
βουτήξτε τη χαλκομανία στο νερό και τοποθετείστε την
Çıkartmayı suda yumuşatın ve koyun
Obtisk namočit ve vodě a umístit
a matricát vízben beáztatni és felhelyezni
Preslikač potopiti v vodo in zatem nanašati

Zur Anbringung der Abziehbilder empfohlen
Recommended for affixing the decals
Recommandé pour l'application des décalcomanies
Aanbevolen voor het aanbrengen van de transfers
Recomendado para fijar las calcas
Preparação recomendada para aplicar os decalques
Raccomandato per applicare le decalcomanie
Rekommenderas för montering av dekaler
Anbefales til påsætning og placering af decals
Рекомендуется использовать для фиксации переводных картинок на поверхности модели
Zalecane do nanoszenia kalkomanii
Συνιστάται για την επικόλληση των χαλκομανιών
Dekalların yapıştırılmasında kullanılması tavsiye edilir
Připravek na zlepšení přilnavosti obtisků
Matrica lágyító
Priporočljivo za pritrjevanje nalepk
Odporúčané na zlepšenie priľnavosti nálepiek
RECOMANDAT PENTRU APLICAREA ACTIBILDURILOR
Подходящ за фиксация на картинки върху повърхността на модела

Mit einem Messer abtrennen
Detach with knife
Détacher au couteau
Met een mesje afsnijden
Separarlo con un cuchillo
Separar utilizando uma faca
Staccare col coltello
Skär loss med kniv
Irrota veitsellä
Adskilles med en kniv
Skjær av med en kniv
Отделить ножом
Odciąć nożem
διαχωρίστε με ένα μαχαίρι
Bir bıçak ile kesin
Oddělit pomocí nože
kés segítségével leválasztani
Oddeliti z nožem

Öffnungen mit Spachtelmasse verschließen und Oberfläche mit Schleifpapier angleichen
Close openings with putty and sand down surface
Reboucher les orifices avec du mastic et uniformiser les surfaces avec du papier à poncer.
Dicht de openingen af met plamuur en maak het oppervlak glad met schuurpapier.
Rellenar las aberturas con masilla de emplastecer y alisar con papel de lija
Fechar as aberturas com massa de aparelhar e igualar a superfície com uma lixa
Chiudere le aperture con stucco e uguagliare la superficie con carta abrasiva
Stäng öppningarna med spackelmassa och jämna till ytan med slippapper
Sulje aukot silotteineella ja tasoita pinta hiekkapaperilla.
Åbningen lukkes med spartelmasse og overfladen gøres plan med sandpapir
Tett åpningene med sparkel og puss overflaten med slipepapir.
Щели заделать шпаклевкой и выровнять поверхность шлифовальной бумагой
Zatkać otwory masą szpachlową i wygładzić powierzchnię papierem ściernym
Κλείστε τ' ανοίγματα με στόκο και λειάνετε την εξωτερική επιφάνεια με γυαλόχαρτο
Delikleri macun ile kapatın ve üst yüzeyi zımpara kağıdı ile düzeltin
Otvory překrýt tmelem a povrch vyrovnat smirkovým papírem
Nyílásokat alapozómasszával lezárni és a felületet dörzspapírral elegyengetni
Zatvoriti otvore smesom za popunjavanje a površinu poravnati brusnim papirom

---

* Nicht enthalten
Not included
Non fourni

Behoort niet tot de levering
No incluido
Non compresi

Não incluído
Ikke medsendt
Ingår ej

Ikke inkluderet
Ei sisälly
Δεν συμπεριλαμβάνεται

Не содержится
Nem tartalmazza
Nie zawiera

Ni vsebovano
İçerisinde bulunmamaktadır
Není obsaženo

D: Beiliegenden Sicherheitstext beachten und nachschlagebereit halten.
GB: Please note the enclosed safety advice and keep safe for later reference.
F: Respecter les consignes de sécurité ci-jointes et les conserver à portée de main.
NL: Houdt u aan de bijgaande veiligheidsinstructies en hou deze steeds bij de hand.
E: Observar y siempre tener a disposición este texto de seguridad adjunto.
I: Seguire le avvertenze di sicurezza allegate e tenerle a portata di mano.
P: Ter em atenção o texto de segurança anexo e guard--lo para consulta.
S: Beakta bifogad säkerhetstext och håll den i beredskap.
FIN: Huomioi ja säilytä oheiset varoitukset.
DK: Overhold vedlagte sikkerhedsanvisninger og hav dem liggende i nærheden.

N: Ha alltid vedlagt sikkerhetstekst klar til bruk.
RUS: Соблюдать прилагаемый текст по технике безопасности, хранить его в легко доступном месте.
PL: Stosować się do załączonej karty bezpieczeństwa i mieć ją stale do wglądu.
GR: Προσέξτε τις συνημμένες υποδείξεις ασφαλείας και φυλάξτε τις έτσι ώστε να τις έχετε πάντα σε διάθεσή σας.
TR: Ekteki güvenlik talimatlarını dikkate alıp, bakabileceginiz bir sekilde muafaza ediniz.
CZ: Dbejte na přiložený bezpečnostní text a mějte jej připravený na dosah.
H: A mellékelt biztonsági szöveget vegye figyelembe és tartsa fellapozásra készen!
SLO: Priložena varnostna navodila izvajajte in jih hranite na vsem dostopnem mestu.

Benötigte Farben/Used Colors

Benötigte Farben / Required colours / Peintures nécessaires / Benodigde kleuren / Pinturas necesarias / Tintas necessárias / Colori necessari / Använda färger / Tarvittavat värit / Du trenger følgende farger / Nødvendige farger / Необходимые краски / Potrzebne kolory / Απαιτούμενα χρώματα / Gerekli renkler / Potřebné barvy / Szükséges színek / Potrebne barve

60% A + 40%
grau, matt 57 + weiß, matt 5
grey, matt + white, matt
gris, mat + blanc, mat
grijs, mat + wit, mat
gris, mate + blanco, mate
cinzento, fosco + branco, fosco
grigio, opaco + bianco, opaco
grå, matt + vit, matt
harmaa, himmeä + valkoinen, himmeä
grå, mat + hvid, mat
grå, matt + hvit, matt
серый, матовый + белый, матовый
szary, matowy + biały, matowy
γκρι, ματ + λευκό, ματ
gri, mat + beyaz, mat
šedá, matná + bílá, matná
szürke, matt + fehér, matt
siva, mat + bela, mat

B
anthrazit, matt 9
anthracite grey, matt
anthracite, mat
antraciet, mat
antracita, mate
antracite, fosco
antracite, opaco
antracit, matt
antrasiitti, himmeä
koksgrå, mat
antrasitt, matt
антрацит, матовый
antracyt, matowy
ανθρακί, ματ
antrasit, mat
antracit, matná
antracit, matt
tamno siva, mat

C
schwarz, seidenmatt 302
black, silky-matt
noir, satiné mat
zwart, zijdemat
negro, mate seda
preto, fosco sedoso
nero, opaco seta
svart, sidenmatt
musta, silkinhimmeä
sort, silkemat
sort, silkematt
черный, шелковисто-матовый
czarny, jedwabisto-matowy
μαύρο, μεταξωτό ματ
siyah, ipek mat
černá, hedvábně matná
fekete, selyemmatt
črna, svila mat

D
grau, matt 57
grey, matt
gris, mat
grijs, mat
gris, mate
cinzento, fosco
grigio, opaco
grå, matt
harmaa, himmeä
grå, mat
grå, matt
серый, матовый
szary, matowy
γκρι, ματ
gri, mat
šedá, matná
szürke, matt
siva, mat

E
Afrikabraun, matt 17
Africa brown, matt
Brun Afrique, mat
Afrikabruin, mat
Marrón africano, mate
Castanho-africano, mate
Bruno africano, opaco
Afrikabrun, matt
Khakiruskea, matta
Afrikabrun, mat
Afrika-brun, matt
Африкано-коричневый, матовый
Brąz afrykański, matowy
Καφέ Αφρικής, ματ
Afrika kahverengisi, mat
Afrikabarna, matt
Africká hnědá, matná
Afrikakorjava, brez leska

F
purpurrot, seidenmatt 331
purple red, silky-matt
rouge pourpre, satiné mat
purperrood, zijdemat
púrpura, mate seda
vermelho púrpura, fosco sedoso
rosso porpora, opaco seta
purpurröd, sidenmatt
purppuranpunainen, silkinhimmeä
purpurrød, silkemat
purpurrød, silkematt
пурпурно-красный, шелк.-матовый
purpurowy, jedwabisto-matowy
πορφυρό κόκκινο, μεταξωτό ματ
erguvan kırmızısı, ipek mat
purpurově červená, hedvábně mat.
bíborvörös, selyemmatt
temno rdeča, svila mat

G
orange, glänzend 30
orange, gloss
orange, brillant
oranje, glanzend
naranja, brillante
laranja, brilhante
arancione, lucente
orange, blank
oranssi, kiiltävä
orange, skinnende
orange, blank
оранжевый, блестящий
pomarańczowy, błyszczący
πορτοκαλί, γυαλιστερό
portakal, parlak
oranžová, lesklá
narancsszín, fényes
pomorandžast, bleskajoča

H
grau, seidenmatt 374
grey, silky-matt
gris, satiné mat
grijs, zijdemat
gris, mate seda
cinzento, fosco sedoso
grigio, opaco seta
grå, sidenmatt
harmaa, silkinhimmeä
grå, silkemat
grå, silkematt
серый, шелковисто-матовый
szary, jedwabisto-matowy
γκρι, μεταξωτό ματ
gri, ipek mat
šedá, hedvábně matná
szürke, selyemmatt
siva, svila mat

I
weiß, seidenmatt 301
white, silky-matt
blanc, satiné mat
wit, zijdemat
blanco, mate seda
branco, fosco sedoso
bianco, opaco seta
vit, sidenmatt
valkoinen, silkinhimmeä
hvid, silkemat
hvit, silkematt
белый, шелковисто-матовый
biały, jedwabisto-matowy
λευκό, μεταξωτό ματ
beyaz, ipek mat
bílá, hedvábně matná
fehér, selyemmatt
bela, svila mat

J
lufthansa-gelb, seidenmatt 310
'Lufthansa' yellow, silky-matt
jaune 'Lufthansa', satiné mat
Lufthansa geel, zijdemat
amarillo Lufthansa, mate seda
amarelo Lufthansa, fosco sedoso
giallo Lufthansa, opaco seta
Lufthansa-gul, sidenmatt
Lufthansa-keltainen, silkinhimmeä
Lufthansa-gul, silkemat
Lufthansa-gul, silkematt
желтый "люфтганза", шелк.-матовый
żółty Lufthansa, jedwabisto-matowy
κίτρινο δ'ύώ'δόύά, μεταξωτό ματ
lufthansa sarısı, ipek mat
žlutá Lufthansa, hedvábně matná
Lufthansa-sárga, selyemmatt
lufthansa rumena, svila mat

K
blau, matt 56
blue, matt
bleu, mat
blauw, mat
azul, mate
azul, fosco
blu, opaco
blå, matt
sininen, himmeä
blå, mat
blå, matt
синий, матовый
niebieski, matowy
μπλε, ματ
mavi, mat
modrá, matná
kék, matt
plava, mat

L
bronzegrün, matt 65
bronze green, matt
vert bronze, mat
bronsgroen, mat
verde bronceado, mate
verde bronze, fosco
verde bronzo, opaco
bronsgrön, matt
pronssinvihreä, himmeä
bronzegrøn, mat
bronsegrønn, matt
бронзово-зеленый, матовый
brązowozielony, matowy
πράσινο μπρούτζου, ματ
bronz yeşili, mat
bronzově zelená, matná
bronzzöld, matt
bronza zelena, mat

M
rost, matt 83
rust, matt
rouille, mat
roest, mat
orín, mate
ferrugem, fosco
color ruggine, opaco
rost, matt
ruoste, himmeä
rust, mat
rust, matt
ржавчина, матовый
rdzawy, matowy
χρώμα σκουριάς, ματ
pas rengi, mat
rezavá, matná
rozsda, matt
rjava, mat

N
ocker, matt 88
ochre brown, matt
ocre, mat
oker, mat
ocre, mate
ocre, fosco
ocra, opaco
ockra, matt
okra (keltamulta), himmeä
okker, mat
oker, matt
охра, матовый
ochra, matowy
ώχρα, ματ
koyu kavuniçi, mat
okrově žlutá, matná
okker, matt
oker, mat

O
messing, metallic 92
brass, metallic
laiton, métallique
messing, metallic
latón, metalizado
latão, metálico
ottone, metallico
mässing, metallic
messinki, metallikiiltо
messing, metallak
messing, metallic
латунный, металлик
mosiądz, metaliczny
ορειχάλκου, μεταλλικό
pirinç, metalik
mosazná, metalíza
sárgaréz, metáll
mesing, metalik

Behandlungshinweise für Fotoätzteile

ACHTUNG! Dieses Produkt enthält kleine sowie scharfkantige Metallteile. Arbeiten Sie sorgfältig in gut gelüfteten und hell beleuchteten Räumen. Schutzbrillen werden empfohlen.
Behandlungshinweise: 1. Die Teile auf einem harten Untergrund mit einem scharfen Bastelmesser (evtl. Nagelschere) vom Rahmen abtrennen. 2. Die Schnittstellen mit einer feinen Feile säubern. 3. Teile vor der Verarbeitung in einer milden Seifenlauge spülen. 4. Wenn notwendig die Teile gemäß Anleitung mit einer kleinen Flachzange biegen. 5. Die Teile mit einer feinen Spritzpistole oder einem feinen Pinsel lackieren. 6. Der Sekundenkleber sollte in ganz geringen Mengen mit einem Zahnstocher aufgebracht werden. Am besten Revell CONTACTA QUICK Sekunden-Kleber verwenden. Wir empfehlen Revell-Farben der Serie EMAIL COLOR und AQUA COLOR.

ATTENTION! Cet article contient des pièces petites ou coupantes. Travaillez avec soin, dans une pièce bien aérée et bien éclairée. Les lunettes protectrices sont recommandées.
Instructions: 1. Pour séparer les pièces de la grappe, les appuyer sur un support résistant et les sectionner avec une lame tranchante (ou éventuellement une pince à ongles). 2. Soigner les points de coupe avec une lime douce. 3. Avant de les mettre en place, laver les pièces avec une savonnée diluée. 4. Si les instructions l'indiquent, plier les pièces avec précaution avec une petite pince plate. 5. Peindre les pièces avec un aérographe ou un pinceau fin. 6. Appliquer la colle instantanée en petite quantité à l'aide d'un cure-dents en bois.
Utiliser de référence la colle à séchage rapide CONTACTA QUICK. Nous recommandons l'utilisation des peintures des séries EMAIL COLOR et AQUA COLOR.

WARNING! This product contains small and sharp parts. Work carefully in a ventilated and well-lit room. Safety glasses are recommended.
Instructions: 1. Separate the parts from the frame with a sharp craft knife (or nails scissors) on a hard surface. 2. Trim the cut edges with a fine file. 3. Rinse the parts in mild soapy water before working with them. 4. If necessary bend the parts with a small pair of flat nosed pliers as shown in the drawings. 5. Paint the parts with a fine spray gun or a fine brush. 6. The quick-drying glue should be be applied in minute quantities with a toothpick.
Please use Revell CONTACTA QUICK quick-drying glue. We recommend Revell paints from the EMAIL COLOR and AQUA COLOR series.

¡ADVERTENCIA! Este producto contiene piezas pequeñas y puntiagudas. Trabaje con cuidado en una habitación ventilada y bien iluminada. Se recomienda el uso de gafas de seguridad.
Modo de empleo: 1. Para separar las piezas, apoyarlas en un soporte resistente, y cortar con una cuchilla afilada (o con alicates). 2. Pulir las cortas con una lima dulce. 3. Antes del montaje, limpiar las piezas con agua de jabón. 4. Cuando falta, plegar con pinzas planas siguiendo las instrucciones. 5. Pintar con un aerógrafo o con un pincel fino. 6. Aplicar cantidades mínimas de cola instantánea con un mondadientes de madera.
Utilice pegamento de secado rápido Revell CONTACTA QUICK. Recomendamos pinturas Revell de las gamas EMAIL COLOR Y AQUA COLOR.

Dieser Bausatz wurde in mehrfachen Qualitäts- und Gewichtskontrollen auf Vollständigkeit überprüft. Reklama-tionen können nur bearbeitet werden, wenn die **Bauanleitung**, das aus der Kartonage herausgeschnittene **EAN-Strichcode-Feld** und der **Kassenbon** eingeschickt werden. Bitte haben Sie Verständnis dafür, dass wir nur Gewährleistung bei aktuellen Artikeln übernehmen können, die im Zeitraum der letzten 24 Monate erworben worden sind. **Unfrei eingesandte Reklamationssendungen werden von uns nicht angenommen!**
„Einzelteile für Umbauten können gegen Vorkasse erworben werden". Unsere Adresse: Revell GmbH & Co. KG, Abteilung X, Henschelstr. 20-30, 32257 Bünde. Dieser Direktservice gilt für die Länder: Deutschland, Benelux, Österreich, Frankreich, Großbritannien. Reklamationen aus den übrigen Ländern werden über die jeweiligen Distributeure abgewickelt. Bitte kontakten Sie Ihren Händler.

*This **Model Kit** has been subject to extensive quality and weight checks during the manufacturing process to ensure it leaves our warehouse in perfect condition. We are only able to process applications for missing parts if the following procedure is followed. In all cases the following will be required before we are able to process any request: Original receipt (proof of purchase) original instruction sheets (will be returned) and the bar code cut out of the box. We may not be able to process requests for products that have been discontinued for more than 24 months. Products that are returned directly to us without prior authorisation by a company representative will not be accepted and returned to sender. Replacement parts for conversion or spares will continue to be available however they will incur a handling charge. Please write to: Department X Revell GmbH & Co. KG, Henschelstr 20-30, 32257 Buende.*
This direct Service is only available in the following markets: Germany, Benelux, Austria, France & Great Britain, Revell GmbH & Co. KG, Boston Houso, 64-66 Queensway, Hemel Hempstead, Herts, HP2 5HA, Great Britain.
For all other markets please contact your local dealer or distributer directly.

Afin de vous donner entière satisfaction et pour nous assurer que tous les éléments nécessaires au montage de votre maquette sont présents dans la boîte, cet article a subi dans son intégralité divers contrôles qualitatifs ainsi que des contrôle de poids.
Si toutefois vous deviez nous faire part de certaines réclamations, nous vous prions de bien vouloir vous adresser à votre revendeur habituel, muni de la notice de montage, du code EAN découpé sur la boîte, ainsi que de votre ticket de caisse.
Le SAV ne sera assuré que pour les articles ayant été acquis depuis moins de 24 mois.
Les pièces de rechange utilisées pour la transformation de maquettes pourront être obtenues en pré-paiement. Dans le cas où vous n'obtiendriez pas satisfaction, vous pouvez vous adresser directement à notre service SAV à l'adresse suivante: REVELL GmbH & Co.KG, Abteilung X, Henschelstraße 20-30, D-32257 Bünde ou Revell GmbH & Co. KG, 14 B, rue du Chapeau Rouge, F-21000 Dijon, France.
Pour tous les autres marchés, merci de prendre contact avec votre detaillant ou distributeur.

Deze bouwdoos werd verscheidene malen volledig gecontroleerd op kwaliteit en gewicht. Klachten kunnen slechts in behandeling worden genomen indien de bouwhandleiding, de uit de doos geknipte EAN - streepjescode en de kassabon zijn meegezonden. Wij vragen om uw begrip dat wij alleen garantie kunnen geven voor huidige artikelen die binnen een periode van de laatste 24 maanden zijn gekocht. Onvolledig ingezonden klachten kunnen niet in behandeling worden genomen. Onderdelen voor ombouw kunnen tegen vooruitbetaling gekocht worden.
Ons adres is: Revell GmbH & Co. KG, Afdeling X, Henschelstrasse 20-30, 32257 Bünde. Duitsland. Deze directe service geldt alleen voor de volgende landen: Duitsland, Benelux, Oostenrijk, Frankrijk, Groot Brittannie.
Klachten afkomstig uit overige landen worden via de eventuele locale vertegenwoordigers van Revell afgewikkeld. Wij verzoeken U contact op te nemen met uw winkelier.

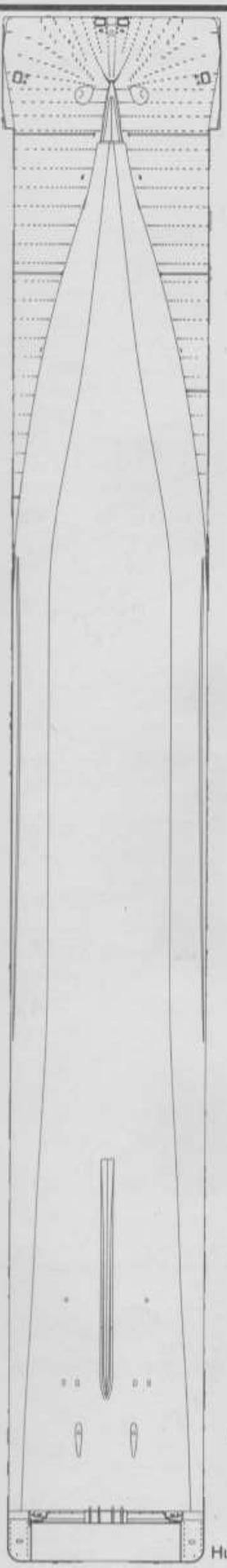

Hull

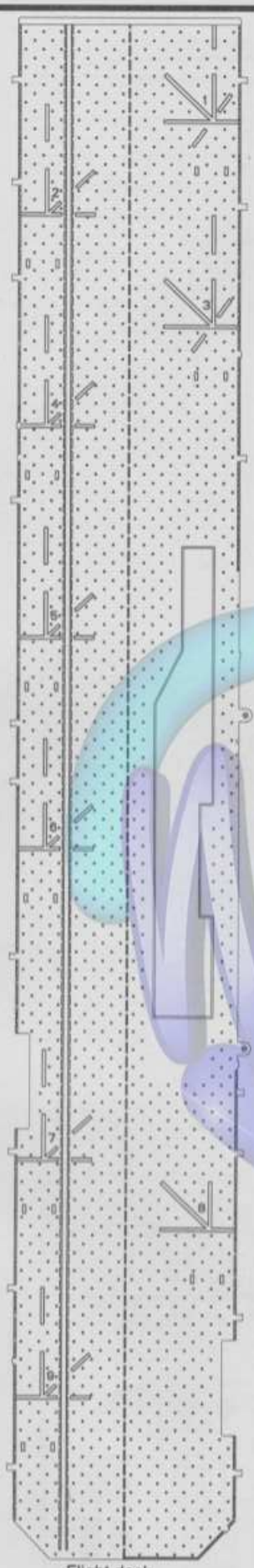

Flight deck

Photo etched parts(PE) B **2x**

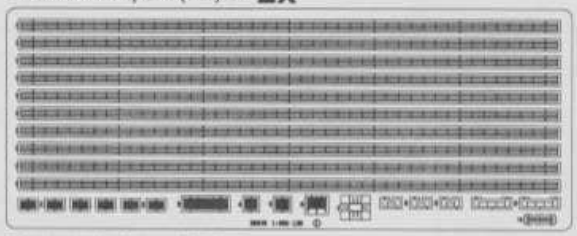

Photo etched parts(PE) A

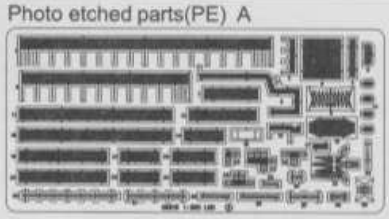

Rear well deck

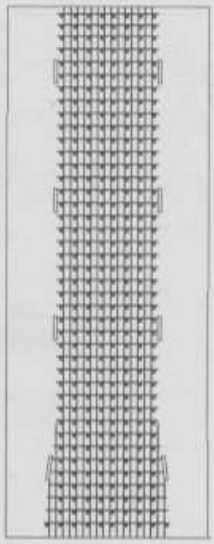

Stand

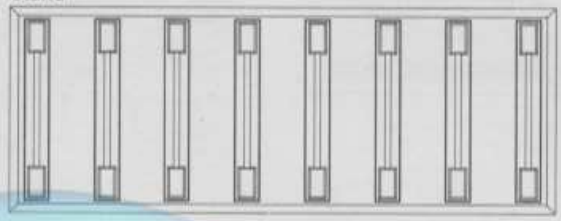

Hangar deck

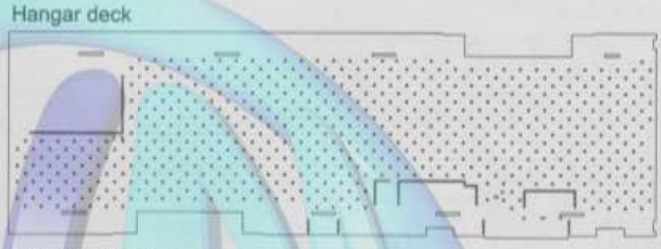

Front well deck

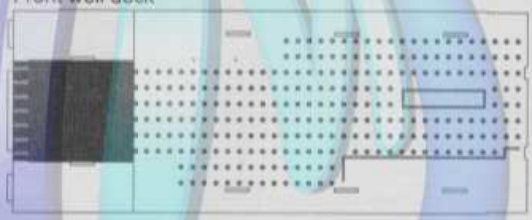

A

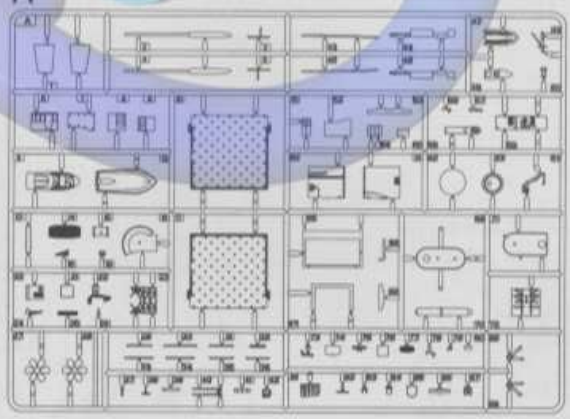

B **2x**

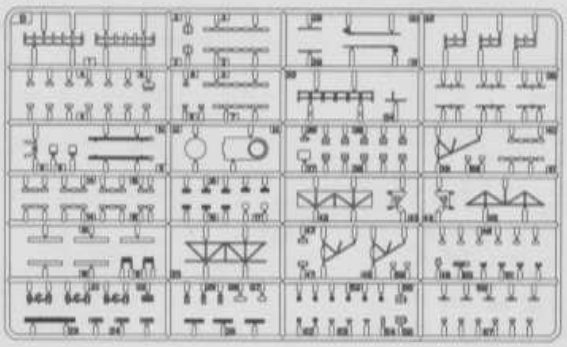

C 2x

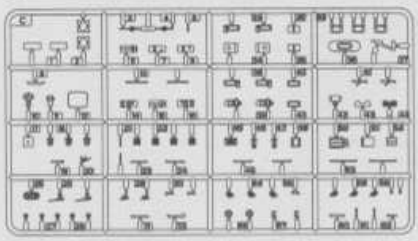

F

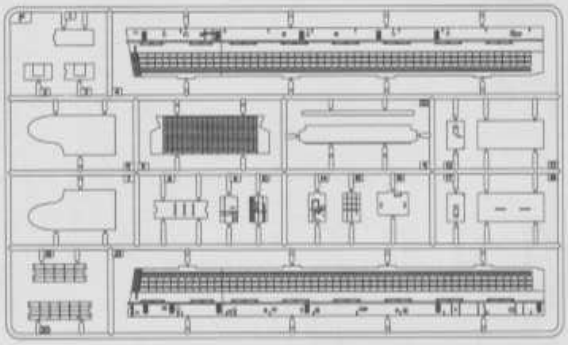

H

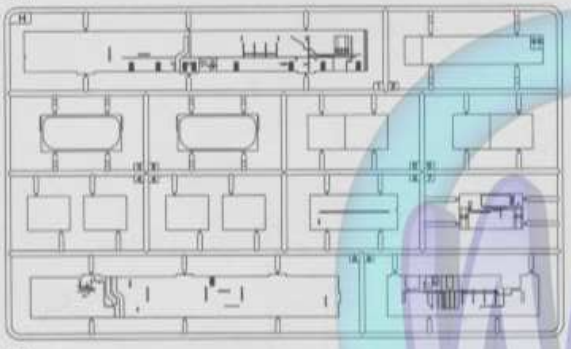

P

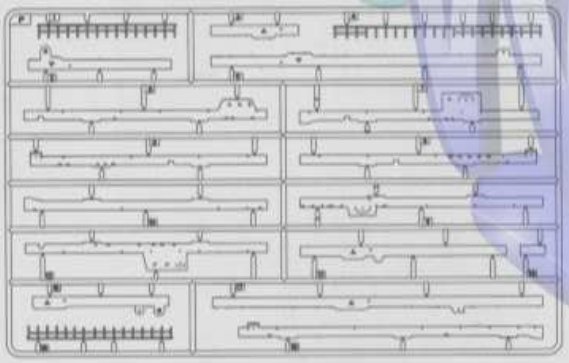

M

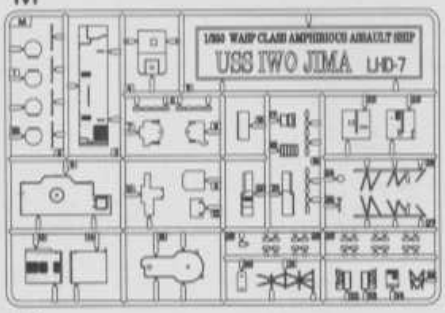

N

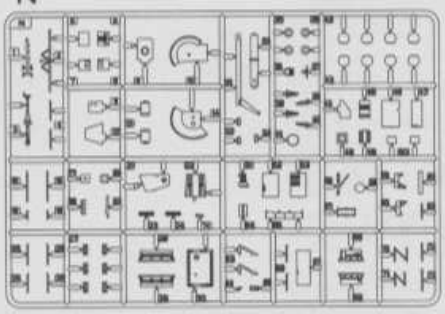

D

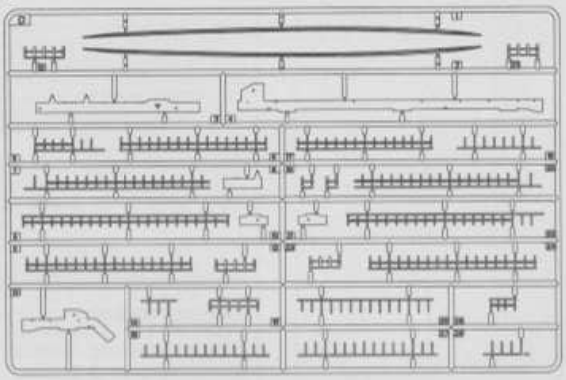

G

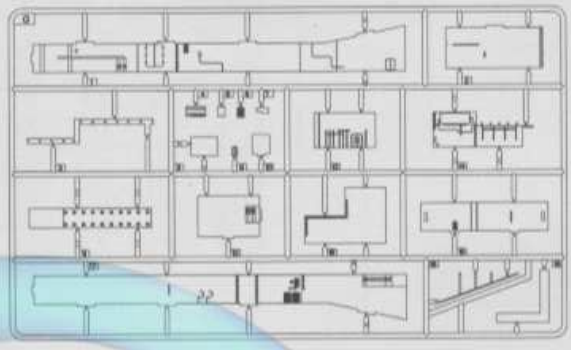

L

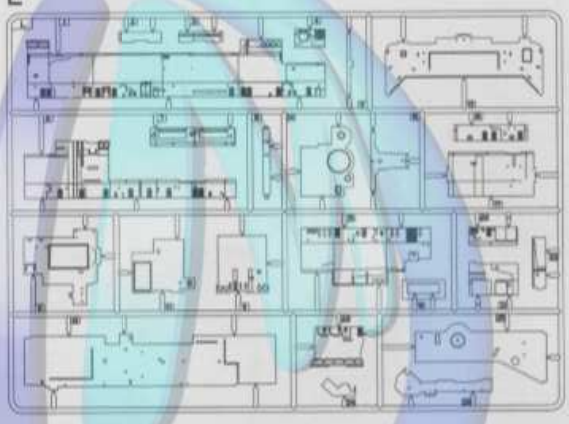

WD 2x

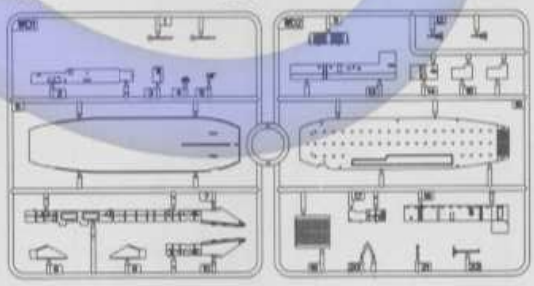

WB 2x

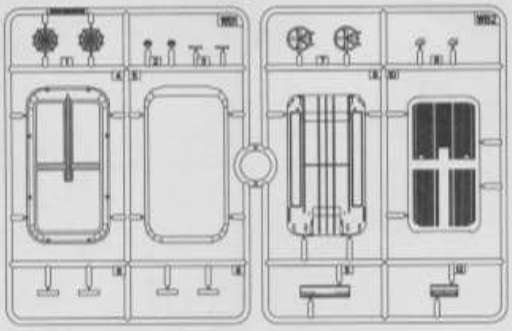

WC 2x

AH-1W

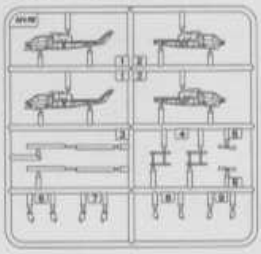

CH-53E 4x

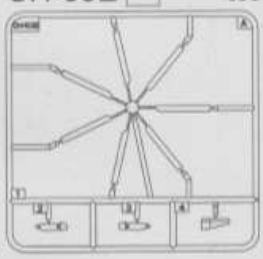

CH-53E 4x

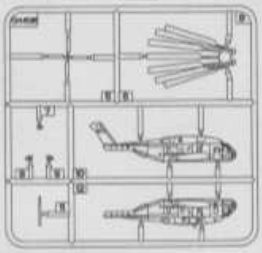

MV-22 4x

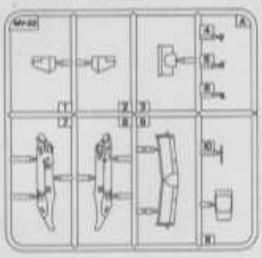

MV-22 4x

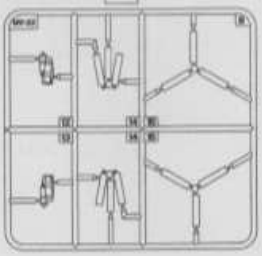

CH-46 4x

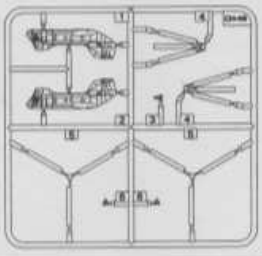

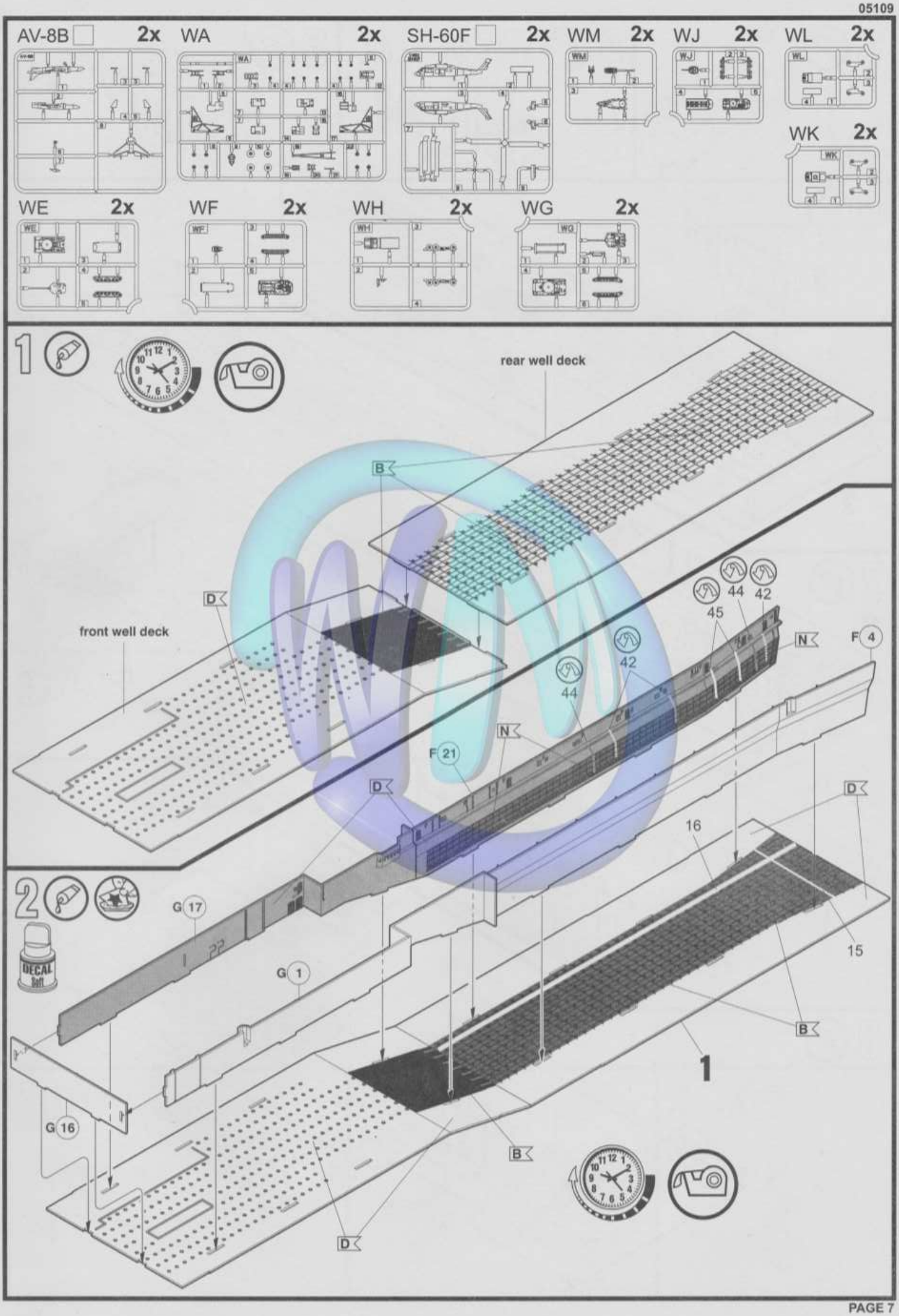
AV-8B 2x
WA 2x
SH-60F 2x
WM 2x
WJ 2x
WL 2x
WK 2x
WE 2x
WF 2x
WH 2x
WG 2x
1
rear well deck
front well deck
B
D
N
F 4
F 21
G 17
G 1
G 16
42
44
45
16
15
1
2
DECAL

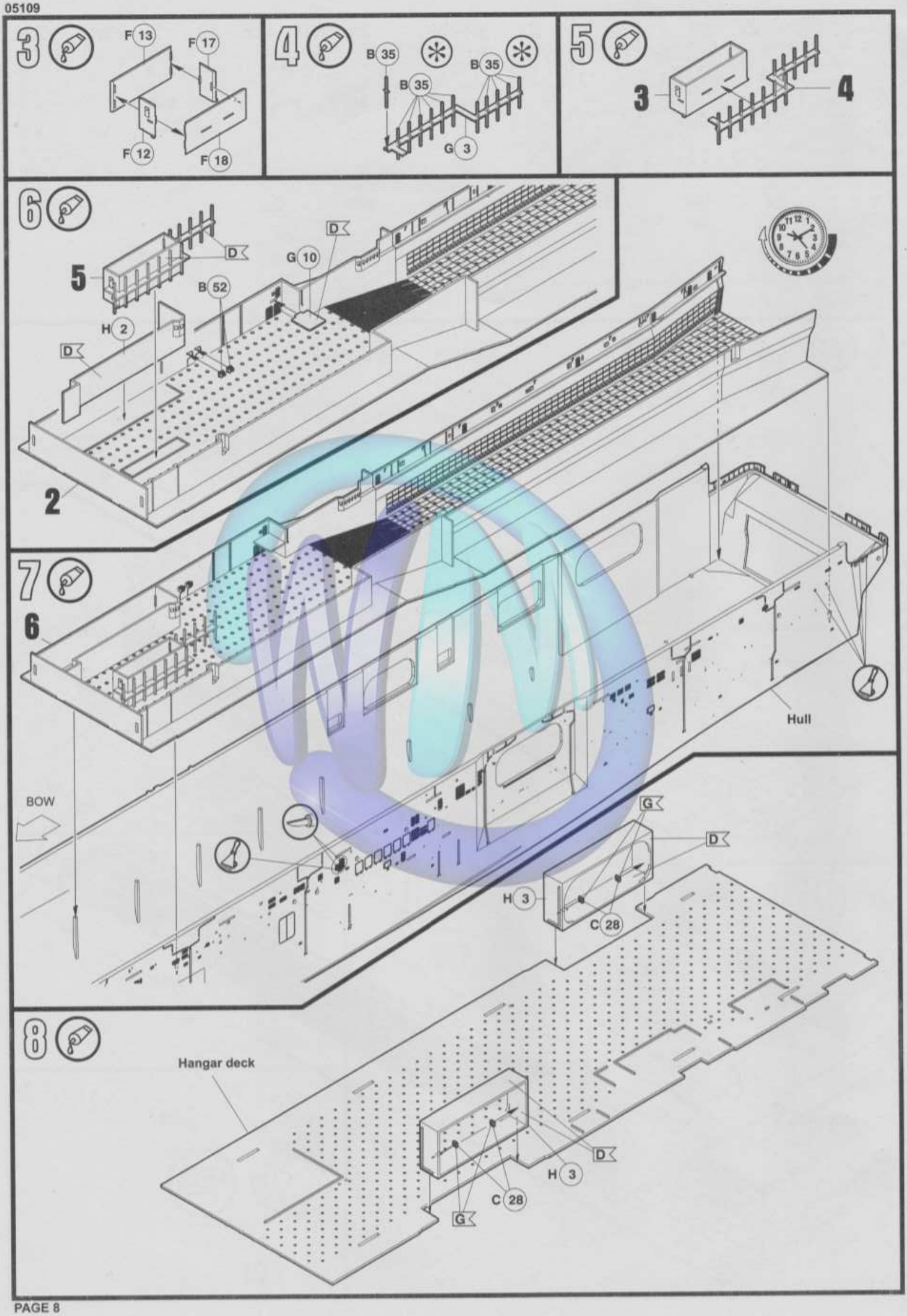
3
F 13
F 17
F 12
F 18
4
B 35
B 35
B 35
G 3
5
3
4
6
5
D
D
G 10
B 52
H 2
D
2
7
6
Hull
BOW
G
D
H 3
C 28
8
Hangar deck
D
H 3
C 28
G

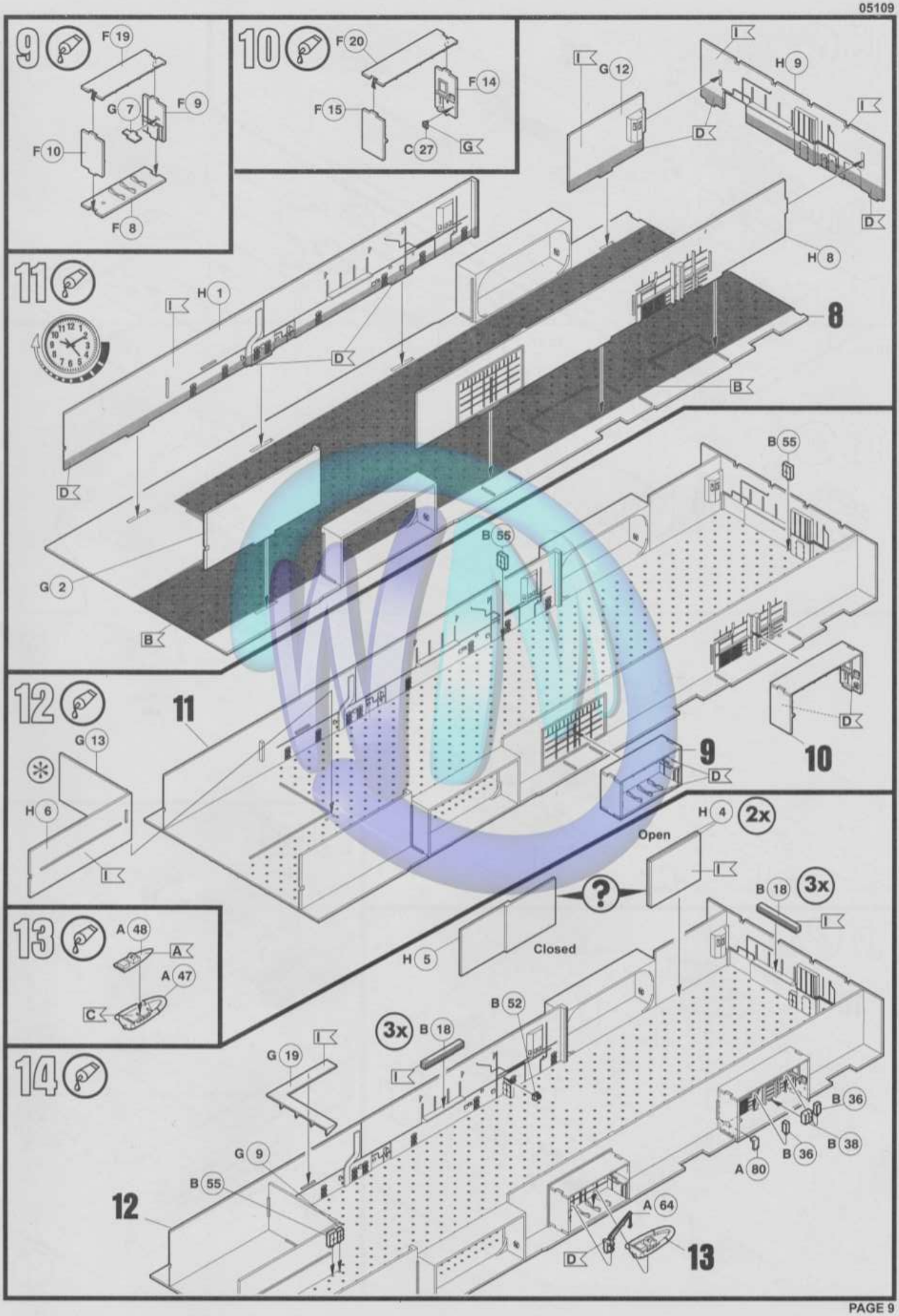
9
F 19
G 7
F 9
F 10
F 8
10
F 20
F 14
F 15
C 27
G
G 12
I
H 9
D
H 8
8
11
H 1
B
B 55
G 2
12
G 13
H 6
11
9
10
H 4
2x
Open
?
B 18
3x
13
A 48
A
A 47
C
H 5
Closed
B 52
3x
B 18
14
G 19
G 9
B 55
12
B 36
B 38
B 36
A 80
A 64
13

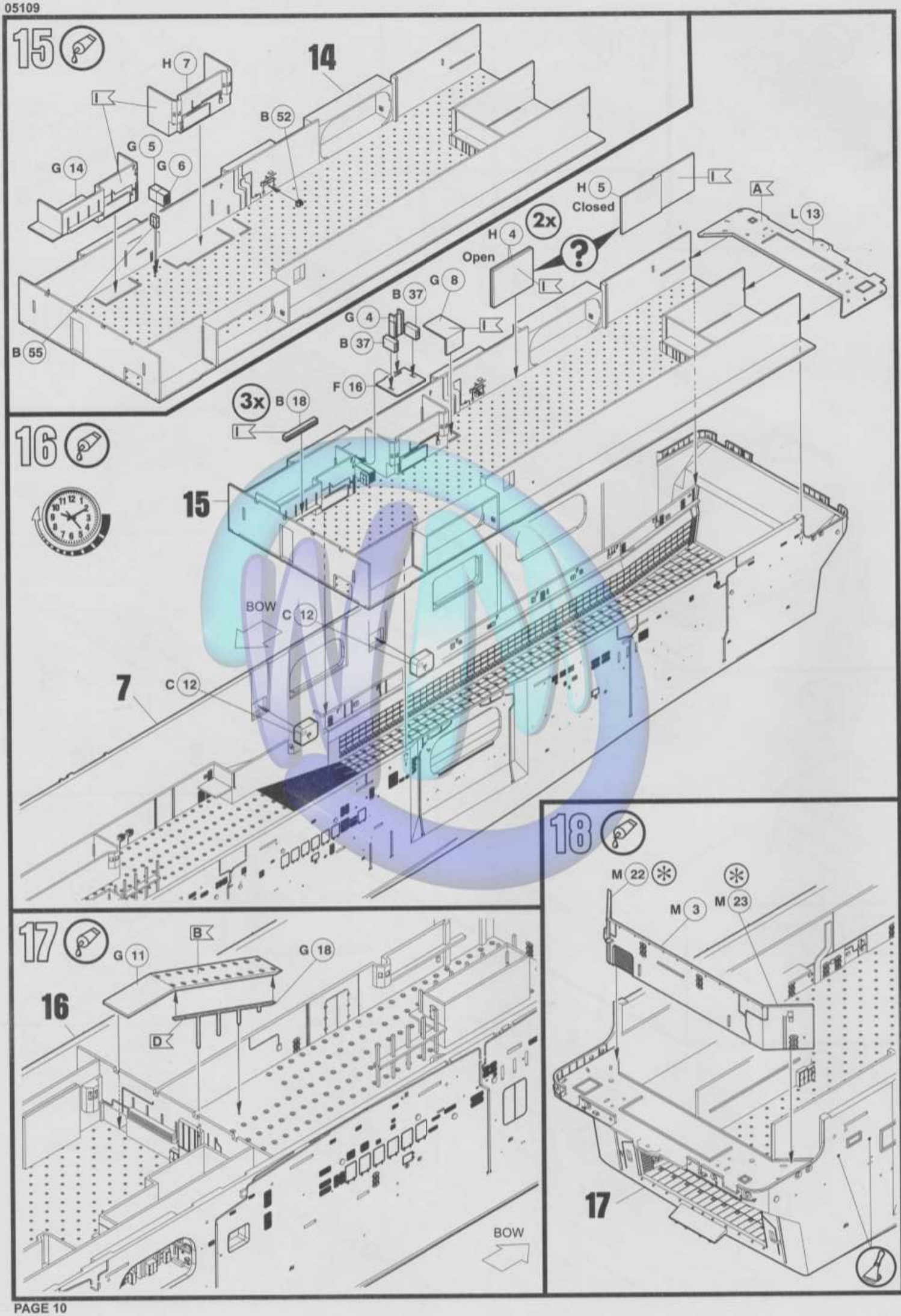
15
14
H 7
I
B 52
G 5
G 6
G 14
B 55
H 5
Closed
2x
H 4
Open
?
A
L 13
G 8
B 37
G 4
B 37
F 16
3x
B 18
16
15
BOW
C 12
7
C 12
18
M 22
M 3
M 23
17
G 11
B
G 18
16
D
BOW
17

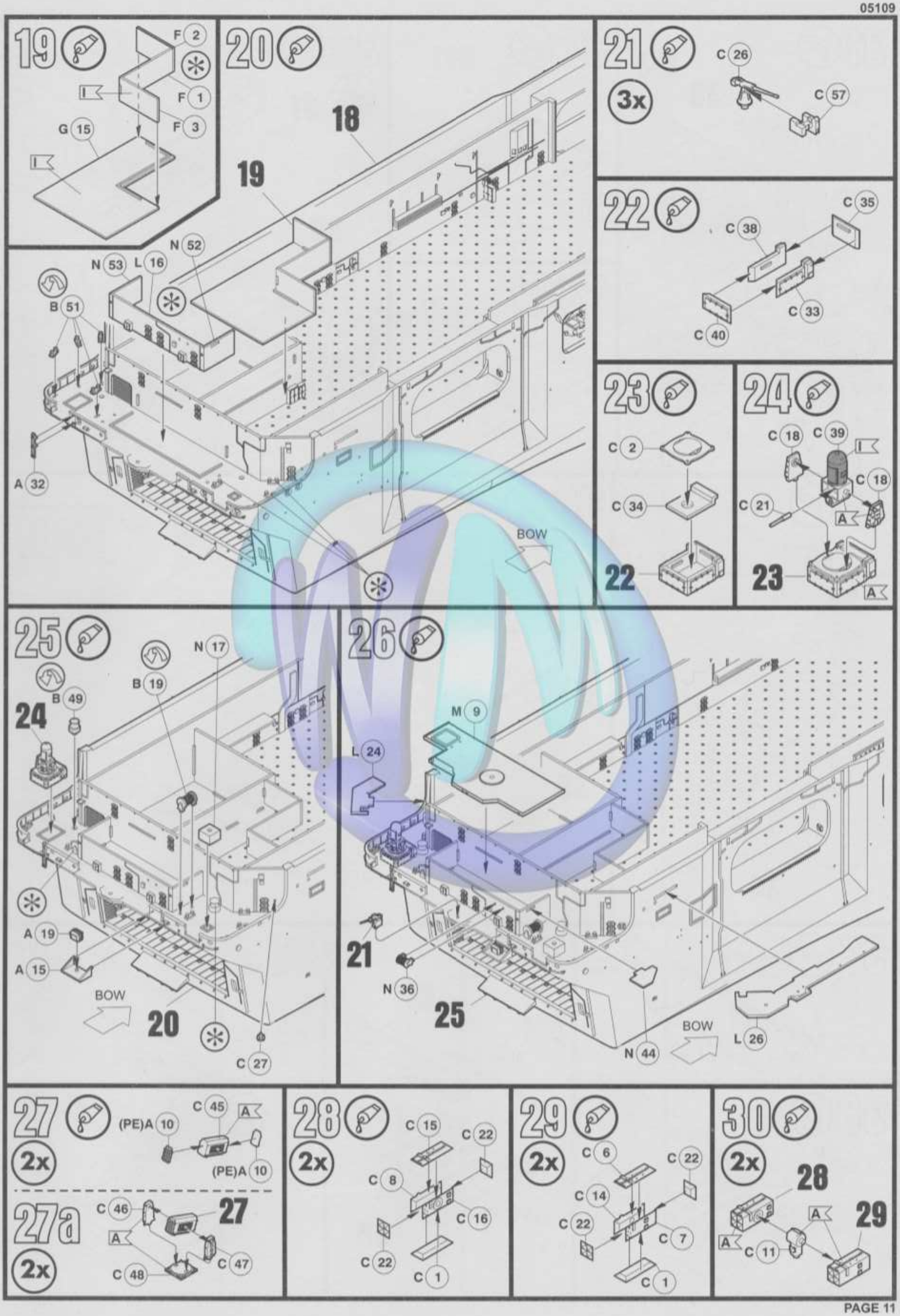
19
F 2
F 1
F 3
G 15
20
18
19
N 52
N 53
L 16
B 51
A 32
BOW
21
3x
C 26
C 57
22
C 35
C 38
C 33
C 40
23
C 2
C 34
22
24
C 18
C 39
C 18
C 21
A
23
A
25
N 17
B 19
B 49
24
A 19
A 15
BOW
20
C 27
26
M 9
L 24
21
N 36
25
N 44
BOW
L 26
27
2x
(PE)A 10
C 45
A
(PE)A 10
27a
2x
C 46
27
A
C 48
C 47
28
2x
C 15
C 22
C 8
C 16
C 22
C 1
29
2x
C 6
C 22
C 14
C 22
C 7
C 1
30
2x
28
A
29
A
C 11

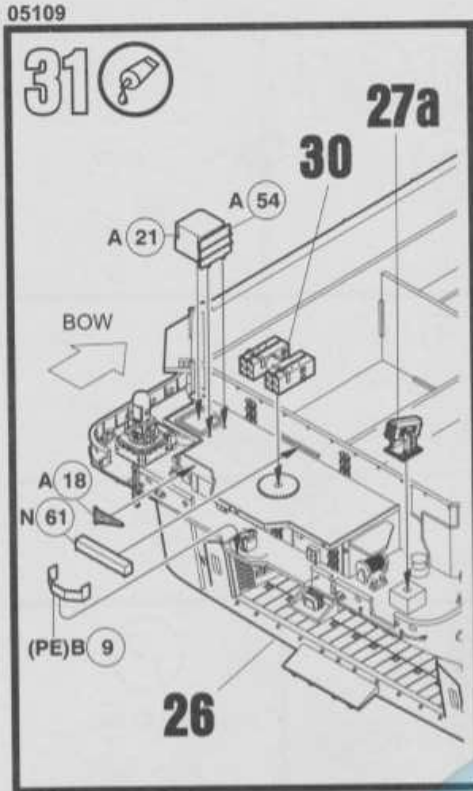
31
27a
30
A 54
A 21
BOW
A 18
N 61
(PE)B 9
26

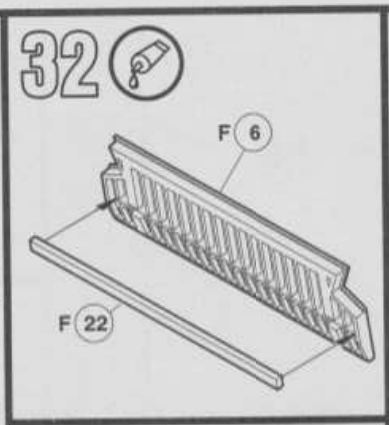
32
F 6
F 22

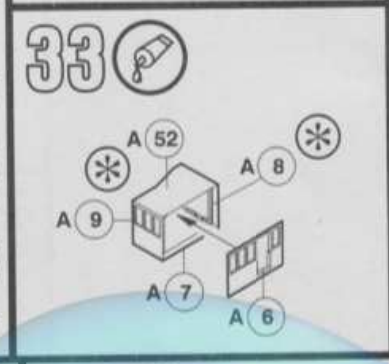
33
A 52
A 8
A 9
A 7
A 6

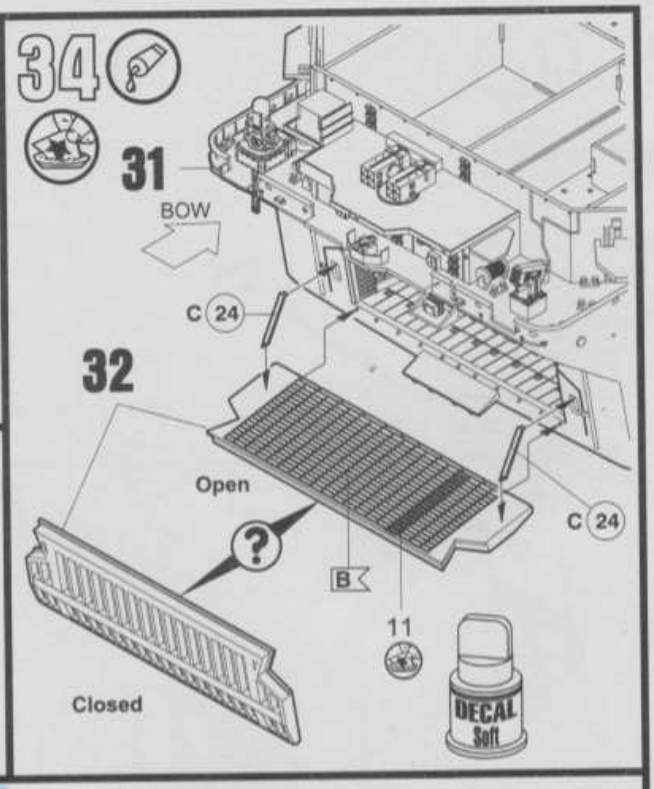
34
31
BOW
C 24
32
Open
C 24
B
11
Closed
DECAL
Soft

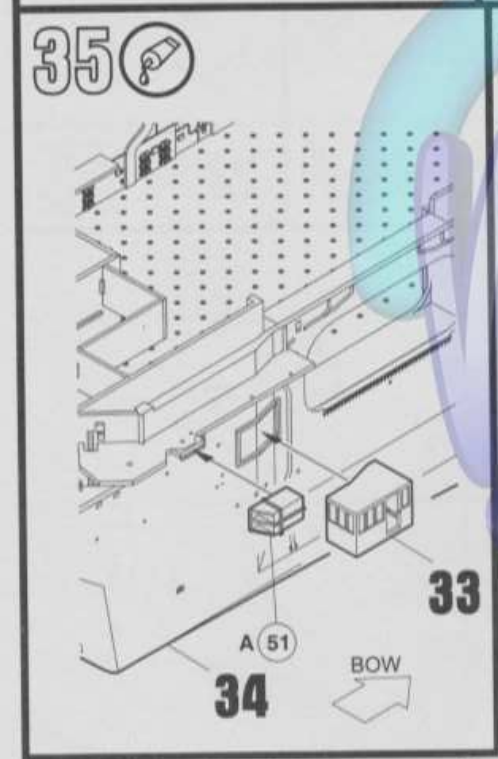
35
33
A 51
34
BOW

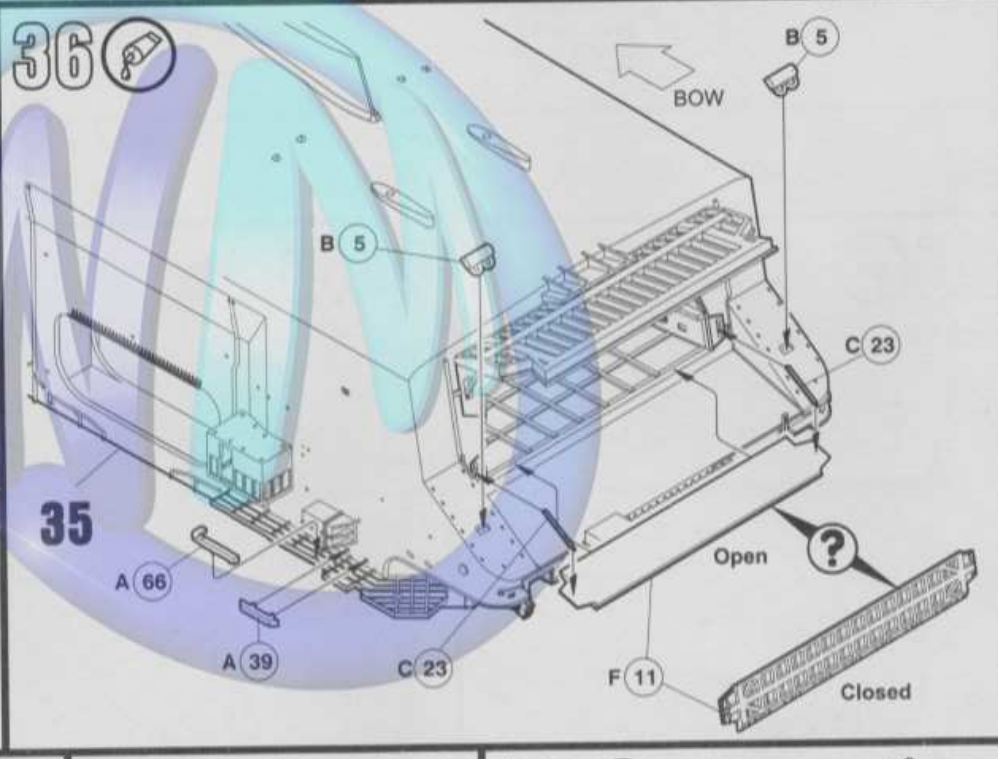
36
BOW
B 5
B 5
C 23
35
A 66
A 39
C 23
Open
F 11
Closed

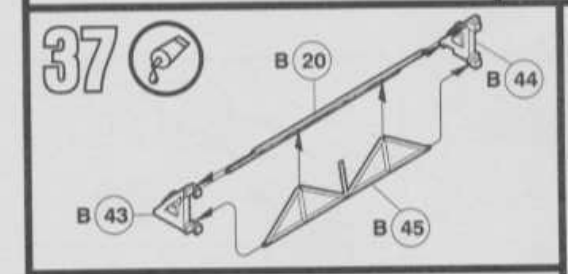
37
B 20
B 44
B 43
B 45

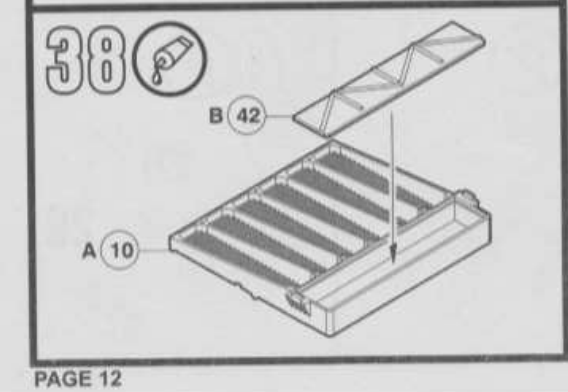
38
B 42
A 10

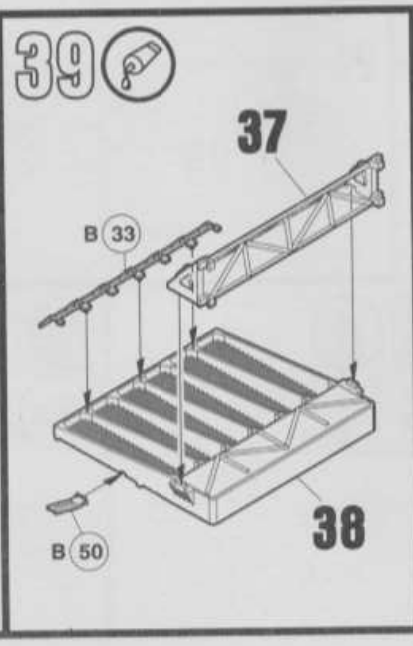
39
37
B 33
38
B 50

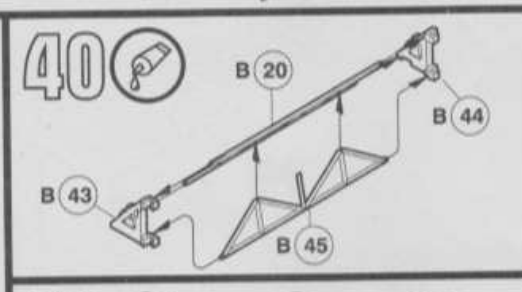
40
B 20
B 44
B 43
B 45

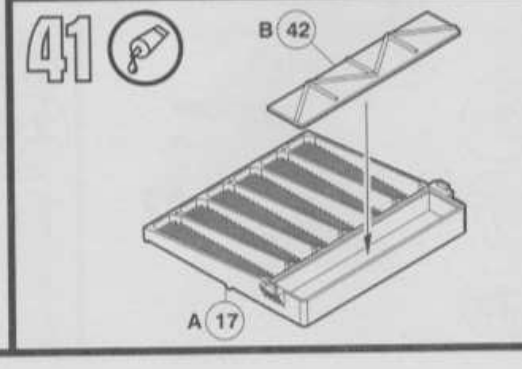
41
B 42
A 17

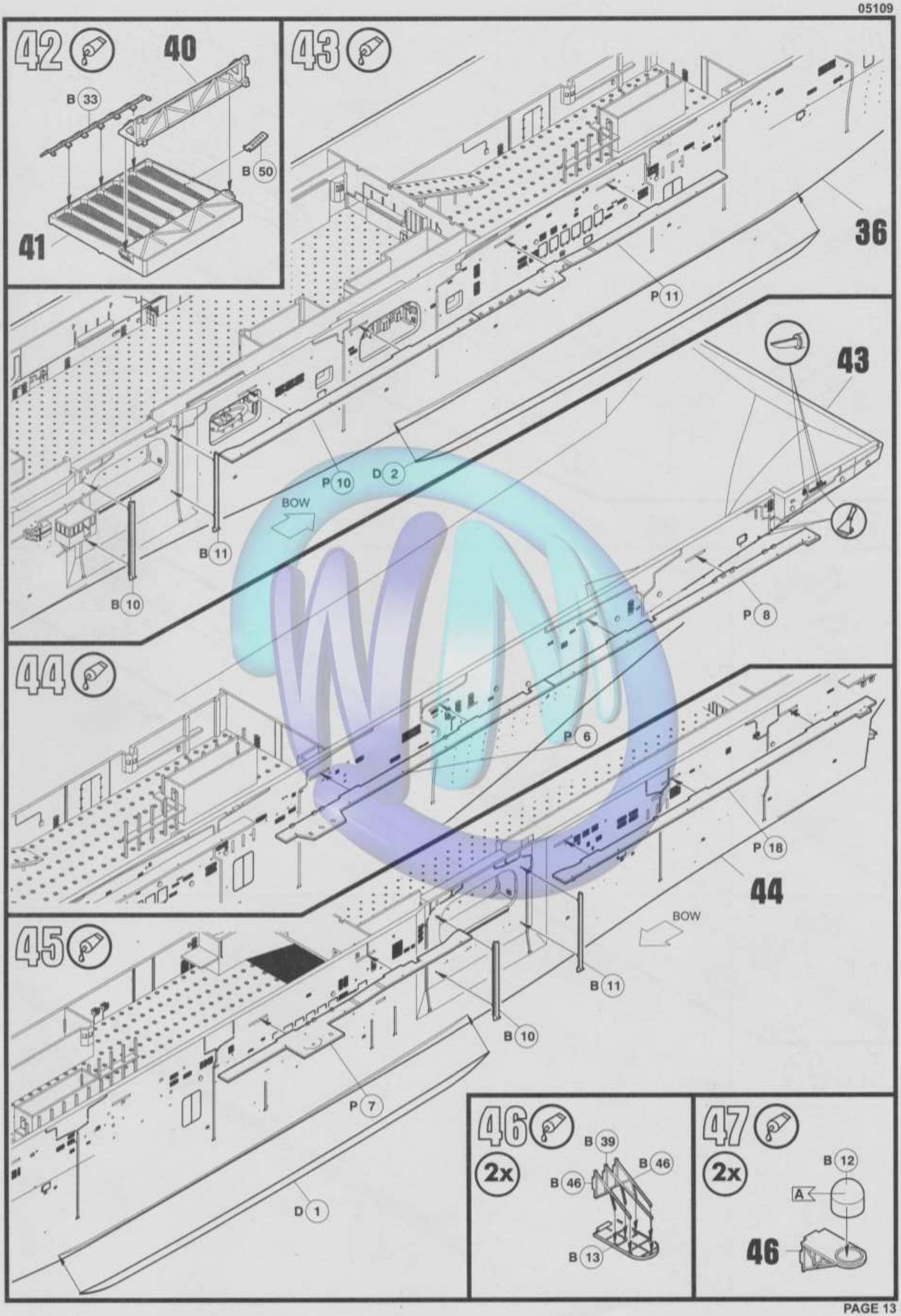
42
40
B 33
B 50
41
43
36
P 11
43
P 10
D 2
BOW
B 11
B 10
P 8
44
P 6
P 18
44
BOW
B 11
B 10
45
P 7
D 1
46
2x
B 39
B 46
B 46
B 13
47
2x
B 12
A
46

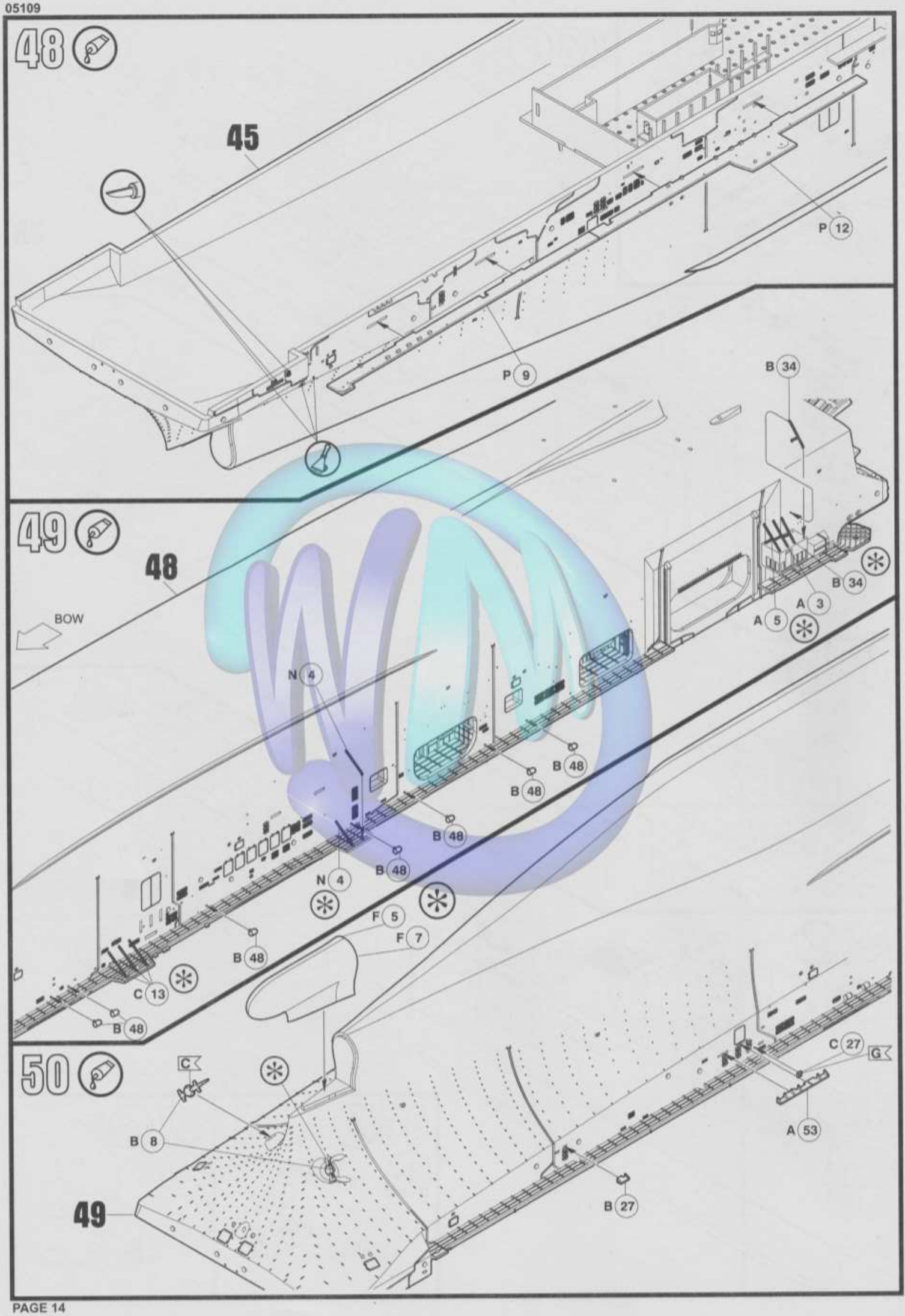
48
45
P 12
P 9
49
48
BOW
B 34
B 34
A 3
A 5
N 4
B 48
B 48
B 48
B 48
N 4
B 48
F 5
F 7
B 48
C 13
B 48
50
C
B 8
49
C 27
G
A 53
B 27

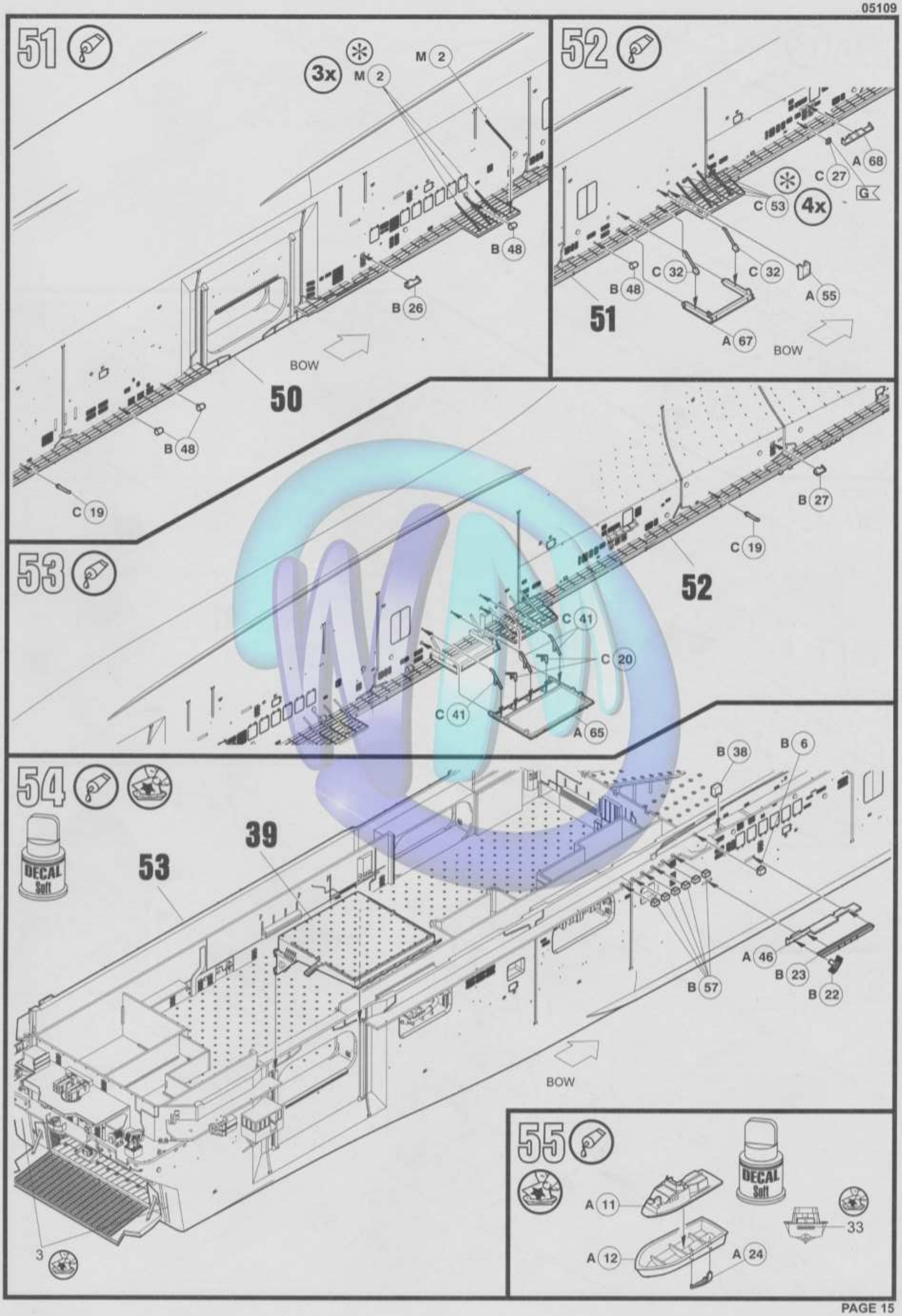
51
3x
M 2
M 2
B 48
B 26
BOW
50
B 48
C 19
52
A 68
C 27
G
C 53
4x
B 48
C 32
C 32
A 55
51
A 67
BOW
B 27
C 19
52
53
C 41
C 20
C 41
A 65
54
DECAL Soft
39
53
B 38
B 6
A 46
B 23
B 57
B 22
BOW
3
55
DECAL Soft
A 11
33
A 12
A 24

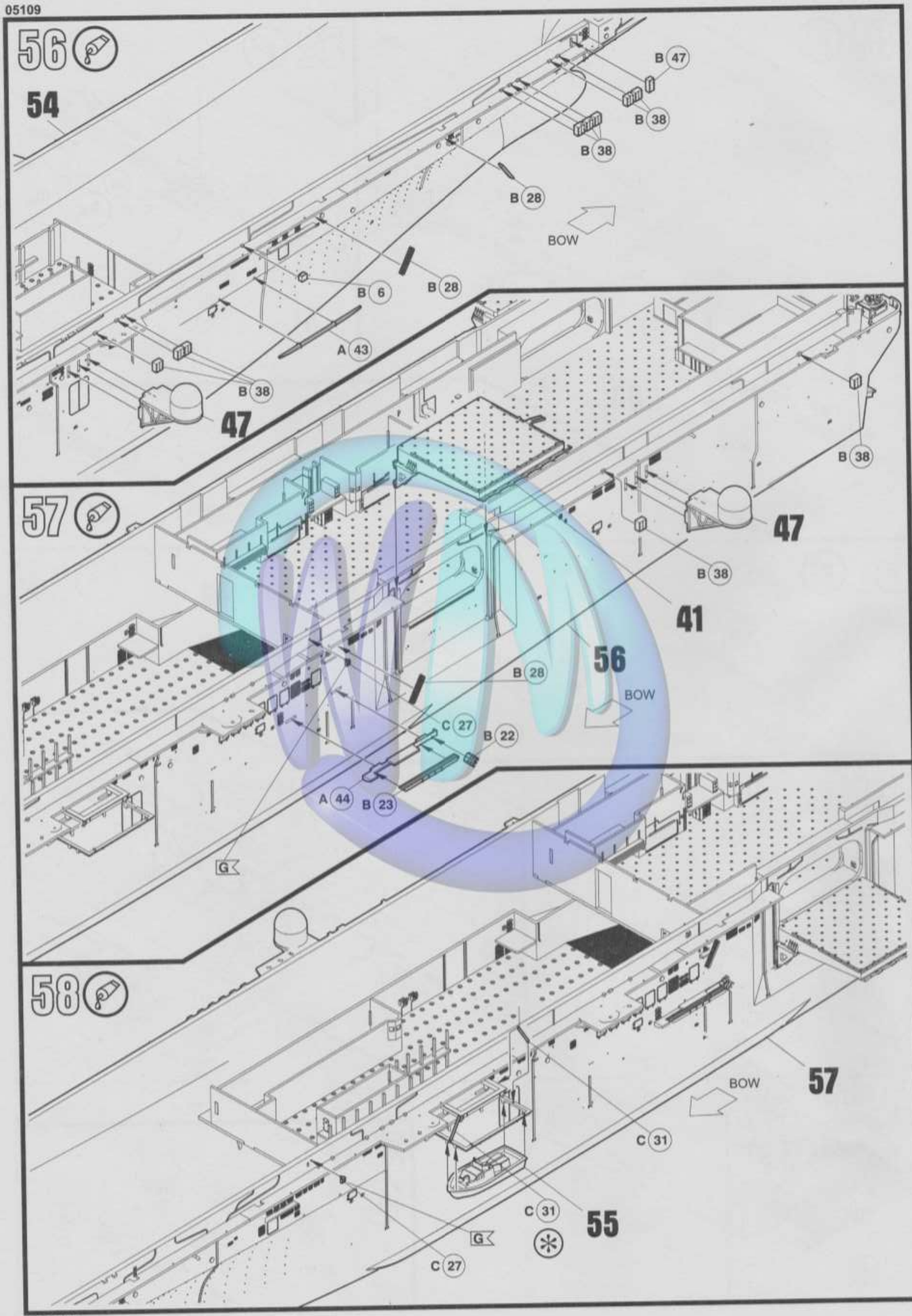
56
54
B 47
B 38
B 38
B 28
BOW
B 6
B 28
A 43
B 38
47
57
B 38
47
B 38
41
56
B 28
BOW
C 27
B 22
A 44
B 23
G
58
57
BOW
C 31
C 31
55
G
C 27

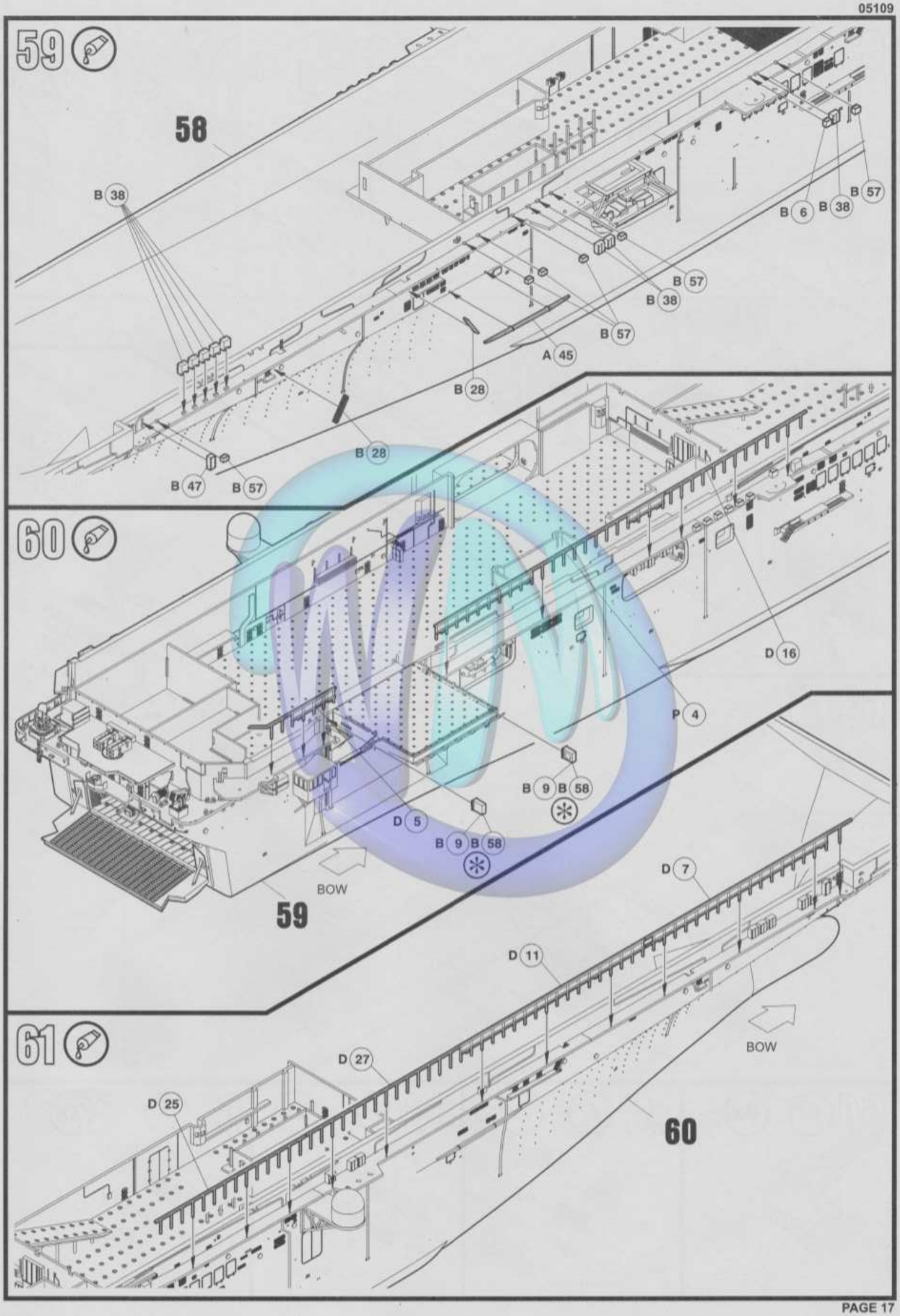
59
58
B 38
B 6
B 38
B 57
B 57
B 38
B 57
A 45
B 28
B 28
B 47
B 57
60
D 16
P 4
B 9
B 58
D 5
B 9
B 58
BOW
59
D 7
D 11
BOW
61
D 27
D 25
60

62

61

D 18

D 26

P 16

BOW

D 22

B 9 B 58

B 9 B 58

D 14

P 1

D 28

D 24

63

D 20

62

64 4x

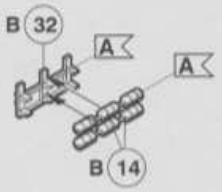

65 7x

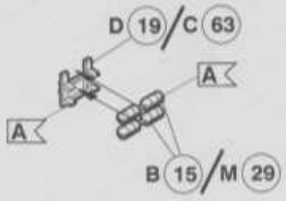

66 2x

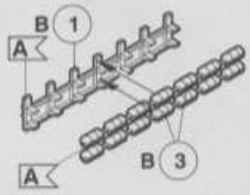

67 2x

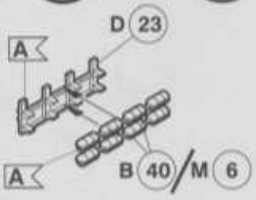

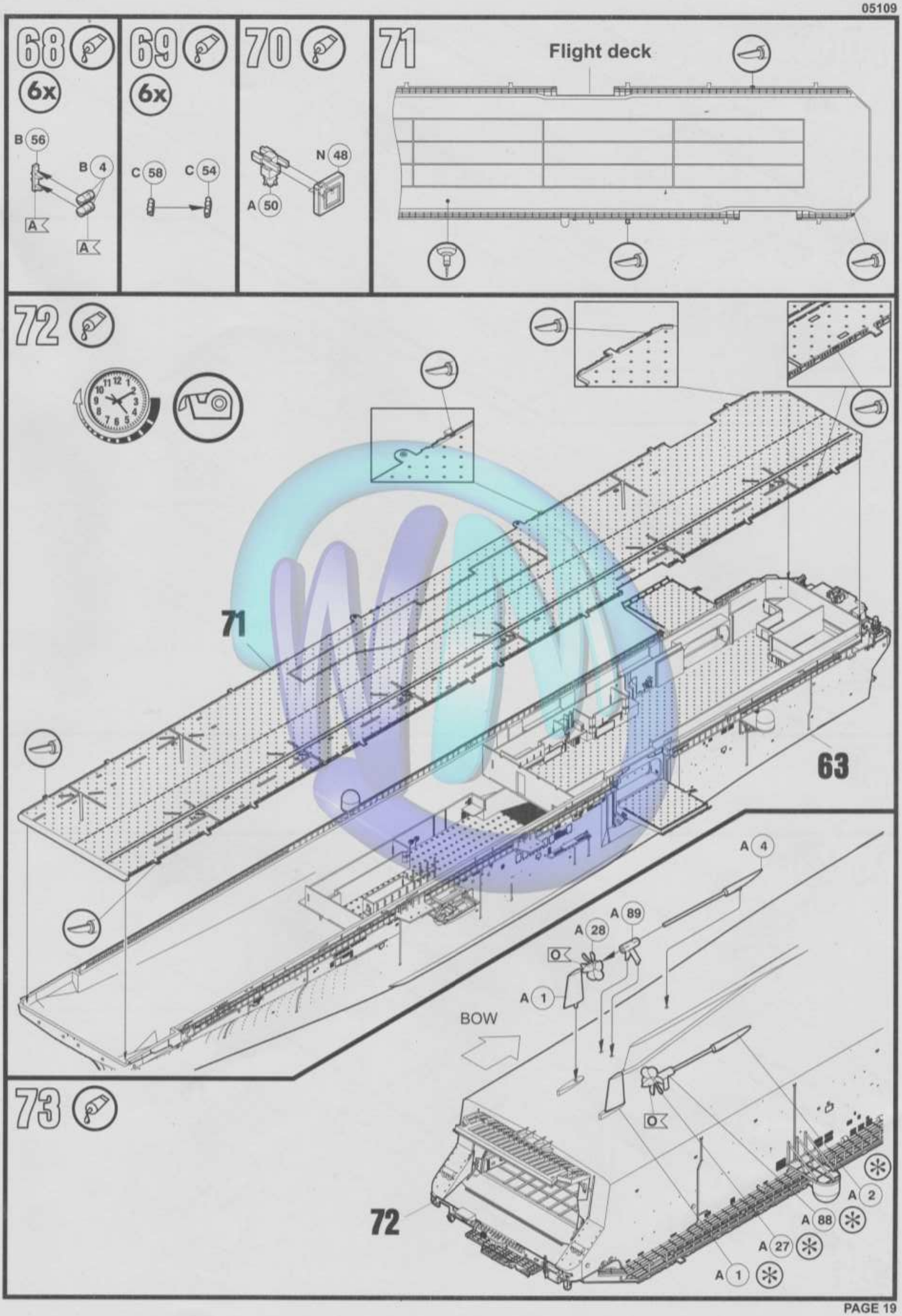
68
6x
B 56
B 4
A
A
69
6x
C 58
C 54
70
N 48
A 50
71
Flight deck
72
71
63
A 4
A 89
A 28
O
A 1
BOW
O
73
72
A 2
A 88
A 27
A 1

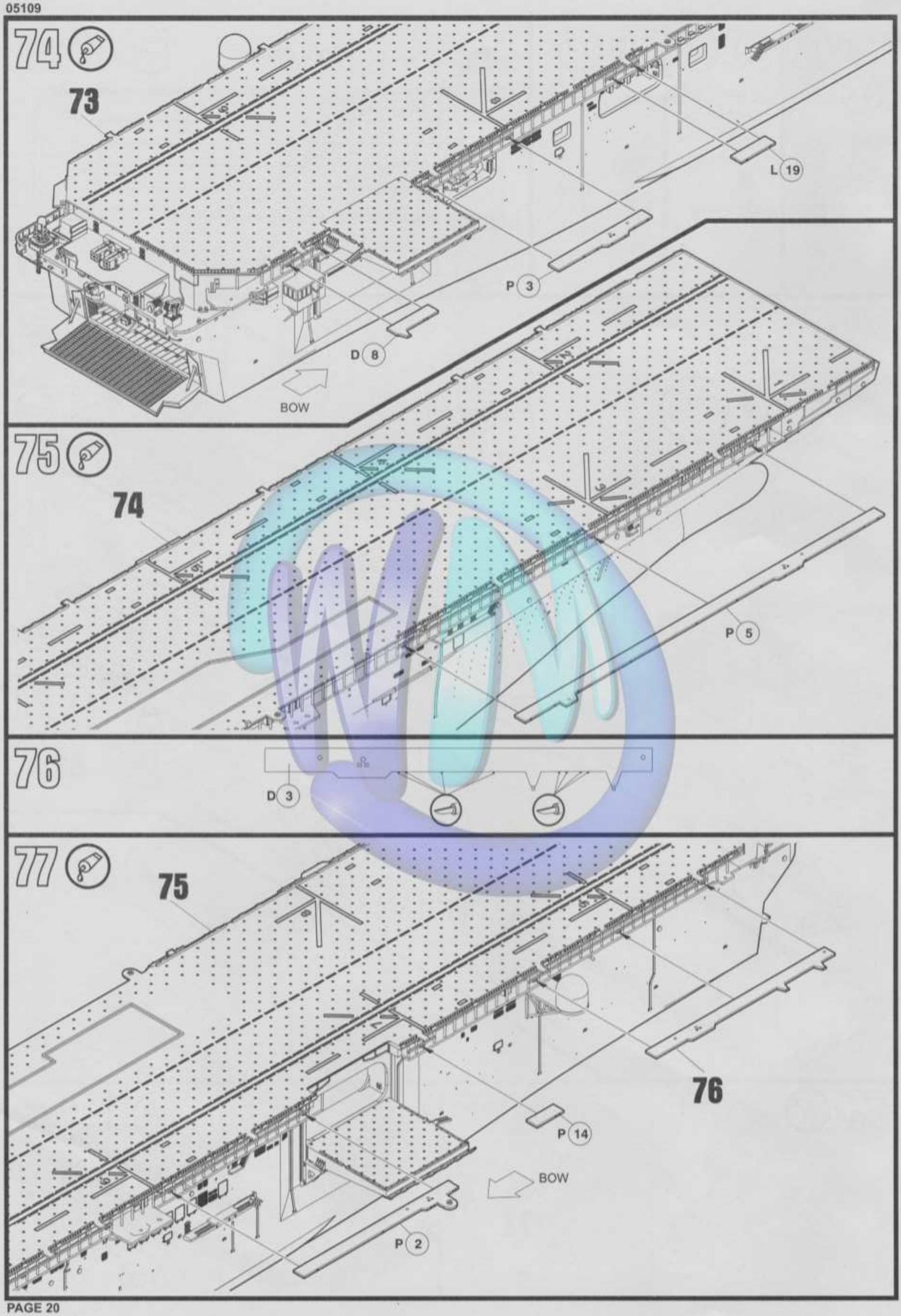
74
73
L 19
P 3
D 8
BOW
75
74
P 5
76
D 3
77
75
76
P 14
BOW
P 2

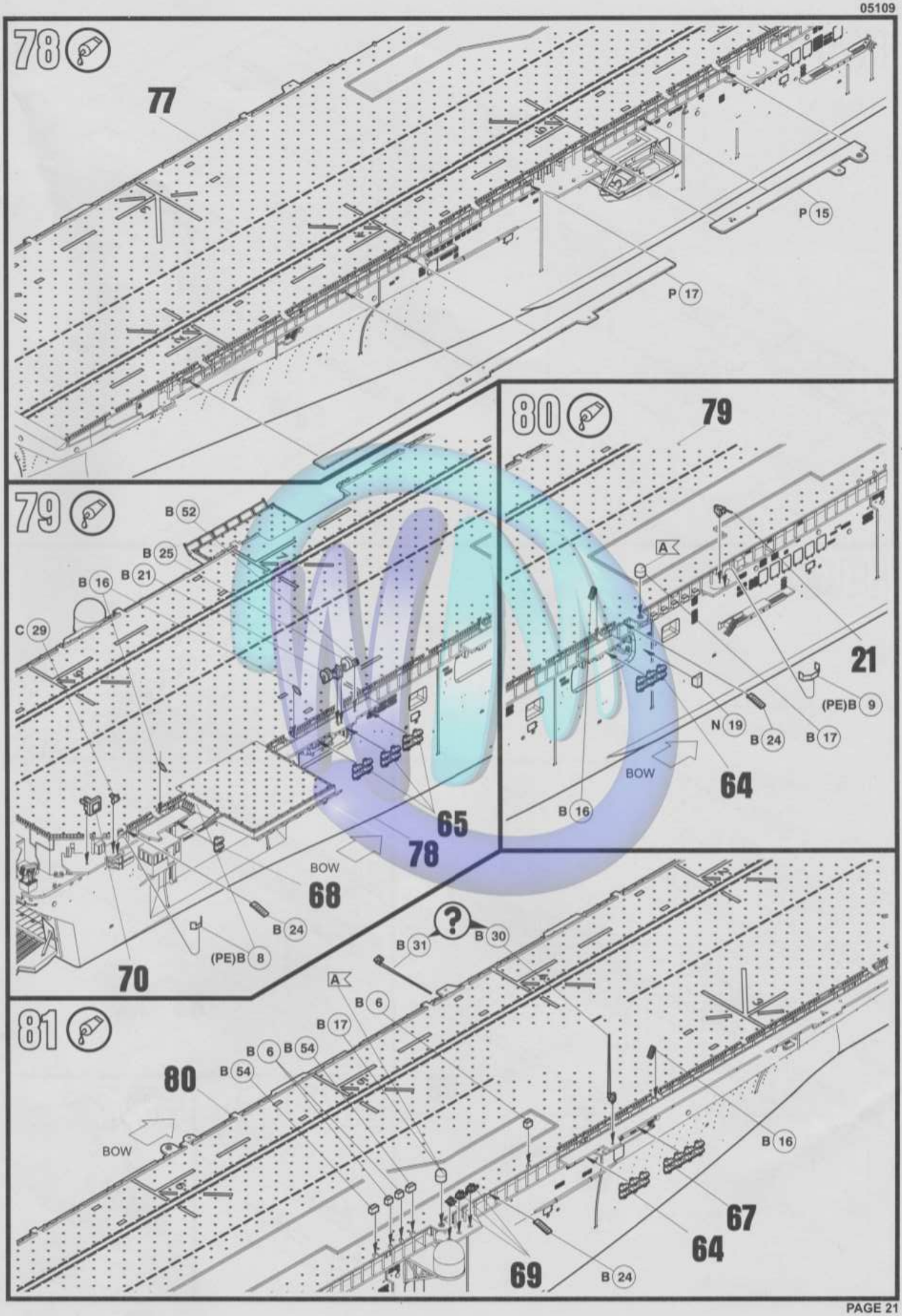
78
77
P 15
P 17
79
B 52
B 25
B 21
B 16
C 29
65
78
BOW
68
B 24
(PE)B 8
70
80
79
A
21
(PE)B 9
N 19
B 24
B 17
BOW
64
B 16
81
B 31
B 30
A
B 6
B 17
B 6
B 54
B 54
80
BOW
B 16
67
64
69
B 24

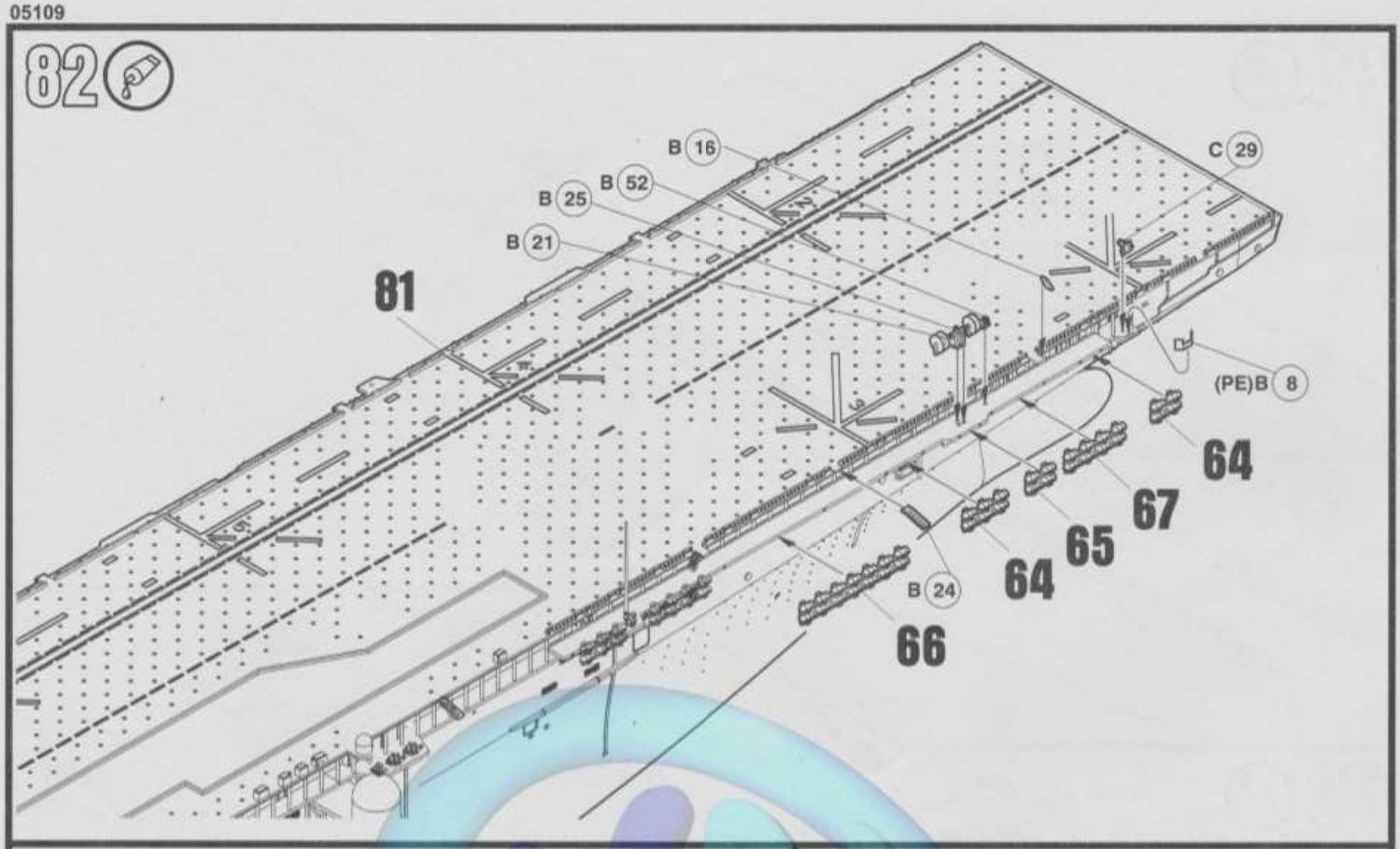
82
B 16
B 52
B 25
B 21
C 29
81
(PE)B 8
64
67
65
64
B 24
66

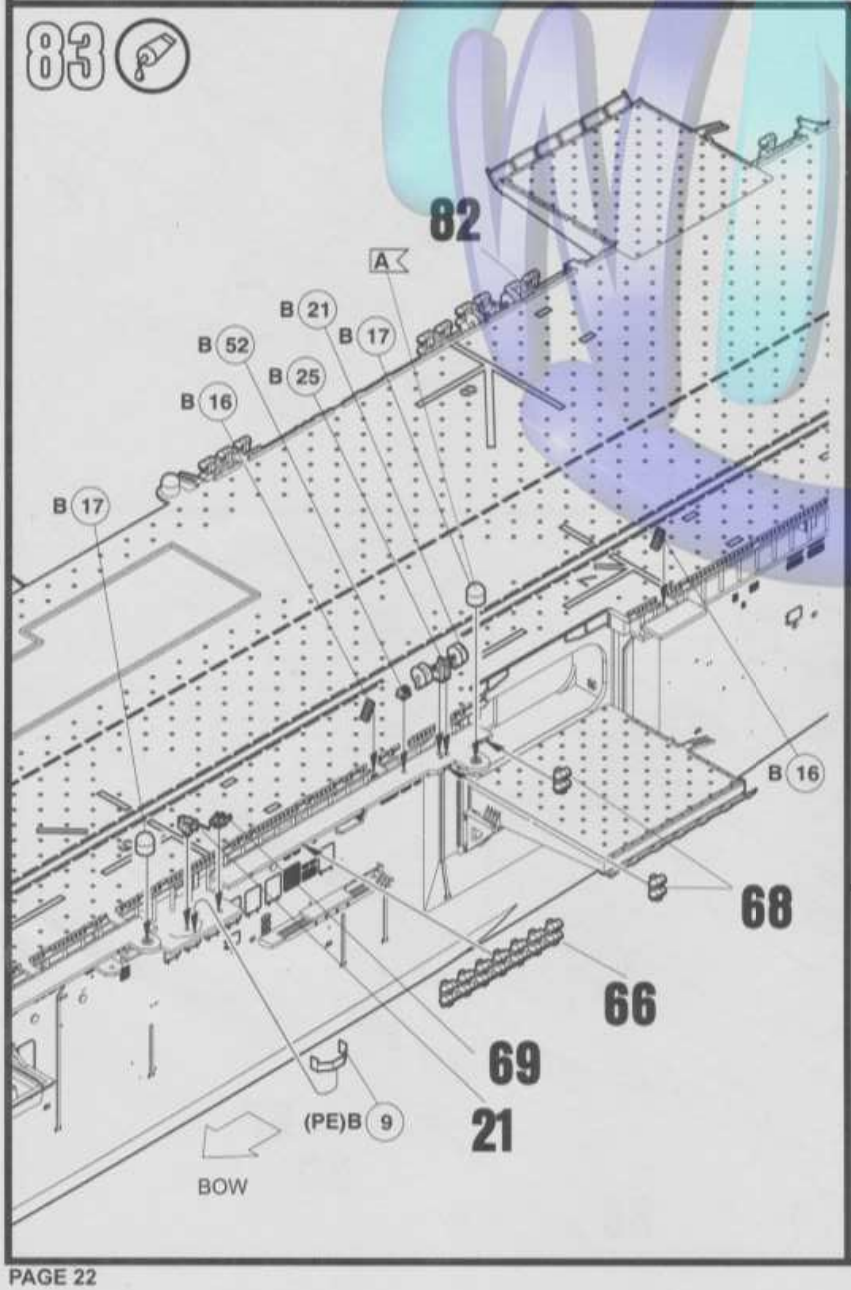
83
82
A
B 21
B 17
B 52
B 25
B 16
B 17
B 16
68
66
69
21
(PE)B 9
BOW

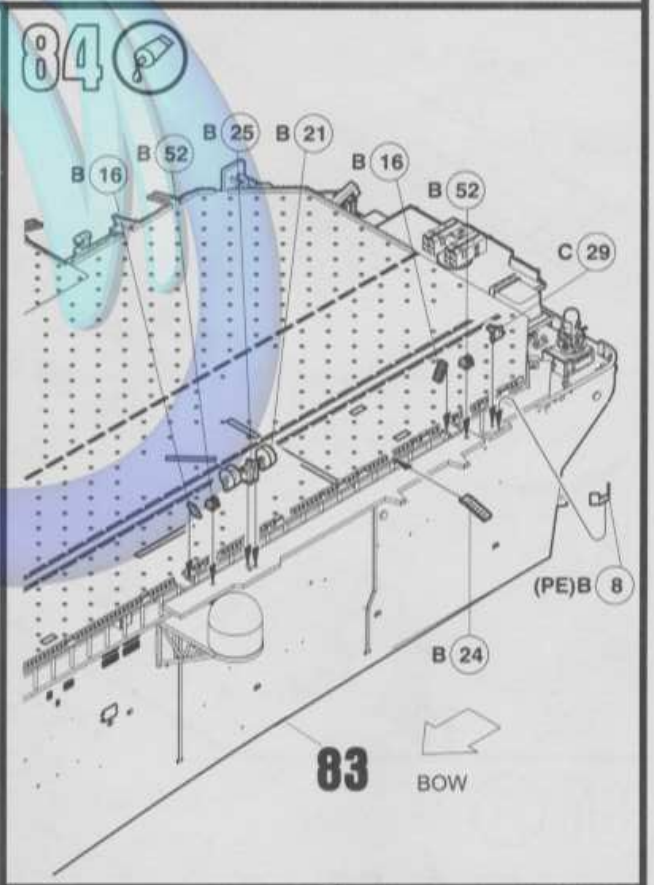
84
B 25
B 21
B 52
B 16
B 16
B 52
C 29
(PE)B 8
B 24
83
BOW

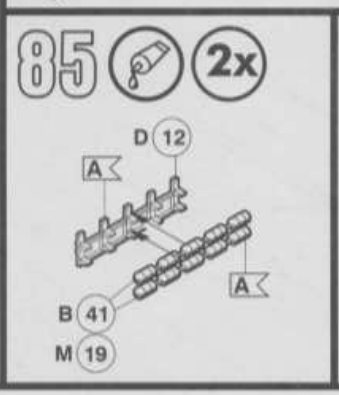
85
2x
D 12
A
A
B 41
M 19

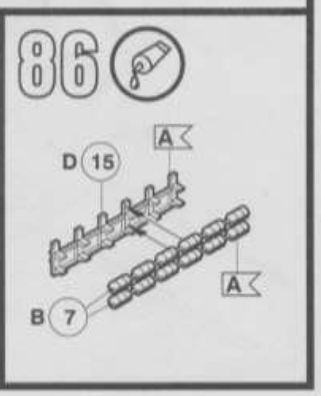
86
A
D 15
A
B 7

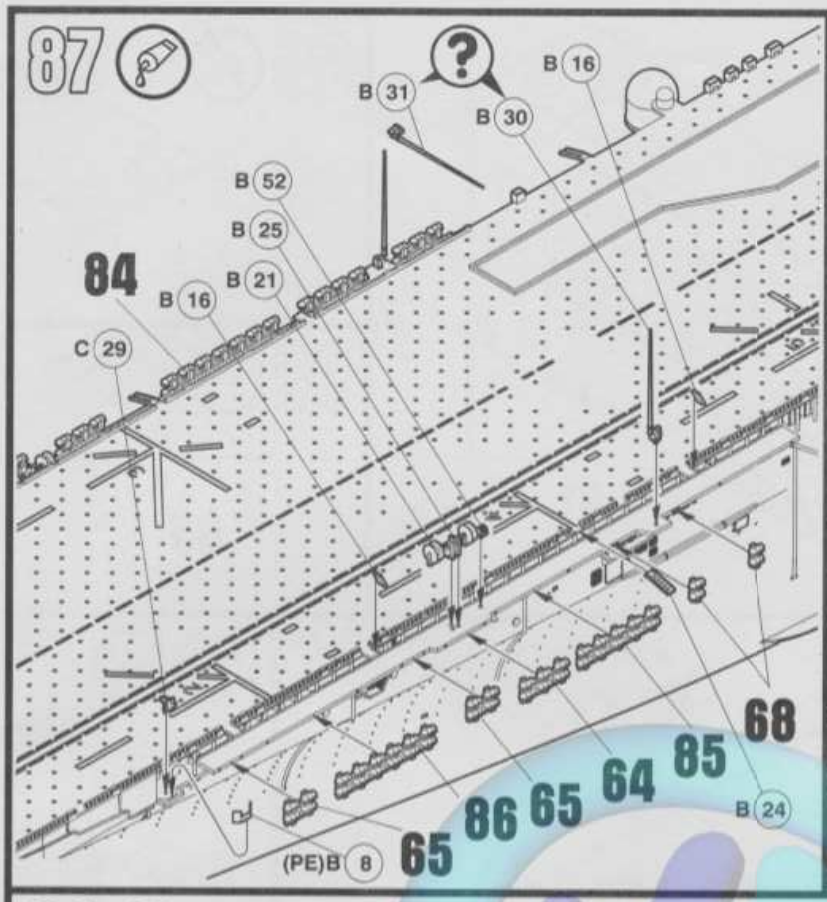
87
B 31
B 30
B 16
B 52
B 25
B 21
84
B 16
C 29
68
85
64
65
86
65
B 24
(PE)B 8

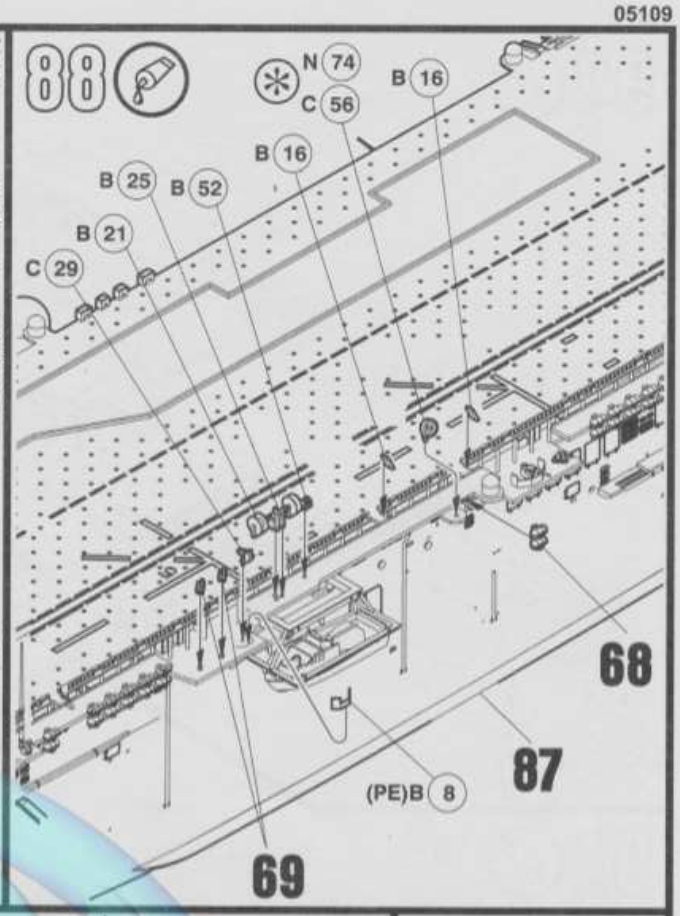
88
N 74
C 56
B 16
B 16
B 25
B 52
B 21
C 29
68
87
(PE)B 8
69

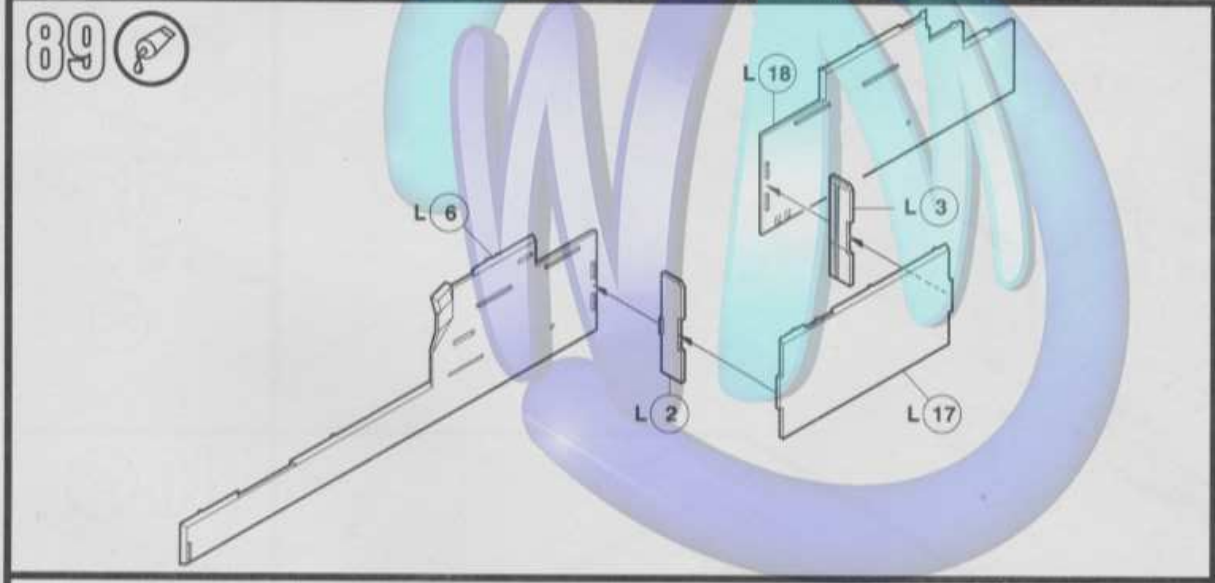
89
L 18
L 6
L 3
L 2
L 17

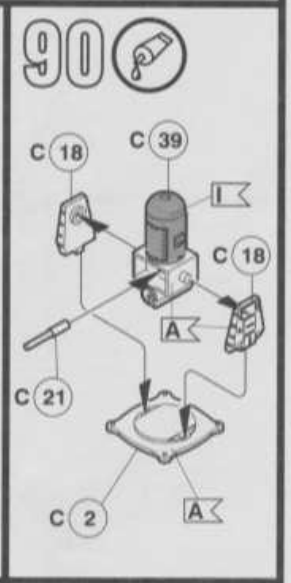
90
C 18
C 39
I
C 18
A
C 21
C 2
A

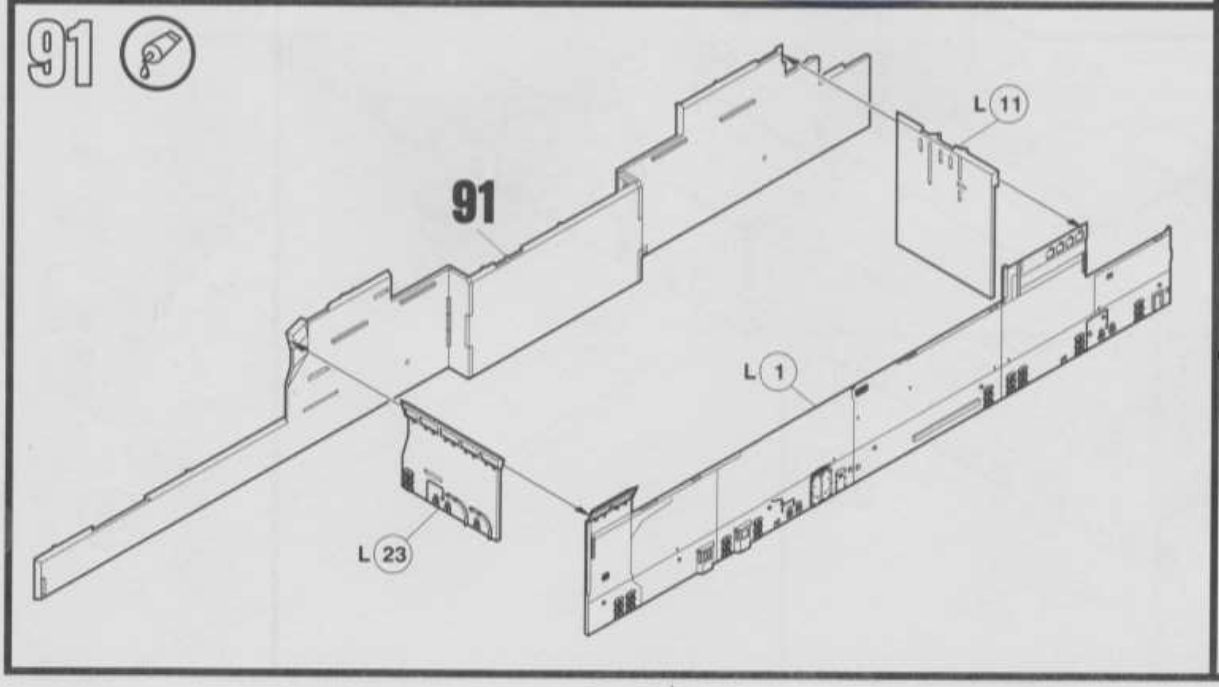
91
91
L 11
L 1
L 23

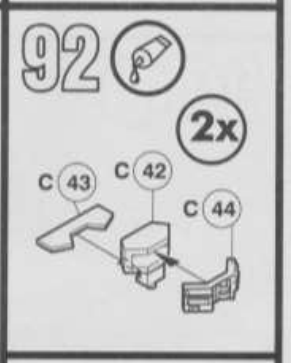
92
2x
C 43
C 42
C 44

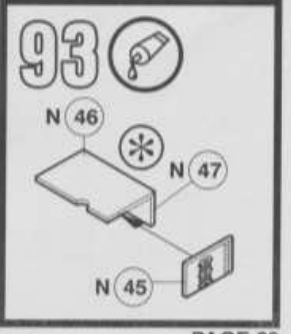
93
N 46
N 47
N 45

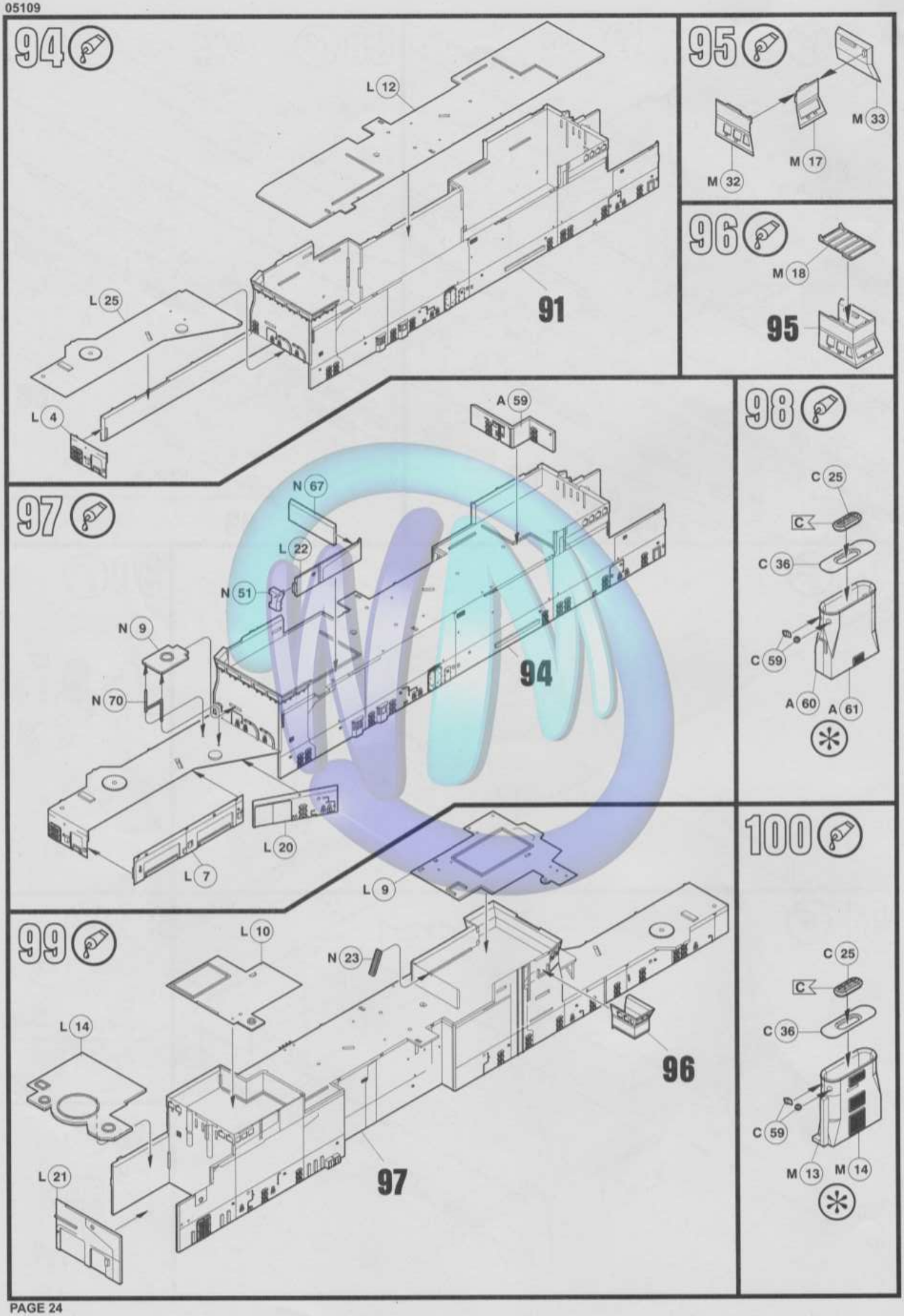
94
L 12
L 25
L 4
91
95
M 33
M 17
M 32
96
M 18
95
98
C 25
C
C 36
C 59
A 60
A 61
97
A 59
N 67
L 22
N 51
N 9
N 70
94
L 20
L 7
99
L 9
L 10
N 23
L 14
96
L 21
97
100
C 25
C
C 36
C 59
M 13
M 14

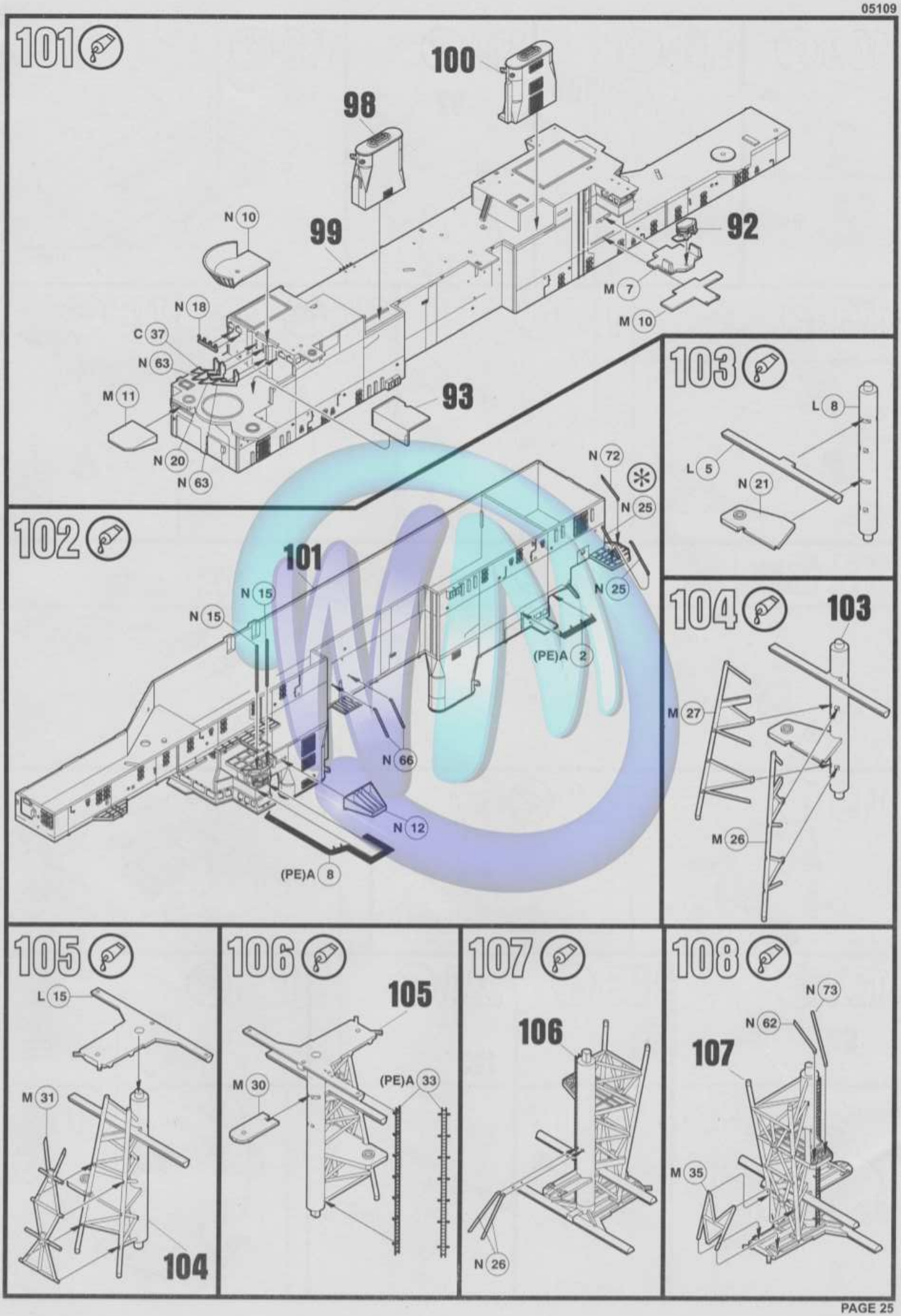
101
100
98
99
92
N 10
N 18
C 37
N 63
M 11
N 20
N 63
M 7
M 10
93
103
L 8
L 5
N 21
102
101
N 72
N 25
N 25
N 15
N 15
(PE)A 2
N 66
N 12
(PE)A 8
104
103
M 27
M 26
105
L 15
M 31
104
106
105
M 30
(PE)A 33
107
106
N 26
108
N 73
N 62
107
M 35

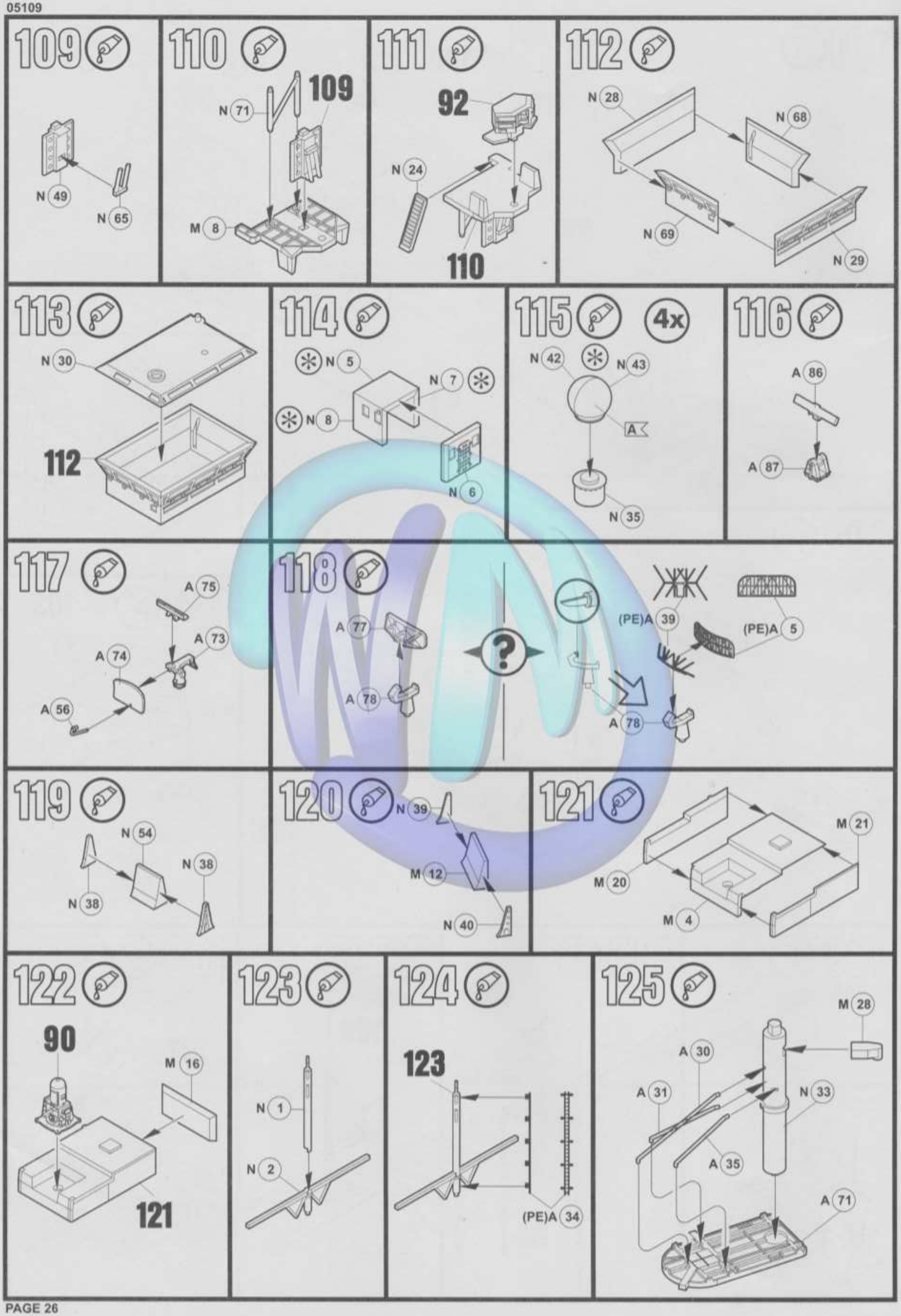
109
N 49
N 65
110
109
N 71
M 8
111
92
N 24
110
112
N 28
N 68
N 69
N 29
113
N 30
112
114
N 5
N 7
N 8
N 6
115
4x
N 42
N 43
A
N 35
116
A 86
A 87
117
A 75
A 73
A 74
A 56
118
A 77
A 78
(PE)A 39
(PE)A 5
A 78
119
N 54
N 38
N 38
120
N 39
M 12
N 40
121
M 21
M 20
M 4
122
90
M 16
121
123
N 1
N 2
124
123
(PE)A 34
125
M 28
A 30
A 31
N 33
A 35
A 71

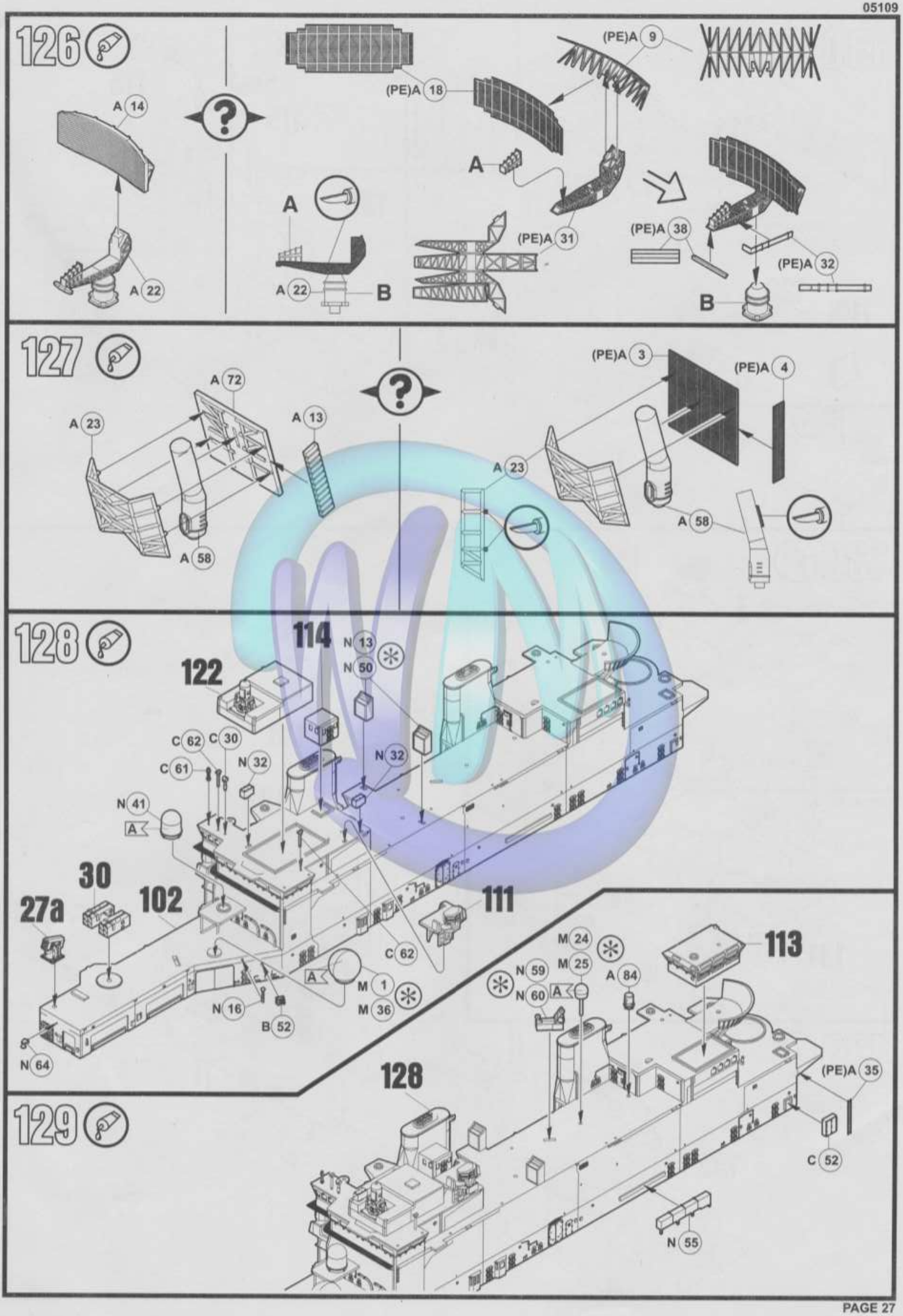
126
A 14
A 22
(PE)A 18
(PE)A 9
A
A
A 22
B
(PE)A 31
(PE)A 38
(PE)A 32
B
127
A 72
A 23
A 13
A 58
(PE)A 3
(PE)A 4
A 23
A 58
128
114
N 13
N 50
122
C 62
C 30
C 61
N 32
N 32
N 41
A
30
27a
102
111
C 62
A
M 1
M 36
N 16
B 52
N 64
113
M 24
M 25
N 59
N 60
A
A 84
128
(PE)A 35
C 52
N 55
129

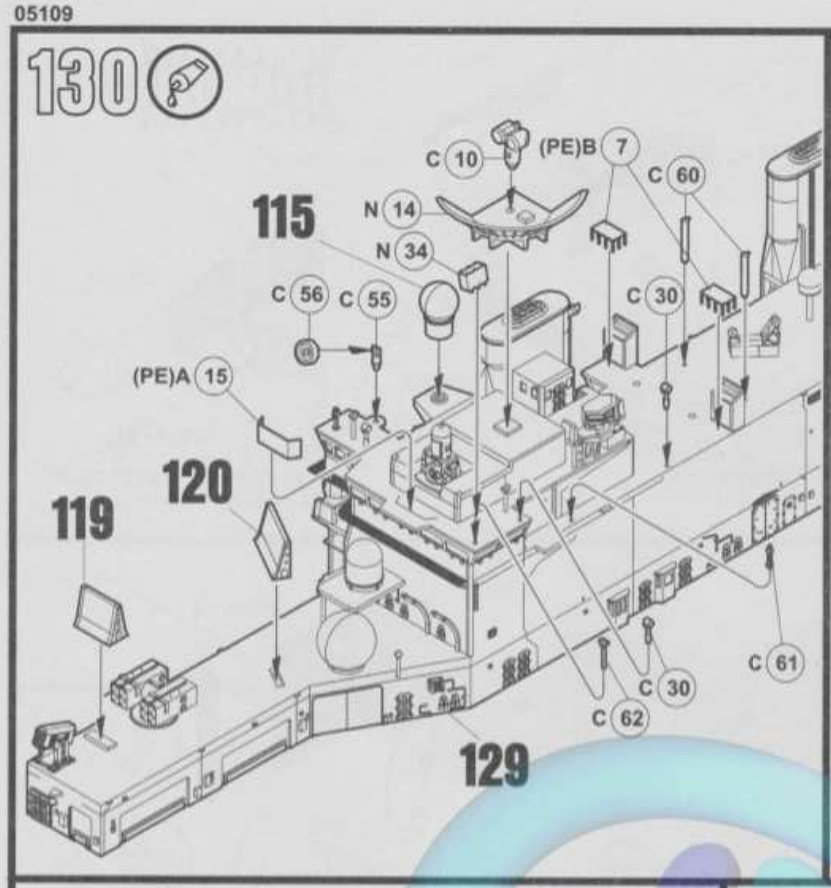
130
C 10
(PE)B 7
C 60
115
N 14
N 34
C 56
C 55
C 30
(PE)A 15
120
119
C 61
C 30
C 62
129

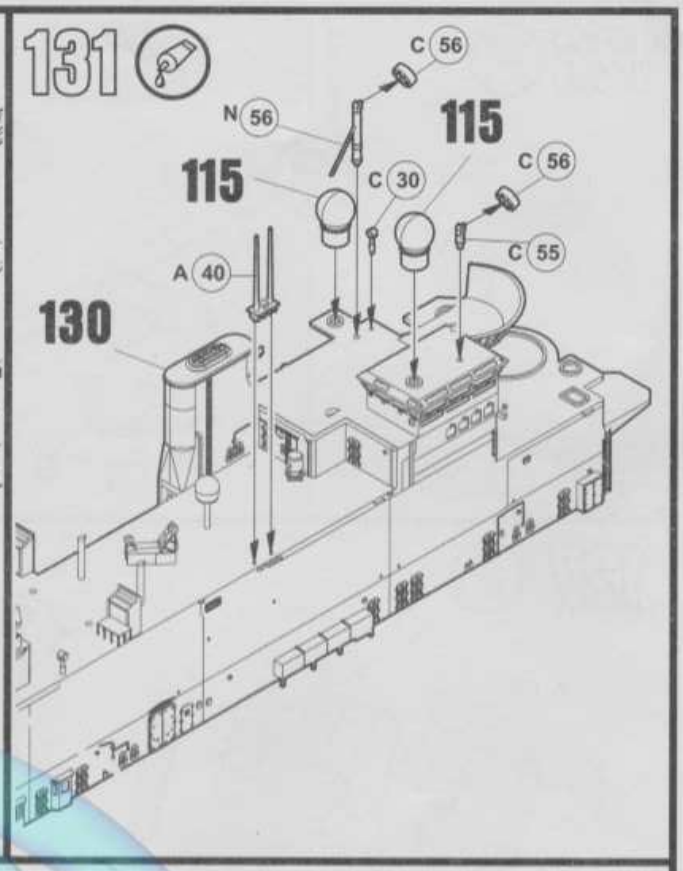
131
C 56
N 56
115
115
C 30
C 56
C 55
A 40
130

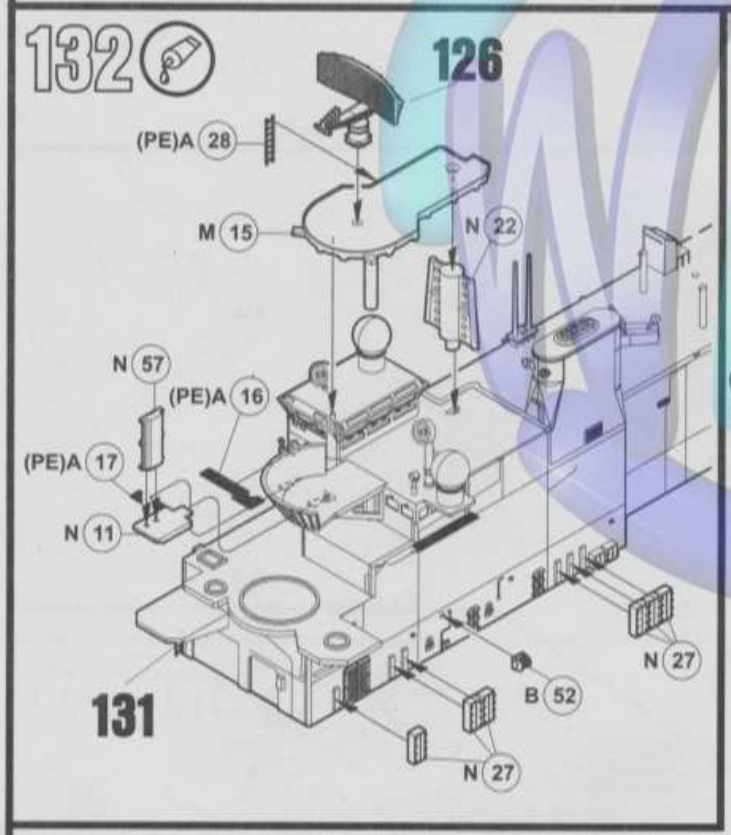
132
126
(PE)A 28
M 15
N 22
N 57
(PE)A 16
(PE)A 17
N 11
N 27
B 52
N 27
131

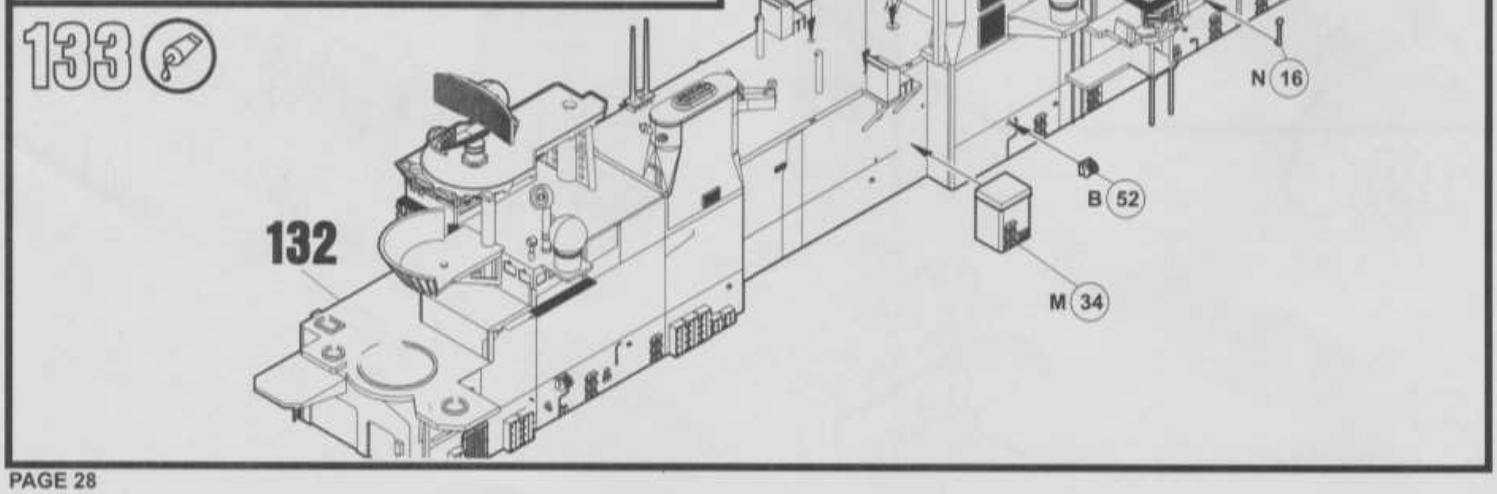
115
118
108
133
N 16
B 52
M 34
132

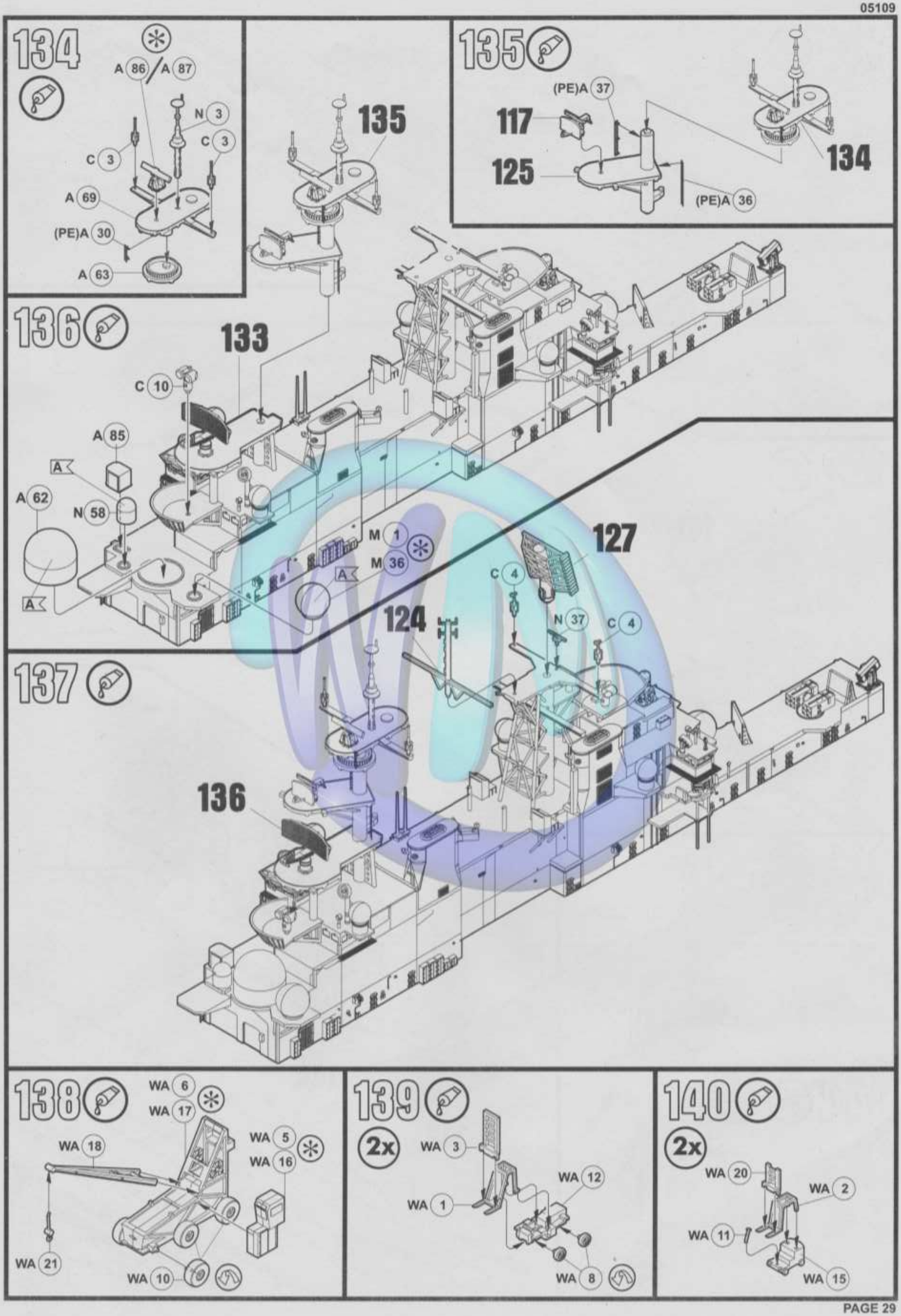
134
A 86 / A 87
N 3
C 3
C 3
A 69
(PE)A 30
A 63
135
(PE)A 37
117
125
(PE)A 36
134
135
133
136
C 10
A 85
A
A 62
N 58
A
M 1
M 36
A
127
C 4
124
N 37
C 4
137
136
138
WA 6
WA 17
WA 18
WA 5
WA 16
WA 21
WA 10
139
2x
WA 3
WA 12
WA 1
WA 8
140
2x
WA 20
WA 2
WA 11
WA 15

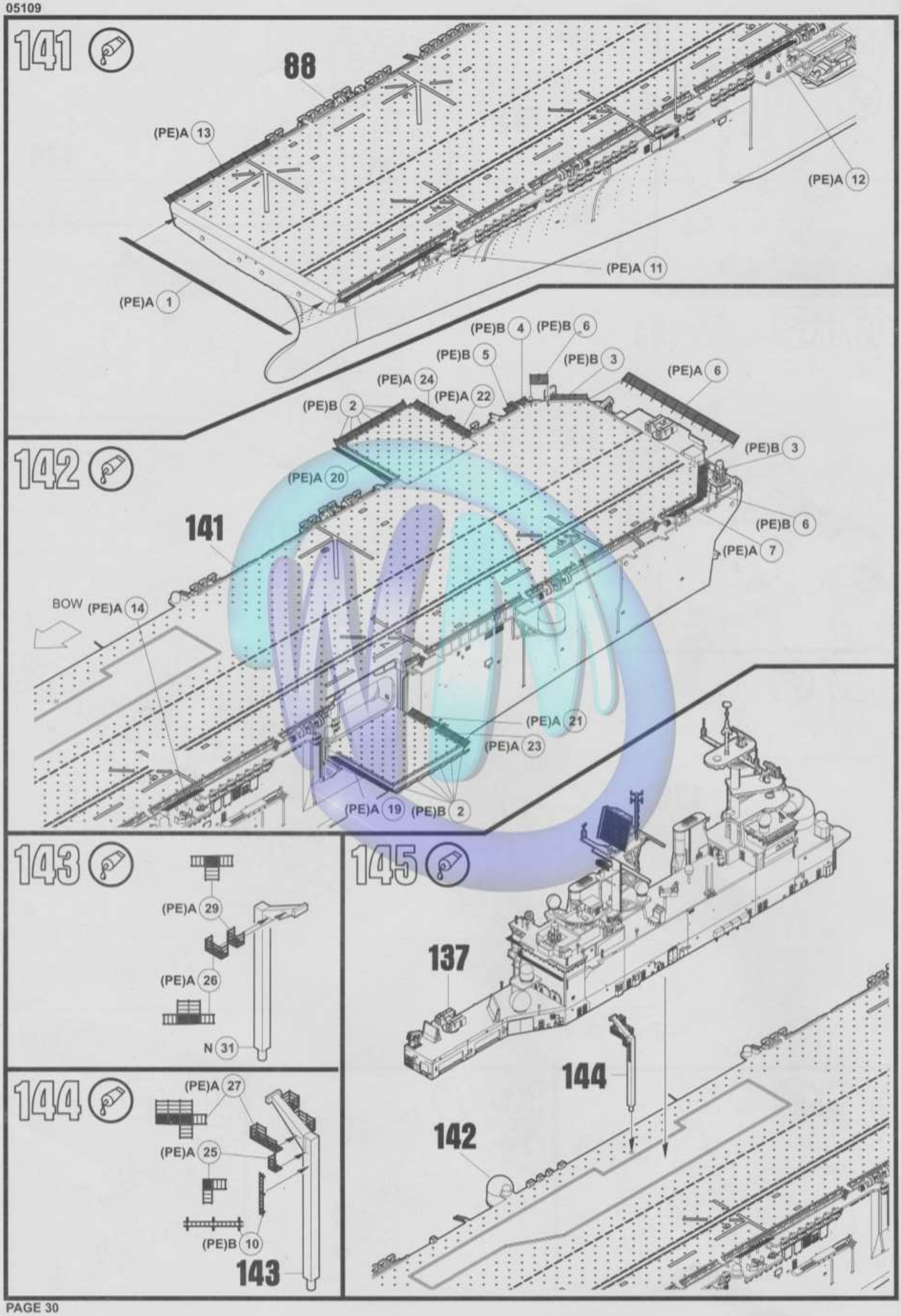
141
88
(PE)A 13
(PE)A 12
(PE)A 11
(PE)A 1
(PE)B 4
(PE)B 6
(PE)B 5
(PE)B 3
(PE)A 6
(PE)A 24
(PE)A 22
(PE)B 2
142
(PE)B 3
(PE)A 20
141
(PE)B 6
(PE)A 7
BOW
(PE)A 14
(PE)A 21
(PE)A 23
(PE)A 19
(PE)B 2
143
(PE)A 29
(PE)A 26
N 31
145
137
144
142
144
(PE)A 27
(PE)A 25
(PE)B 10
143

146

145

Stand

C

C

O

M 5

USS IWO JIMA LHD-7

147 4x

WA 7

WA 22

WA 4

148 2x

WA 14

WA 4

149 2x

WA 13

WA 4

150 2x

WA 19

WA 9

151 2x

M1A1 Abrams

WG 4

WG 6

WG 1

WG 5

152 2x

M1A1 Abrams

WG 3

WG 2

151

153 2x

M60A3

WE 2

WE 1

WE 5

WE 3

WE 4

154 2x

AAV-7

WF 1

WF 5

WF 3

WF 2

WF 4

155

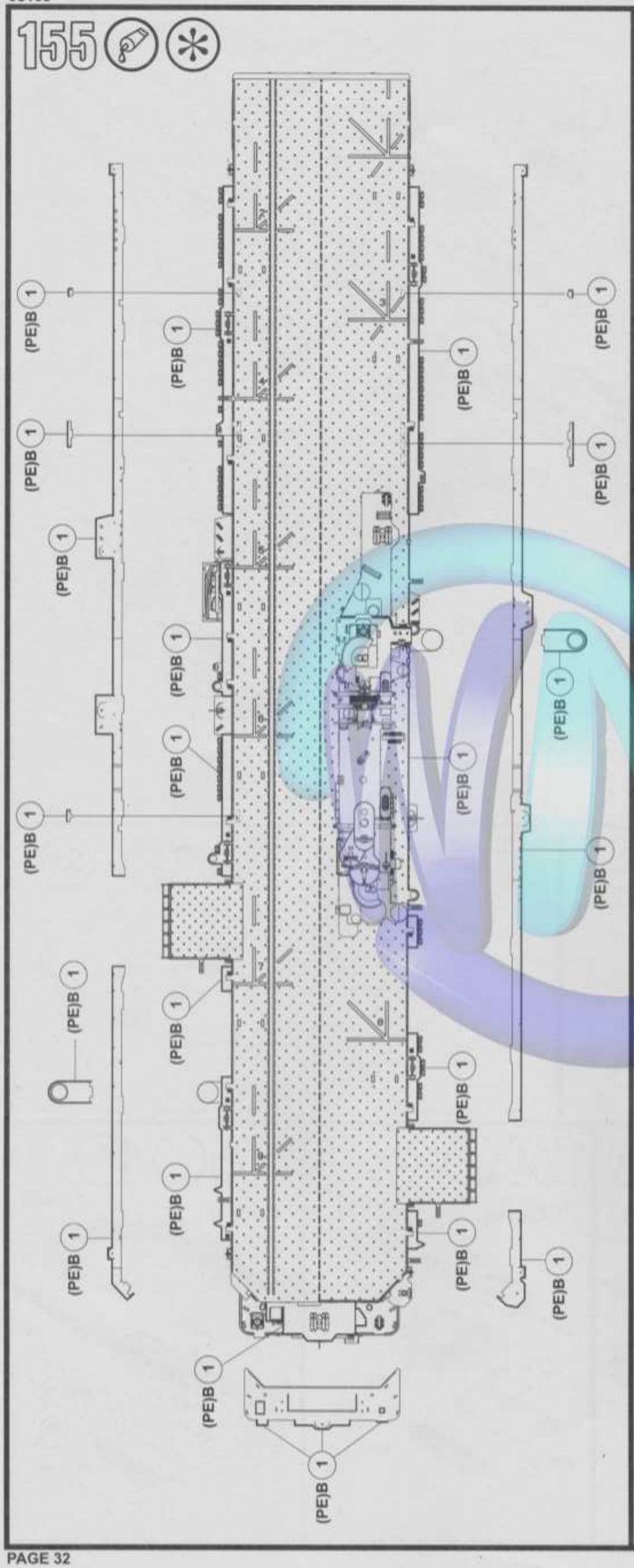

156

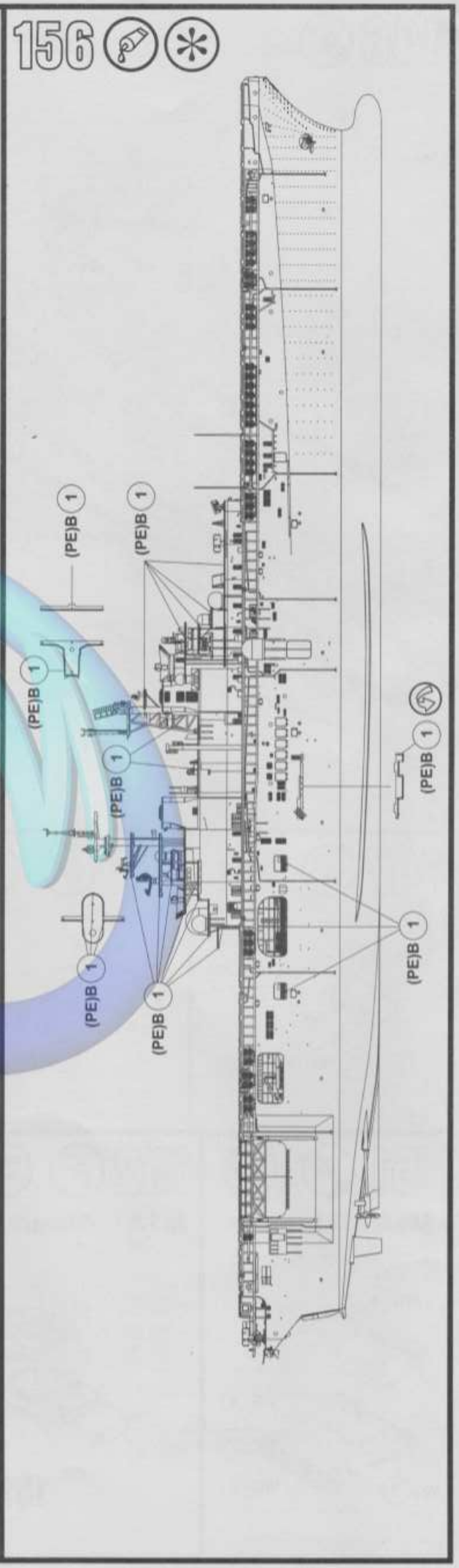

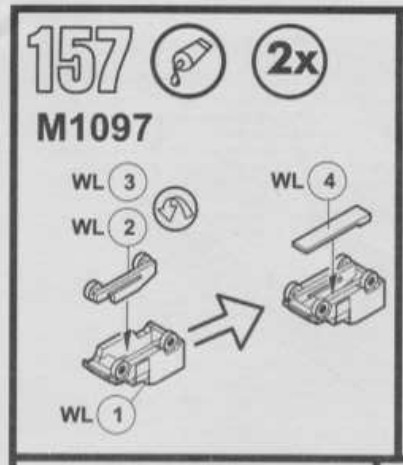
157
2x
M1097
WL 3
WL 2
WL 4
WL 1

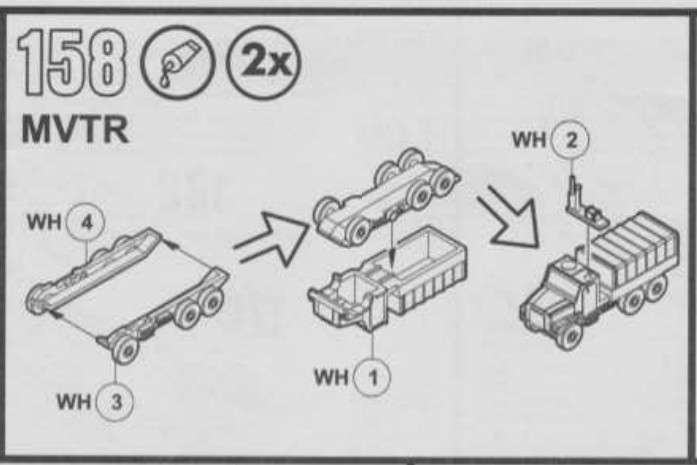
158
2x
MVTR
WH 2
WH 4
WH 1
WH 3

159
2x
LAV-25
WJ 1
WJ 2
WJ 3
WJ 5
WJ 4

160
2x
M198
WM 2
WM 1
WM 3

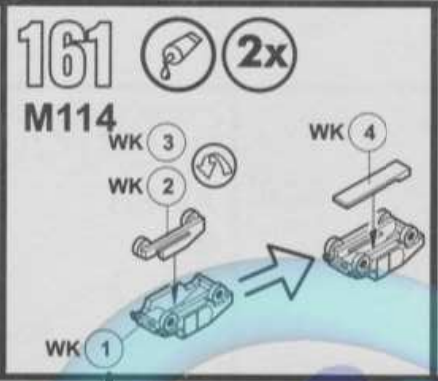
161
2x
M114
WK 3
WK 2
WK 4
WK 1

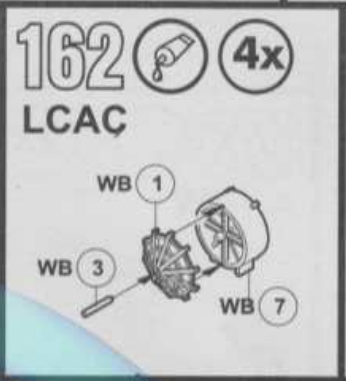
162
4x
LCAC
WB 1
WB 3
WB 7

163
4x
LCAC
162
WB 6

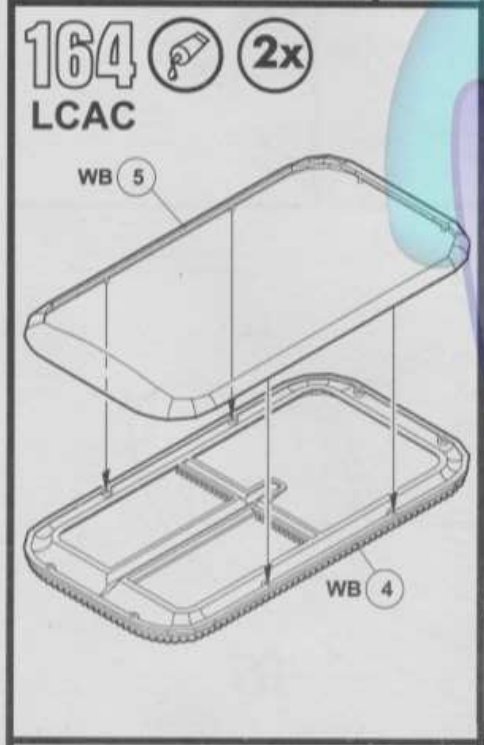
164
2x
LCAC
WB 5
WB 4

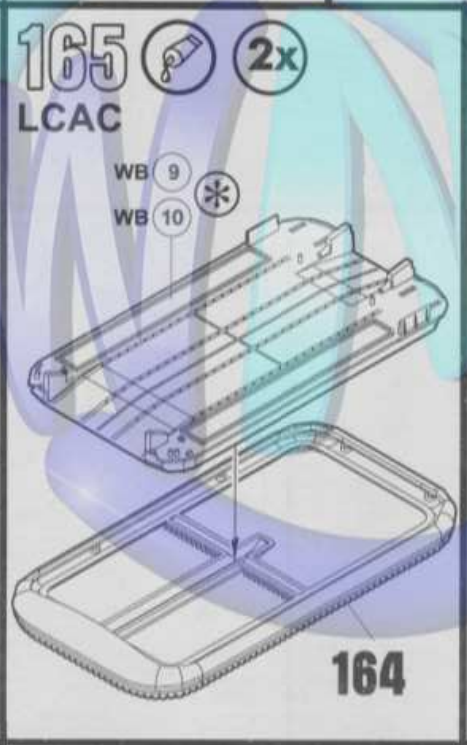
165
2x
LCAC
WB 9
WB 10
164

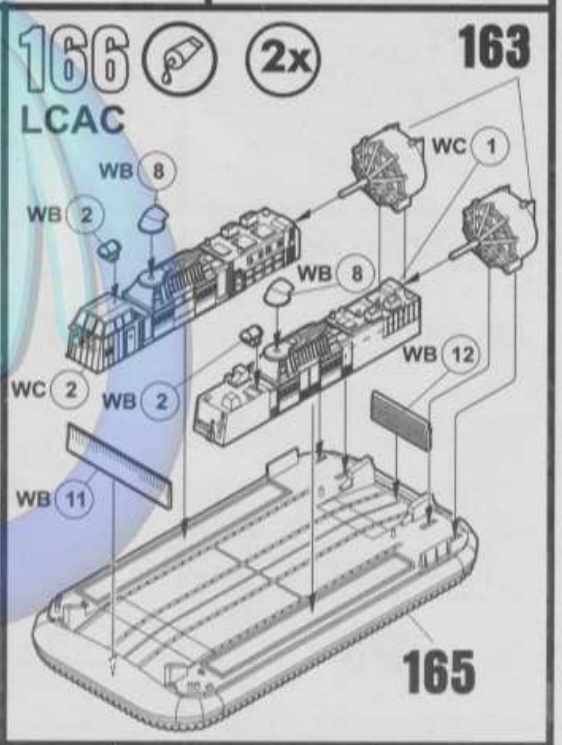
166
2x
163
LCAC
WC 1
WB 8
WB 2
WB 8
WB 12
WC 2
WB 2
WB 11
165

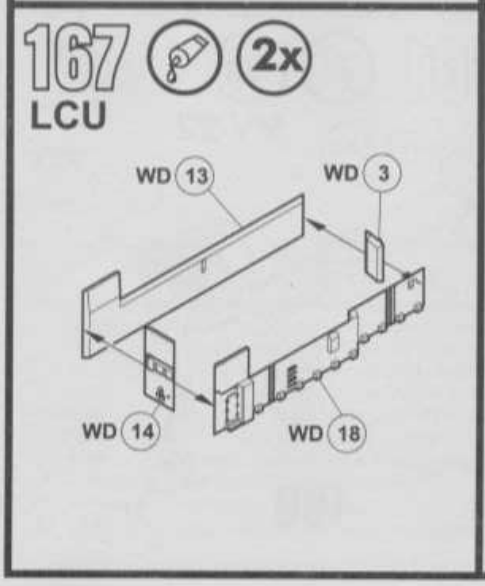
167
2x
LCU
WD 13
WD 3
WD 14
WD 18

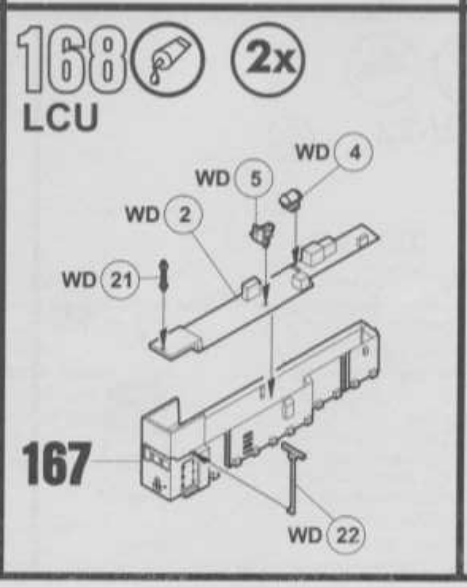
168
2x
LCU
WD 4
WD 5
WD 2
WD 21
167
WD 22

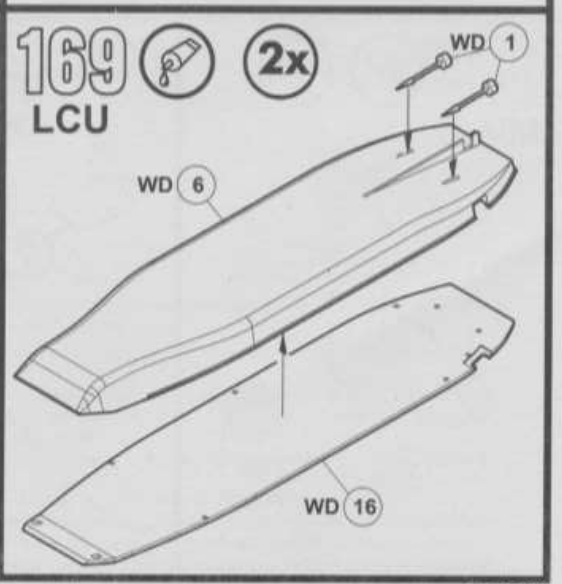
169
2x
LCU
WD 1
WD 6
WD 16

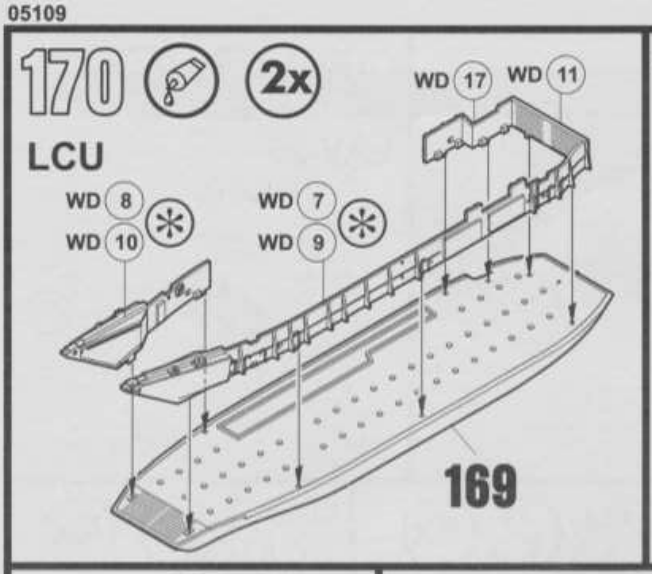
170
2x
LCU
WD 17
WD 11
WD 8
WD 10
WD 7
WD 9
169

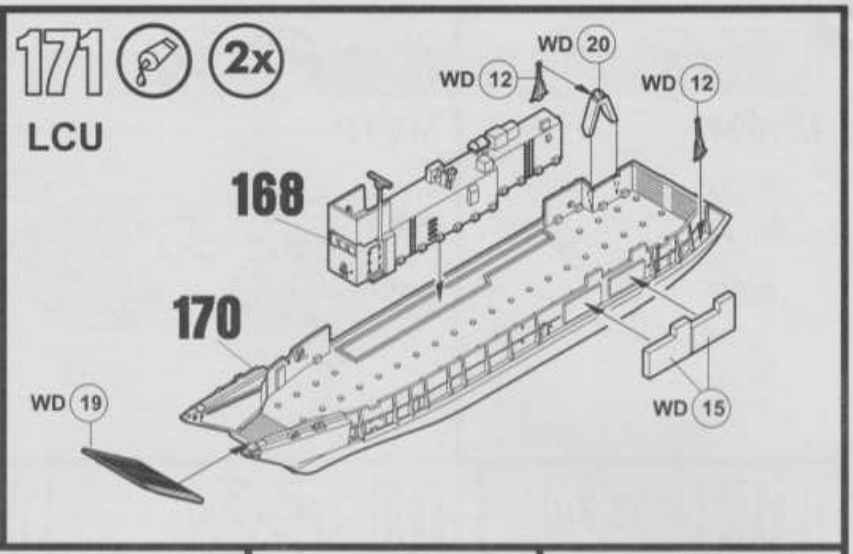
171
2x
LCU
WD 20
WD 12
WD 12
168
170
WD 19
WD 15

172
2x
AH-1W
CONTACTA Clear
1
2
8
9
6
7
4

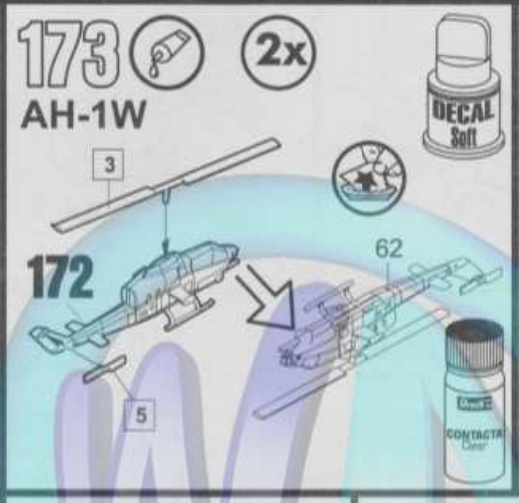
173
2x
AH-1W
DECAL Soft
3
172
62
5
CONTACTA Clear

174
2x
AV-8B
CONTACTA Clear
8
1
2

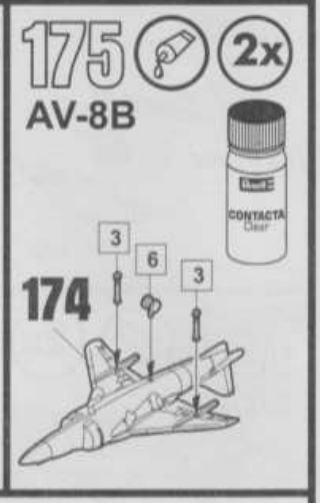
175
2x
AV-8B
CONTACTA Clear
3
6
3
174

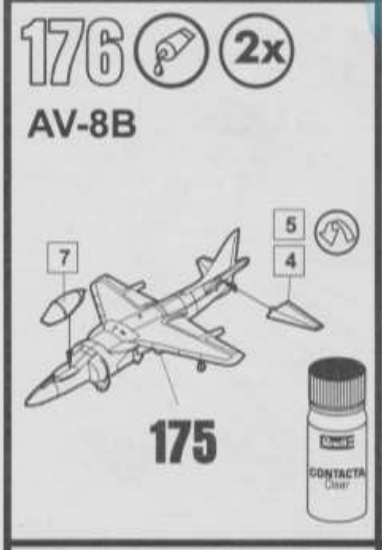
176
2x
AV-8B
5
4
7
175
CONTACTA Clear

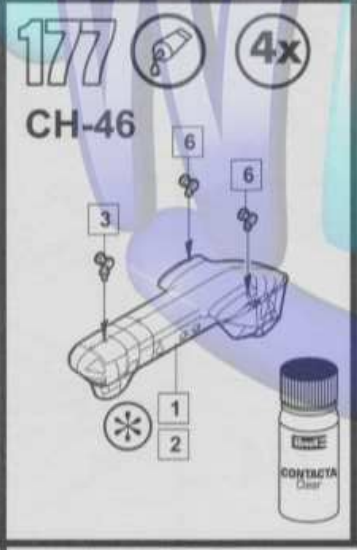
177
4x
CH-46
6
6
3
1
2
CONTACTA Clear

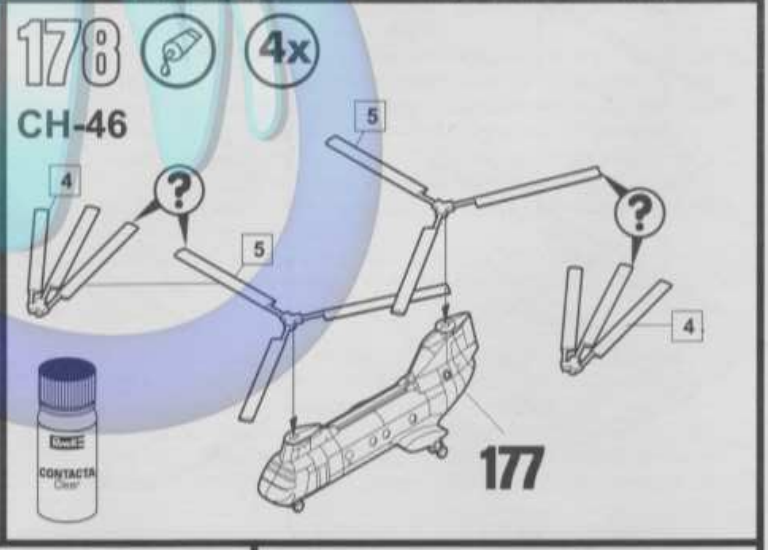
178
4x
CH-46
5
4
5
4
177
CONTACTA Clear

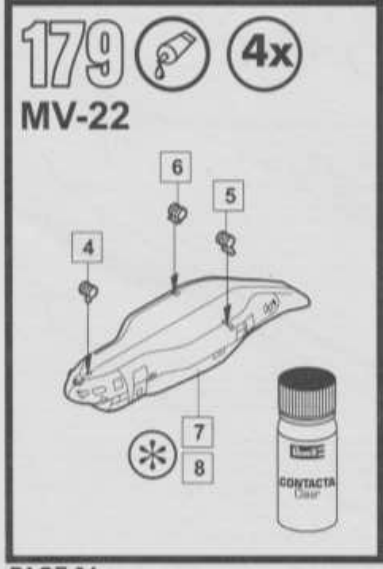
179
4x
MV-22
6
5
4
7
8
CONTACTA Clear

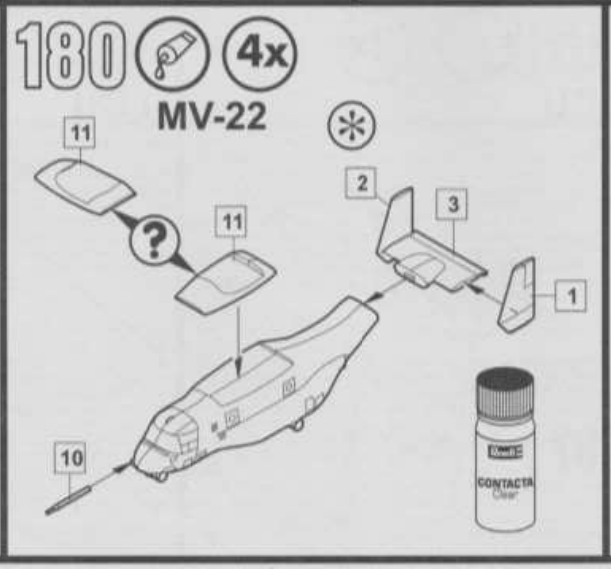
180
4x
MV-22
11
11
2
3
1
10
CONTACTA Clear

181
4x
MV-22
12
9
13
180
CONTACTA Clear

182 4x
MV-22

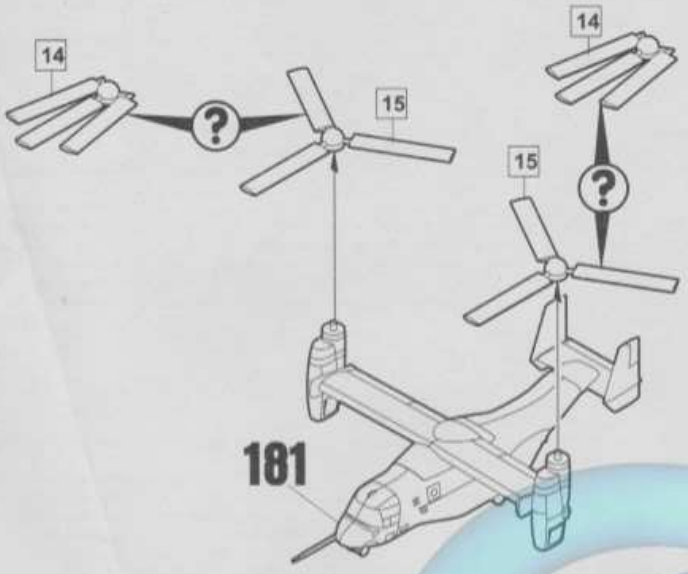

183 2x
SH-60F

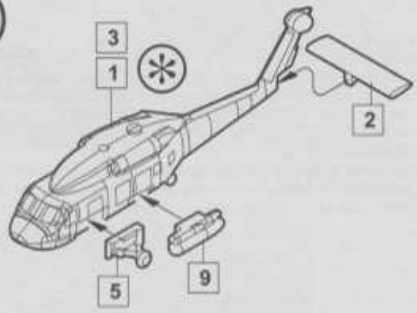

184 2x
SH-60F

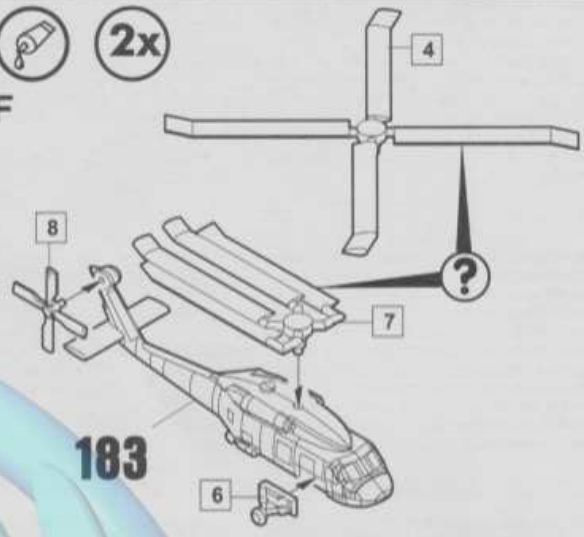

185 4x
CH-53E

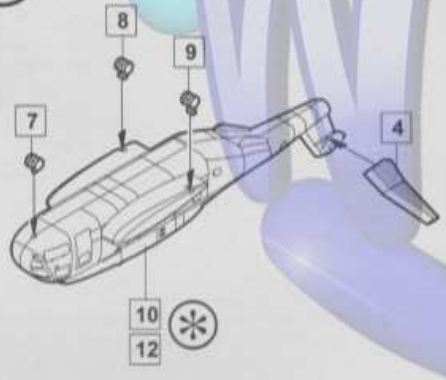

186 4x
CH-53E

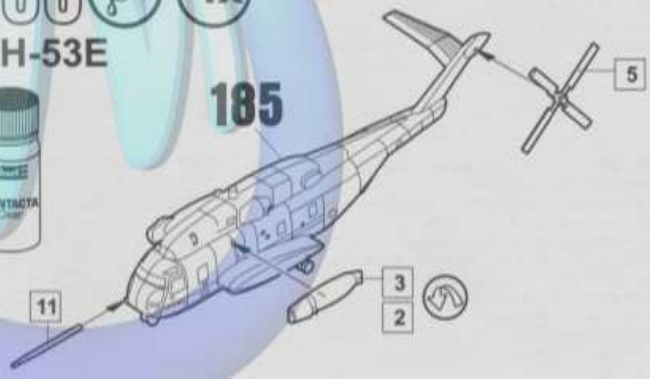

187 4x
CH-53E

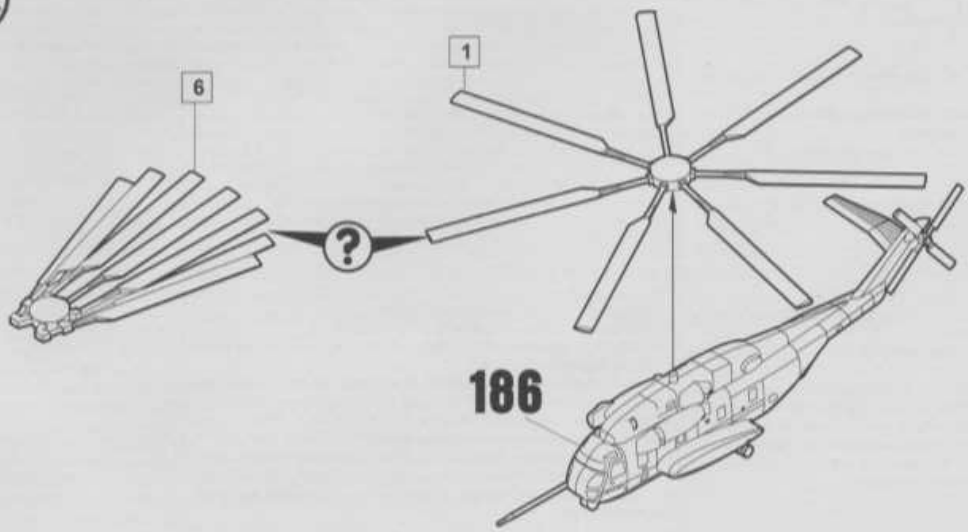

Zu Ihrer Sicherheit!

Security-Text!

VERSION: 07.2007

D:
ACHTUNG: Nur für Kinder über 8 Jahre!
Benutzung unter Aufsicht von Erwachsenen empfohlen.
VORSICHT! Bauanleitung vor Gebrauch lesen, befolgen und nachschlagebereit halten. Bausätze und Zubehör außer Reichweite von Kleinkindern (unter 36 Monaten) und Tieren entfernt halten. Die Hände und die Werkzeuge nach dem Basteln waschen. Bitte nur das dem Bausatz beiliegende oder in der Gebrauchsanleitung empfohlene Zubehör benutzen.
Beim Basteln mit lösungsmittelhaltigen Produkten nicht essen, trinken oder rauchen. Von Zündquellen fernhalten. Material nicht mit den Augen, Haut und Mund in Berührung bringen oder verschlucken. Dämpfe nicht einatmen.

F:
ATTENTION: destinés seulement aux enfants de plus de 8 ans ! Utilisation recommandée sous la surveillance d'adultes.
MESURES DE PRÉCAUTIO: bien lire les instructions de montage avant emploi, les suivre et les garder à portée de la main.
Tenir les jeux de pièces et accessoires hors de portée d'enfants en bas âge (moins de 36 mois) et des animaux. Se laver les mains et nettoyer les outils après le travail. N'utiliser que les accessoires contenus dans le jeu de pièces ou conseillés dans le manuel d'utilisation.
Lors de l'utilisation de la colle, dissolvants, peinture, ou produits contenant des solvants, ne pas manger, boire ou fumer. Tenir à l'écart de sources inflammables. Ne pas mettre les produits en contact avec les yeux, la peau et la bouche, et ne pas l'avaler. Ne pas respirer les vapeurs.

E:
ATENCION: ¡Solo para niños de más de 8 años! Se recomienda una utilización de los mismos bajo la vigilancia de adultos.
¡CUIDADO! Leer atentamente las instrucciones de uso antes de la utilización, seguirlas minuciosamente y mantenerlas siempre a mano para cualquier consulta.
Mantener los kit de piezas fuera del alcance de niños (menores de 3 años) y de los animales. Después de haber realizado trabajos, es necesario lavar las herramientas y las manos. Les rogamos utilicen exclusivamente los accesorios que se incluyen en el kit o los recomendados en las instrucciones.
Al efectuar trabajos de bricolaje con productos que contengan disolvente, no comer, beber, ni fumar. Mantenerse alejado de cualquier fuente de calor. El producto no debe ponerse en contacto con los ojos, la piel ni la boca. No inhalar los vapores.

P:
ATENÇÃO: só para crianças com mais de 8 anos!
Recomenda-se a sua utilização sob a vigilancia de adultos.
CUIDADO! Antes de usar, ler com atensão e seguir as instruções de construção, e tê-las sempre à mão para as consultar.
Guardar os conjuntos de montagem e acessórios fora do alcance de crianças (de idade inferior a 36 meses) e animais. Lavar as mãos e as ferramentas depois de um trabalho.
Queira utilizar exclusivamente os acessórios fornecidos com o conjunto de montagem ou recomendados nas instruções de utilização.
Durante os trabalhos com produtos contendo solventes, não comer, não beber nem fumar. Manter afastadas fontes de inflamação Não tocar com o material nos olhos, na pele ou na boca, nem engolir. Não aspirar os vapores.

N:
ADVARSEL: Kun for barn over 8 år! I ung alder bør modellbygging foregå under oppsikt av / sammen med en voksen person.
OBS: Studer byggeveiledningen godt før du begynner å bygge, følg den skritt for skritt, og ta vare på den for eventuell senere bruk.
La ikke barn under angitt alder, eller dyr, komme i nærheten av "byggeplassen".
Lagre kjemiske stoffer utenfor mindreåriges rekkevidde. Vask hender og utstyr godtfiver gang du er ferdig med å bygge, og rydd opp etter deg. Bruk kun tilbehør som følger med settet, eller som anbefales brukt til det.
Ikke spis, drikk eller røyk mens du holder på med løsemiddelholdige produkter. Hold lett antennelige materialer vekk fra åpen flamme. Pass på at du ikke får lim på huden, i øynene, i munnen og ikke svelger det. Avdunslinger må ikke innåndes.

GB: WARNING!
- **Paint and cement for children over eight years of age only.**
- **For use under adult supervision. CAUTION!**
- **Read the instructions before use, follow them and keep them for reference.**
  SAFETY RULES
- **Keep children under 3 years of age and animals away from the activity area.**
- **Store chemical toys out of reach of young children.**
- **Wash hands after carrying out activities.**
- **Clean all equipment after use.**
- **Do not use any equipment which has not been supplied with the set or recommended in the instructions for use.**
- **Do not eat, drink or smoke while working with solvent-based products..**
- **Flammable. Keep away from ignition sources.**
- **Do not allow cement to come into contact with the skin, eyes and mouth.**
- **Do not inhale fumes.**

NL:
ATTENTIE: uitsluitend geschikt voor kinderen ouder dan 8 jaar! Wij adviseren het gebruik onde toezicht van een volwassen persoon.
VOORZICHTIG! Lees voor het gebruik de handleiding, volg deze op en houd hem voor het naslaan binnen handbereik.
Bouwsets en hulpmiddelen buiten bereik houden van kleine kinderen (onder 36 maanden) en dieren. Was na het knutselen de handen en het gereedschap. Gebruik a.u.b. alleen de hulpmiddelen die zijn meegeleverd of die in de gebruiksaanwijzing worden geadviseerd.
Tijdens het knutselen met producten op een basis van oplosmiddelen niet eten, drinken of roken. Uit de buurt van ontstekingshaarden houden Materiaal niet in contact met ogen, huid en mond brengen of verslikken. Dampen niet inademen.

I:
ATTENZIONE ! E' PERMESSO L'USO AI BAMBINI SOPRA GLI 8 ANNI!
Da usare sotto la supervisione d'adulti
IMPORTANTE ! Leggere attentamente le istruzioni d'uso, seguirle rigorosamente e tenerle sempre a portata di mano per una rapida consultazione.
Tenere le confezioni e gli accessori lontana dalla portata dei bambini (sotto i 36 mesi) e degli animali. Lavarsi le mani e gli attrezzi alla fine di seduta d'assemblaggio. Adoperare solo gli accessori inclusi nella confezione oppure quelli consigliati nelle istruzioni d'uso.
Non mangiare, bere o fumare durante il lavoro con prodotti contenenti solventi. Tenere i kits lontani da fonti di calore. Non portare il materiale a contatto con gli occhi, la pelle o la bocca; non ingerirlo. Non aspirare i vapori.

FIN:
HUOMIO: Tarkoitettu vain vähintään 8-vuotiaoden lasten köyttöön!
Käytettävä mieluiten aikuisen henkilön valvannassa. VARO! Lue ahjeet ennen askartelun aloittamista, noudata niitä ja pidä ne aina olattuvilla. Pidä rakennussarja ja tarvikkeet pikkulasten (alle 36 kkn ikäiset) ja aläiten ulottumattomissa. Pese kädet ja työkalut jälkeen. Käytä ainoastaan rakennussarjaan kuuluvia tai käyttöohjeessa suositeltuja tarvikkeita. Älä syö, juo tai tupakoi käyttäessäsi liuotinpitoisia tuotteita. Pidä loitolla palovaarallisista esineistä. Vältä materiaalin kasketusta silmien, ihon tai suun kanssa äläkä niele materiaalia. Älä hengittä höyryjä.

S:
OBSERVERA: Endast för barn över 8 år! Det rekommenderas att vuxna har uppsikt när barn bygger. OBSERVERA! Läs bygganvisningen före du börjar, följ den och håll den i beredskap. Förvara byggsatser och tillbehör utom räckhåll för småbarn (under 3 år) och djur. Tvätta händer och verktyg efter arbetet. Använd bara de tillbehör som ingår i byggsatsen eller som rekommenderas i bruksanvisningen.
När du bygger med produkter som innehåller lösningsmedel, bör du inte äta, dricka eller röka. Bygg inte i närheten av brandkällor. Låt inte materialet komma i kontakt med ögonen, huden eller munnen och svälj det inte. Andas inte in ångorna.

DK:
NB: Kun til børn over 8 år!
Det anbefales at anvendelse kun finder sted under opsyn af voksne. NB: Læs byggevejledningen far brug, følg den og har den hele tiden ved hånden. Byggesæt og tilbehør holdes uden for småbørns rækkevidde (så længe de er under 3 år) samt uden for dyrs rækkevidde. Hænder og værktøj vaskes efter arbejdet. Brug venligst kun det tilbehør, der følger med byggesættet eller er anbefalet i brugsanvisningen. Lad være med at spise, ryge eller drikke, når der arbejdes med produkter, der indeholder oplysningsmidler. Undgå åben ild. Materialet må ikke komme i berøring med øjne, hud eller mund og må ikke synkes. Dampene må ikke indåndes.

PL:
UWAGA: Tylko dla dzieci powyżej 8 lat!
Zaleca się używanie pod nadzorem dorosłych.
OSTROŻNIE! Przeczytać przed użyciem instrukcję modelarską, stosować się do niej i trzymać pod ręką.
Nie trzymać elementów zestawu oraz wyposażenia w zasięgu małych dzieci (w wieku poniżej 36 miesięcy) oraz zwierząt domowych. Po majsterkowaniu umyć ręce oraz narzędzia. Proszę używać tylko wyposażenia należącego do zestawu lub wyposażenia zalecanego przez instrukcję montażu.
Przy majsterkowaniu produktami zawierającymi rozpuszczalnik proszę nie jeść, nie pić i nie palić. Trzymać z dala od źródeł ognia. Nie dotykać materiałem oczu, skóry i ust, nie połykać. Nie wdychać par.

TR:
DİKKAT: Sadece 8 yaşın üzerindeki çocuklar için uygundur.
Çocukların ürünleri bir yetişkin gözetiminde kullanmaları önerilir.
DİKKAT: Ürünleri kullanmadan önce açıklamalarını okuyunuz, açıklamalara uyunuz ve gerektiğinde bakmak üzere açıklamaları saklayınız.
EMNİYET KURALLARI:
Ürün üzerinde belirtilen yaş grubundan daha küçük çocukları ve hayvanları çalışma alanının dışında tutunuz. Ürünleri çocukların ulaşamayacağı yerlerde saklayınız. İşiniz bittiğinde ellerinizi yıkayınız, el aletlerinizi temizleyiniz. Sadece önerilen el aletleri ve aksesuarlarını kullanınız. Çalışma alanınız ve çevresinde yemek yemeyiniz, içecek ve sigara içmeyiniz. Yanıcıdır. Ürünleri alev ve kıvılcım kaynaklarından uzak tutunuz. Ürünleri gözle, deriyle ve ağızla temas ettirmeyiniz. Deri ile temas etmesi halinde hemen bol su ile yıkayınız. Göz ile temas etmesi halinde hemen bol su ile yıkayınız, gözünüzü kapatmayınız ve hemen doktora gidiniz. Yutmayınız. Yanlışlıkla yutmanız halinde ağızınızı bol su ile çalkalayınız, temiz su içiniz ve hemen doktora gidiniz. Kusmaya çalışmayınız. Ürünleri ağzınızdan uzak tutunuz. Ürünü koklamayınız, buharını teneffüs etmeyiniz. Yanlışlıkla koklamanız veya teneffüs etmeniz halinde hemen bol temiz havaya çıkınız ve temiz hava soluyunuz.

CZ:
UPOROZNĚNÍ: Pouze pro děti starší 8 let!
Doporučuje se používat pod dozorem dospělých.
POZOR: Před upotřebením pročtěte stavební návod, řiďte se jím a mějte jej připravený k použití.
Stavební soupravy a příslušenství držet mimo dosah malých dětí (mladší než 36 měsíců) a zvířat. Ruce a nástroje po skončení sestavování umýt. Používejte jen příslušenství, které je přiloženo ke stavební soupravě nebo které je doporučováno v návodu k použití. Při sestavování s výrobky, které obsahují rozpouštědla, prosím nejíst, nepít ani nekouřit. Vyhýbat se zápalným zdrojům. Chránit oči, pokožku a ústa před stykem s materiálem a zabránit spolknutí. Nevdechovat páry.

GR:
ΠΡΟΣΟΧΗ: Μόνο για παιδιά πάνω των 8 χρονών!
Συνιστάται η χρήση μόνο υπό την επιτήρηση ενηλίκων.
ΠΡΟΣΟΧΗ: Διαβάστε τις οδηγίες κατασκευής πριν τη χρήση, ακολουθείστε τις και διατηρείστε τις κοντά σας για να τις συμβουλεύε-στε σε περίπτωση ανάγκης.
Διαφυλάγετε τα κατασκευαστικά σετ και τα αξεσουάρ, μακριά από μικρά παιδιά (κάτω από 36 μήνες) και ζώα. Υστερα από κάθε μερεμέτι, πλένετε τα χέρια σας και τα εργαλεία. Παρακαλώ χρησι-μοποιείστε μόνο εκείνα τα αξεσουάρ που παρατίθενται στο κατα-σκευαστικό σετ ή εκείνα που συνιστώνται στις οδηγίες χρήσης.
Κατά τη διάρκεια της κατασκευής με προϊόντα που περιέχουν διαλυτικά μέσα μην τρώτε, μην πίνετε και μην καπνίζετε. Διατηρείστε το υλικό μακριά από αναφλέξεις.
Αποφεύγετε κάθε επαφή του υλικού με τα μάτια, το δέρμα και το στόμα καθώς και την κατάποσή του. Μην εισπνέετε τους ατμούς.

H:
FIGYELEM: csak 8 éven felüli gyermekek számára!
Használatát csak felnőttek felügyelete mellett ajánljuk.
VIGYÁZAT! Az összeépítési útmutatót a készlet használata előtt olvassa át, kövesse, és tartsa utánanézésre készenlétben.
Az építőelemeket és kiegészítőket kisgyermekek (36 hónap alatt) és háziállatok hatótávolságától távol kell tartani. A kezet és a szerszámokat a barkácsolás után meg kell mosni. Kérjük, csak az építőelemek mellett található, vagy a használati utasításban ajánlott kiegészítőket használják. Oldószert tartalmazó termékekkel való barkácsolás közben ne egyék, ne igyék, ne dohányozzék! Nyílt lángtól tartsa távol! Óvakodjon attól, hogy az anyag a szemébe, a bőrére vagy a szájába jusson; lenyelni nem szabad!

SK:
UPOZORNENIE: Len pre deti staršie ne 8 rokov!
Odporúča sa používať pod dozorom dospelých.
POZOR: pred začiatkom práce preštudujte dôkladne stavebný návod, riaďte sa nim a majte ho poruke.
Stavebnice a príslušenstvo k nim dr te mimo dosahu malých detí (pod 36 mesiacov) a zvierat. Ruky a nástroje si po ukončení práce umyte a očistite. Používajte len príslušenstvo, ktoré je súčasťou stavebnice, alebo je odporúčané v návode na pou itie. Pri práci s príslušenstvom obsahujúcim rozpúšťadlá nejedzte, nepite a nefajčite. Vyhýbajte sa zdrojom sálavého tepla, alebo otvorenému ohňu. Chránte si oči, poko ku a ústa pred stykom s materiálom a zabráňte prehltnutiu. Nevdychujte výpary z chemikálií.

SLO:
OPOZORILO: Primerno za otroke, starejše od 8 let!
Priporoča se uporaba ob prisotnosti odraslih.
POZOR! Podrobno preberi navodila pred pričetkom sestavljanja, jih upoštevaj po točkah in shrani.
Posamezni deli maket imajo ostre robove in konice, zato jih skupaj s pripomočki varno shrani pred otroci do 3 let in domačimi živalmi. Po končanem delu operi roke in očisti pripomočke. Ne uporabljaj pripomočkov, ki niso navedeni v navodilih. Ne pij, jej ali kadi med delom. Hrani na mestu, ločenem od virov vžiga. Ne dovoli, da pride lepilo v kontakt s kožo, usti ali očmi. V slučaju kontakta takoj izperi z veliko vode in poišči zdravniško pomoč. V primeru vdihavanja hlapov pojdi na svež zrak. V primeru zaužitja delcev ali lepila takoj izplakni usta z vodo in poišči zdravniško pomoč!

RUS:
ВНИМАНИЕ: только для детей старше 8 лет!
Применение разрешается под наблюдением взрослых.
ОСТОРОЖНО! Перед применением прочитайте руководство по использованию и соблюдайте его.
Конструкторские наборы и принадлежности храните в месте, недоступном д я детей младше 3 лет и животных. После занятий руки и инструменты вымыть. Используйте, пожалуйста, только приложенный конструкторский набор дет ей и принадлежности, рекомендованные в руководстве использованию. Во время занятий с изделиями, содержащими растворители, не принимайте пи щу, не пейте и не курите. Держать вдали от источников огня. Избегать соприкосновения материала с глазами, кожей и ртом. Не заглатывать ть. Пары не вдыхать.

BUL:
ВНИМАНИЕ!
Само за деца над 8 години! Препоръчва се родителски контрол.
Преди употреба прочетете и следвайте указанията.
Указания за безопасност:
Пазете деца под указаната възрастова граница, както и домашни и животни далеч от мястото на работа с продукта. Съхранявайте продукта на места недостъпни за малки деца. След работа с продукта измийте ръцете си и използваните принадлежности. Използвайте само принадлежностите, които са в комплекта или са посочени в инструкциите за употреба. Докато работите с продукта се забранява да се яде, пие или пуши. Запалимо! Пазете далеч от източници на въ зпламеняване. При употреба избягвайте контакт с очите, кожата и устата. Не вдишвайте парите.

RO:
ATENTIE!!!
VOPSELE,ADEZIVI, PRODUSE CHIMICE. NUMAI PENTRU COPII MAI MARI DE 8 ANI.
A SE FOLOSITI NUMAI SUB SUPRAVEGHEREA ADULTILOR!
CITITI CU ATENTIE INSTRUCTIUNILE INAINTE DE UTILIZARE SI RESPECTATI-LE.
REGULI DE SIGURANTA SI PREVENIRE.
NU LASATI COPII SUB 3 ANI SI ANIMALELE IN APROPIEREA ZONEI DE LUCRU. NU LASATI PRODUSELE CHIMICE LA INDEMANA COPIILOR. SPALATI MAINILE SI USTENSILELE DUPA FOLOSIRE. NU UTILIZATI PRODUSE CARE NU AU FOST RECOMANDATE IN INSTRUCTIUNI. NU MANCATI,NU BETI SI NU FUMATI IN TIMPUL LUCRULUI CU ACESTE PRODUSE. INFLAMABILITINETI DEPARTE DE SURSE DE FOC SI CALDURA. EVITATI CONTACTUL CU PIELEA,OCHII SI GURA. NU INHALATI VAPORI - FOLOSITI O MASCA.

Revell GmbH & Co. KG • Henschelstraße 20-30 • D-32257 Buende • Germany • Tel.: +49-5223-965-0 • Fax: +49-5223-965-488 • Internet: www.revell.de

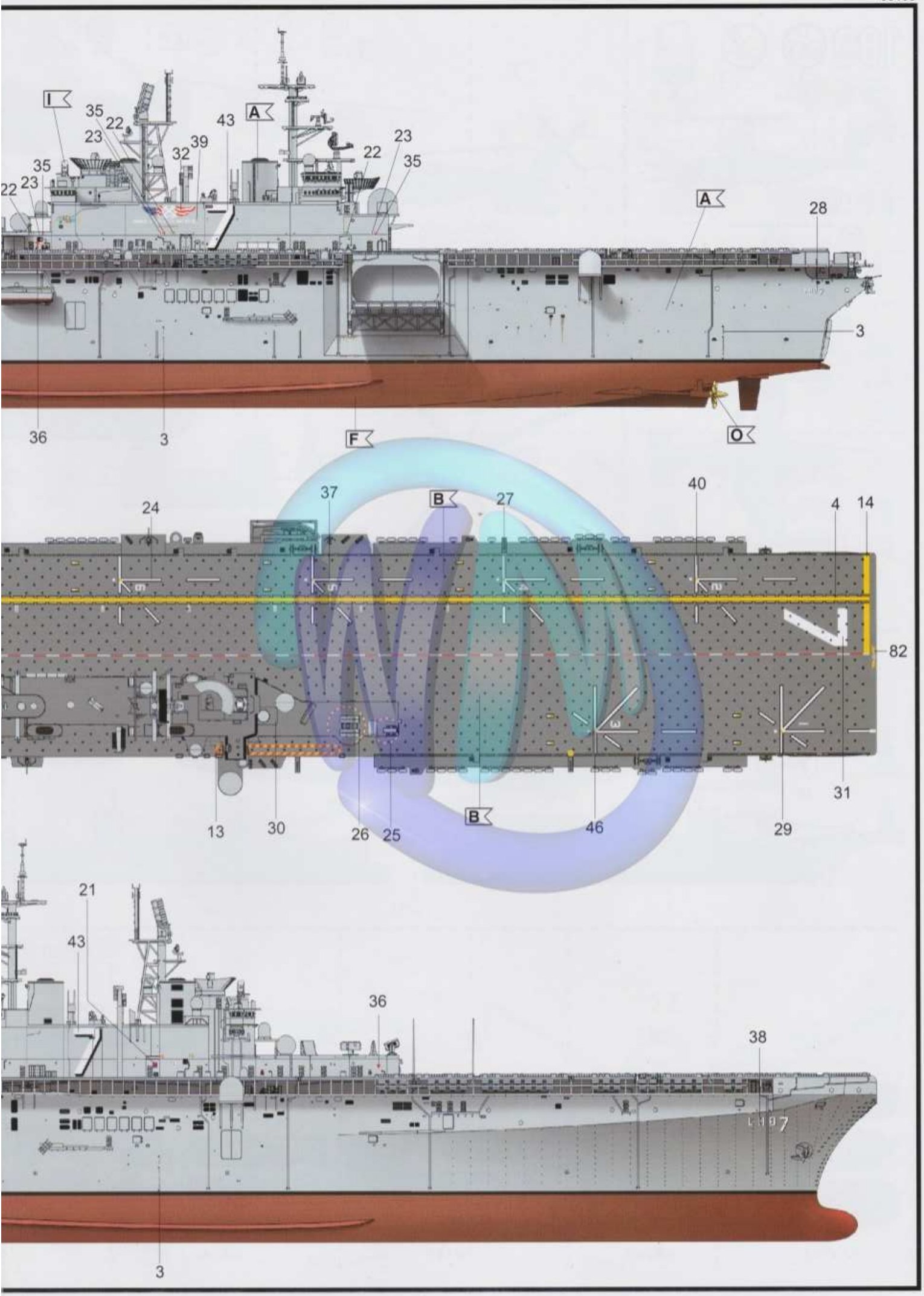
I
35
22
23
43
A
39
32
23
22
35
35
23
22
A
28
3
36
3
F
O
24
37
B
27
40
4
14
82
13
30
26
25
B
46
29
31
21
43
36
38
3

188

DECAL
Soft

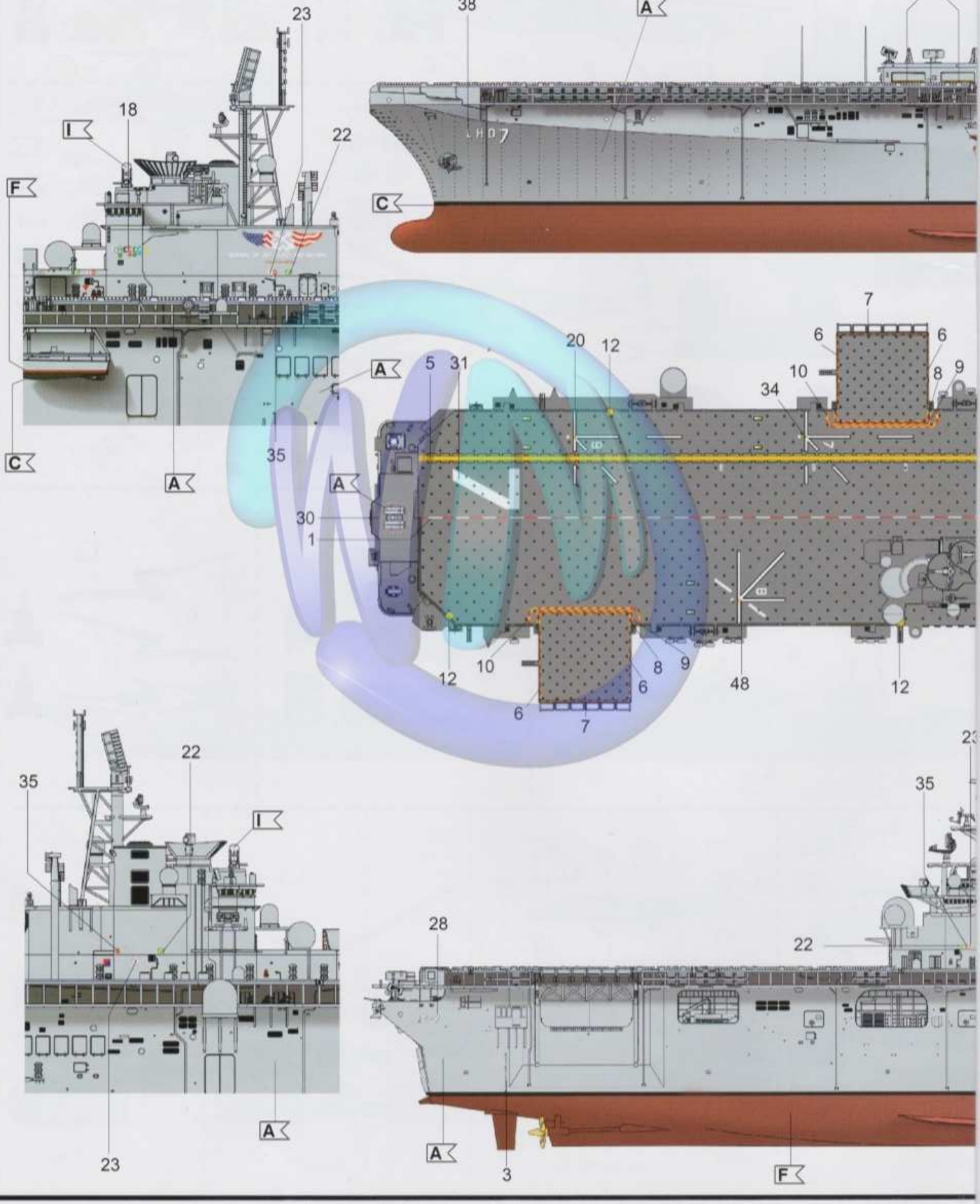
47
38
A
23
18
I
22
F
C
A
35
A
C
7
6
6
20
12
5
31
10
8
9
34
A
30
1
12
10
8
9
6
48
12
6
7
22
35
I
A
23
28
22
35
23
A
3
F

05109

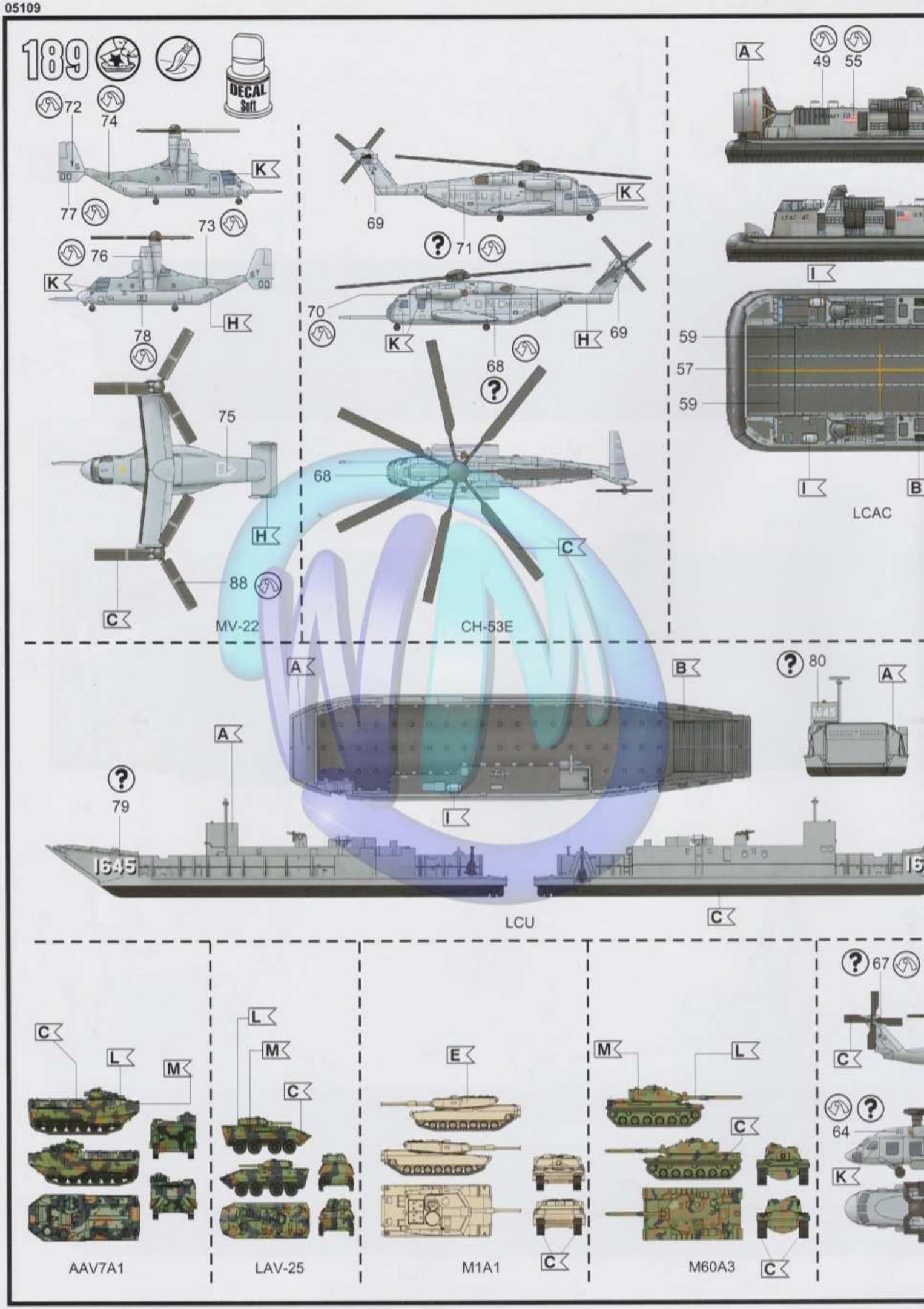

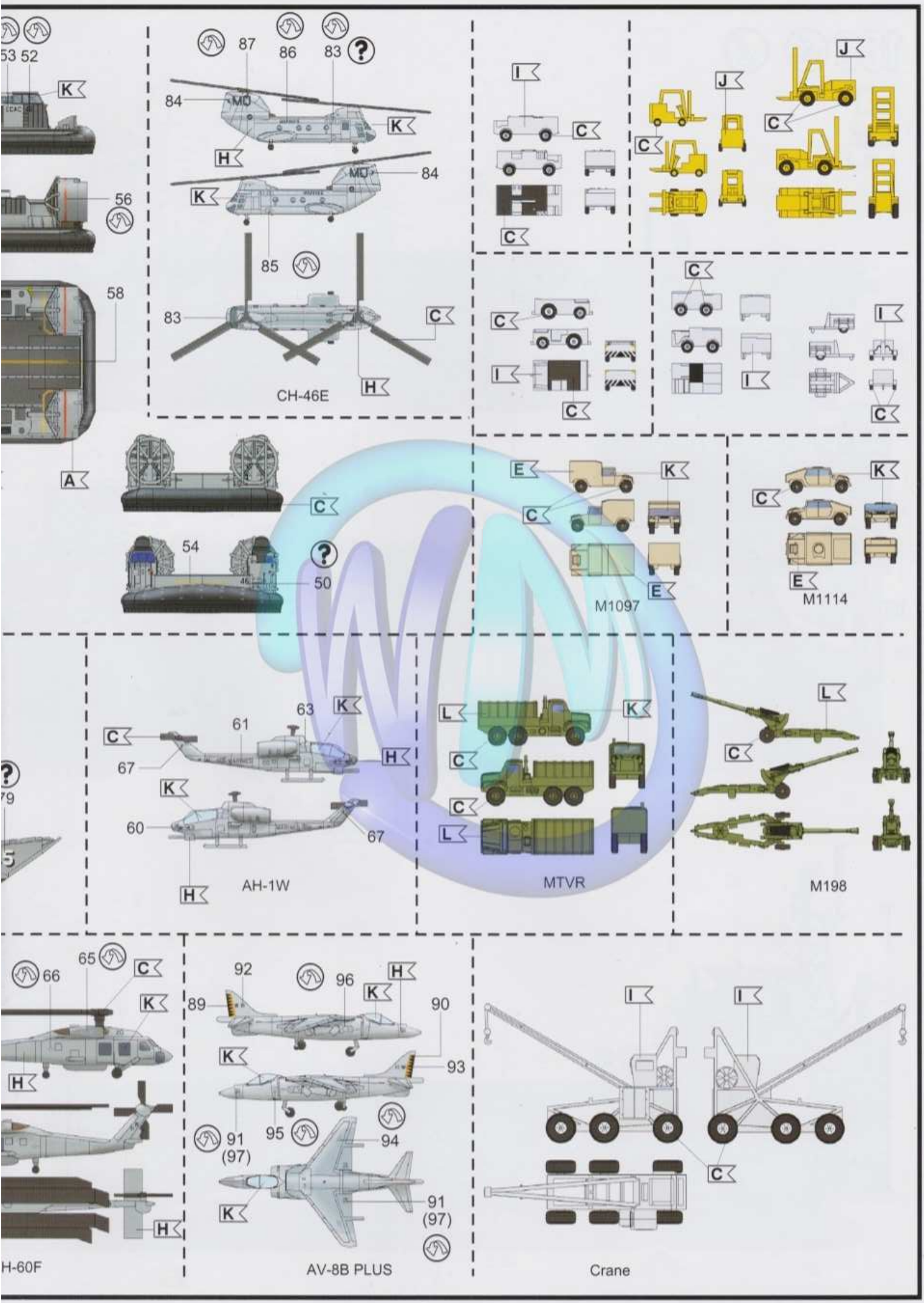
53 52
K
56
58
A
87
86
83
84
MO
K
H
MO
84
K
85
83
C
H
CH-46E
I
C
C
J
J
C
C
C
I
C
C
I
I
C
C
K
C
54
50
E
K
C
E
M1097
K
C
E
M1114
C
61
63
K
67
H
K
60
67
H
AH-1W
L
K
C
C
L
MTVR
L
C
M198
66
65
C
K
H
H
H-60F
92
96
H
K
89
90
K
93
91
(97)
95
94
K
91
(97)
AV-8B PLUS
I
I
C
Crane