05132-379A

LEVEL 5

1 2 3 4 5

Flower Class Corvette

HMCS SNOWBERRY

Beiliegenden Sicherheitstext beachten / Please note the enclosed safety advice

(DE) Beiliegenden Sicherheitstext beachten und nachschlagbereit halten.
(GB) Please note the enclosed safety advice and keep safe for later reference.
(FR) Respecter les consignes de sécurité ci-jointes et les conserver à portée de main.
(NL) Houdt u aan de bijgaande veiligheidsinstructies en hou deze steeds bij de hand.
(IT) Seguire le avvertenze di sicurezza allegate e tenerle a portata di mano.
(ES) Observar y siempre tener a disposición este texto de seguridad adjunto.
(PT) Ter em atenção o texto de segurança anexo e guardá-lo para consulta.
(DK) Overhold vedlagte sikkerhedsanvisninger og hav dem liggende I nærheden.
(NO) Ha alltid vedlagt sikkerhetstekst klar til bruk.
(SE) Beakta bifogad säkerhetstext och håll den I beredskap.
(FI) Huomioi ja säilytä oheiset varoitukset.
(RU) Соблюдать технику безопасности, сохранить инструкцию для дальнейших обращений.
(PL) Przestrzegać załączonego tekstu dotyczącego bezpieczeństwa i mieć go zawsze pod ręką.
(CZ) Dodržujte tento přiložený bezpečnostní text a mějte ho po ruce.
(HU) A mellékelt biztonsági szöveget vegye figyelembe és tartsa fellapozásra készen.
(SK) Rešpektujte priložený bezpečnostný text a uchovajte ho pre budúce použitie.
(RO) Respectați textul de siguranță atașat și păstrați-l la îndemână.
(BG) Спазвайте приложения текст за безопасност и го дръжте под ръка за справки.
(SI) Prilolena varnostna navodila izvajajte in jih hranite na vsem dostopnem mestu.
(GR) Λάβετευπόψη σας το συνημμένο κείμενο ασφαλείας και φυλάξτε το ώστε να ανατρέχετε σε αυτό όποτε χρειάζεται.
(TR) Ektekigüvenlik talimatlarını dikkate alıp, bakabileceginiz bir sekilde muafaza ediniz.

© 2016 Revell GmbH, Henschelstr. 20-30, D-32257 Bünde. A subsidiary of Hobbico, Inc.
REVELL IS THE REGISTERED TRADEMARK OF REVELL GMBH, GERMANY. **www.revell.de**

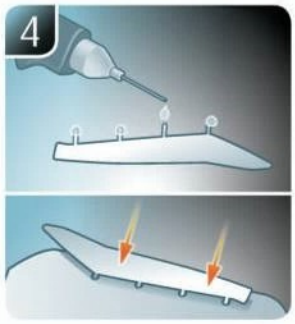

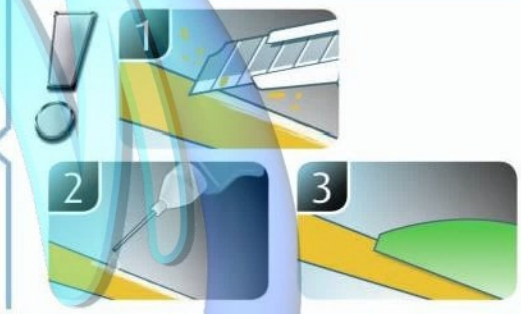

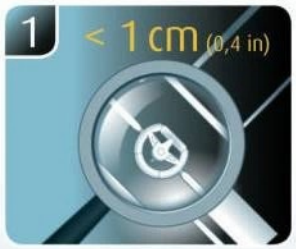

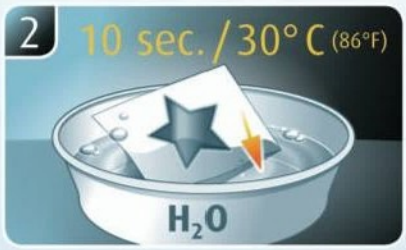

(DE) Weitere Tipps und Tricks.
(GB) Additional tips and tricks.
(FR) Conseils et astuces supplémentaires.
(NL) Andere tips en trucs.
(IT) Ulteriori consigli e suggerimenti.
(ES) Consejos y sugerencias adicionales.
(PT) Mais dicas e truques.
(DK) Flere tips og tricks.
(NO) Flere tips og tricks.
(SE) Ytterligare tips och tricks.
(FI) Lisää vinkkejä ja niksejä.
(RU) Другие советы и хитрости.
(PL) Dalsze wskazówki i sugestie.
(CZ) Další tipy a rady.
(HU) További ötletek és fogások.
(SK) Ďalšie tipy a triky.
(RO) Alte sfaturi și trucuri.
(BG) Други полезни съвети и трикове.
(SI) Nadaljnji nasveti in zvijače.
(GR) Πρόσθετες συμβουλές και κόλπα.
(TR) Diğer öneriler ve ipuçları.

www.revell.de

DE Kleben
GB Glue
FR Coller
NL Lijmen
IT Incollare
ES Pegamento
PT Colar
DK Lim
NO Lime
SE Limma
FI Liimaa
RU Клеить
PL Przykleić
CZ Slepení
HU Ragassza rá
SK Lepiť
RO Lipiți
BG Залепете
SI Prilepite
GR Κολλήστε
TR Yapıştırma

DE Nicht kleben
GB Don't glue
FR Ne pas coller
NL Niet lijmen
IT Non incollare
ES No pegamento
PT Não colar
DK Lim ikke
NO Ikke lime
SE Limma inte
FI Älä liimaa
RU Не клеить
PL Nie przyklejać
CZ Nelepit
HU Ne ragassza rá
SK Nelepiť
RO Nu lipiți
BG Не лепете
SI Ne lepite
GR Μην κολλήσετε
TR Yapışırmayın

DE Bemalen
GB Paint
FR Peindre
NL Beschilderen
IT Colorare
ES Pintar
PT Pintar
DK Mal
NO Male
SE Måla
FI Maalaa
RU Раскрасить
PL Pomalować
CZ Pomalovat
HU Fesse be
SK Natrieť
RO Vopsiți
BG Боядисайте
SI Pobarvajte
GR Βάψτε
TR Boyama

DE Anzahl der Arbeitsgänge.
GB Number of working steps.
FR Nombre d'étapes de travail.
NL Het aantal bouwstappen.
IT Numero di fasi di lavoro.
ES Número de pasos de trabajo.
PT Número de passos de trabalho.
DK Antal arbejdsgange.
NO Antall arbeidstrinn.
SE Antal operationer.
FI Työvaiheiden määrä.
RU Количество операций.
PL Liczba cykli roboczych.
CZ Počet pracovních kroků.
HU A munkamenetek száma.
SK Počet pracovných operácií.
RO Numărul etapelor de lucru.
BG Брой работни стъпки.
SI Število delovnih postopkov.
GR Αριθμός βημάτων εργασίας.
TR Çalışma adımı sayısı.

DE Wahlweise
GB Optional
FR Facultatif
NL Naar keuze
IT Facoltativamente
ES Opcional
PT Opcional
DK Valgfri
NO Valgfritt
SE Valfri
FI Valinnaisesti
RU На выбор
PL Opcjonalnie
CZ Volitelné
HU Választás szerint
SK Alternatívne
RO Opțional
BG По избор
SI Izbirno
GR Προαιρετικά
TR Opsiyonel

DE Achtung
GB Attention
FR Attention
NL Obgelet
IT Attenzione
ES Atención
PT Atenção
DK Obs!
NO OBS
SE OBS
FI Huomio
RU Внимание
PL Uwaga
CZ Pozor
HU Figyelem!
SK Pozor
RO Atenție
BG Внимание
SI Pozor
GR Προσοχή
TR Dikkat

DE Klarsichtteile
GB Clear parts
FR Pièces transparentes
NL Transparente onderdelen
IT Parti trasparenti
ES Piezas transparentes
PT Peças transparentes
DK Klare dele
NO Klare deler
SE Genomskinliga detaljer
FI Läpinäkyvät osat
RU Прозрачные детали
PL Przezroczyste części
CZ Průhledné díly
HU Átlátszó alkatrészek
SK Číre diely
RO Piese transparente
BG Прозрачни части
SI Prozorni deli
GR Διάφανα μέρη
TR Şeffaf parçalar

DE Zusammenbau Reihenfolge.
GB Sequence of assembly.
FR Ordre d'assemblage.
NL Volgorde van montage.
IT Sequenza di assemblaggio.
ES Secuencia de montaje.
PT Sequência de montagem.
DK Samlerækkefølge.
NO Monteringsrekkefølge.
SE Montering ordningsföljd.
FI Kokoamisjärjestys.
RU Последовательность сборки.
PL Kolejność montażu.
CZ Pořadí složení.
HU Összerakási sorrend.
SK Poradie zostavenia.
RO Ordinea asamblării.
BG Последователност на сглобяване.
SI Vrstni red sestavljanja.
GR Σειρά τοποθέτησης.
TR Parçaları birleştirme sırası.

DE Abbildung zusammengesetzter Teile.
GB Illustration of assembled parts.
FR Figure représentant les pièces assemblées.
NL Afbeelding van samengevoegde onderdelen.
IT Foto delle parti assemblate.
ES Figura de las piezas montadas.
PT Ilustração das peças montadas.
DK Illustration af samlede dele.
NO Figur av sammensatte deler.
SE Bild på sammansatta detaljer.
FI Koottujen osien kuva.
RU Изображение смонтированных деталей.
PL Rysunek połączonych części.
CZ Zobrazení spojených dílů.
HU Összerakott alkatrészek ábrája.
SK Obrázok dielov, ktoré sa majú zmontovať.
RO Figura reprezentând piesele asamblate.
BG Изображение на сглобените части.
SI Slika sestavljenih delov.
GR Απεικόνιση των τοποθετημένων μερών.
TR Birleştirilmiş parçalar resmi.

DE Bauteile trocknen lassen.
GB Allow the parts to dry.
FR Laisser sécher les pièces.
NL Oderdelen laten drogen.
IT Lasciare asciugare i componenti.
ES Dejar secar las piezas.
PT Deixar as peças secar.
DK Lad delene tørre.
NO Tørk komponenter.
SE Låt komponenterna torka.
FI Anna rakenneosien kuivua.
RU Дайте деталям высохнуть.
PL Pozostawić elementy konstrukcji do wyschnięcia.
CZ Nechte díly uschnout.
HU Hagyja megszáradni az alkatrészeket.
SK Konštrukčné diely nechajte vyschnúť.
RO Lăsați componentele să se usuce.
BG Оставете сглобените части да изсъхнат.
SI Osušite sestavne dele.
GR Αφήστε τα μέρη να στεγνώσουν.
TR Yapı parçalarını kurumaya bırakın.

DE Mit Klebeband fixieren.
GB Attach with adhesive tape.
FR Fixer à l'aide de ruban adhésif.
NL Met plakband vastzetten.
IT Fissare con nastro adesivo.
ES Fijar con cinta adhesiva.
PT Fixar com fita adesiva.
DK Fastgør med tape.
NO Fest med tape.
SE Fixera med tejp.
FI Kiinnitä liimanauhalla.
RU Зафиксировать липкой лентой.
PL Przymocować za pomocą taśmy samoprzylepnej.
CZ Připevněte lepicí páskou.
HU Rögzítse ragasztószalaggal.
SK Fixujte lepiacou páskou.
RO Fixați cu bandă adezivă.
BG Фиксирайте с тиксо.
SI Pritrdite z lepilnim trakom.
GR Στερεώστε κολλητική ταινία.
TR Yapıştırma bandı ile sabitleyin.

DE Gleichen Vorgang auf der gegenüberliegenden Seite wiederholen.
GB Repeat same procedure on opposite side.
FR Opérer de la même façon sur l'autre face.
NL Dezelfde handeling herhalen aan de tegenoverliggende kant.
IT Ripetere il procedimento dall'altra parte.
ES Repetir el mismo procedimiento en el lado contrario.
PT Repetir alguns procedimentos no lado oposto.
DK Gentag proceduren på den modstående side.
NO Gjenta samme forløp på motliggende side.
SE Upprepa samma process på motsatta sidan.
FI Toista menettely vastakkaisella puolella.
RU Повторить такие же действия на противоположной стороне.
PL Powtórzyć te same czynności po przeciwnej stronie.
CZ Stejný postup opakujte na protilehlé straně.
HU Ismételje meg a műveletet az ellentétes oldalon.
SK Rovnaký postup zopakujte na protiľahlej strane.
RO Repetați același procedeu pe latura opusă.
BG Повторете същите стъпки на срещуположната страна.
SI Enak postopek ponovite na nasprotni strani.
GR Επαναλάβετε την ίδια διαδικασία στην αντίθετη πλευρά.
TR Aynı işlem adımlarını diğer tarafta da uygulayın.

DE Abziehbild in Wasser einweichen und anbringen.
GB Soak and apply decals.
FR Mouiller et appliquer les décalcomanies.
NL Transfer in water even laten weken en aanbrengen.
IT Immergere la decalcomania nell'acqua e applicarla.
ES Mojar y aplicar calcomanías.
PT Amolecer o decalque em água e aplicar.
DK Gør overføringsbilledet vådt og sæt det på.
NO Myk opp avtrekkingsbildet i vann og sett på.
SE Blötlägg dekalen i vatten och sätt på den.
FI Pehmitä siirtokuva vedessä ja siirrä paikalleen.
RU Опустите переводную картинку в воду и нанесите её.
PL Namoczyć kalkomanię w wodzie i przykleić.
CZ Nechte obtisk odmočit ve vodě a přilepte.
HU Merítse vízbe és helyezze fel a matricát.
SK Obtlačkový obrázok namočte do vody a priložte na plochu.
RO Înmuiați abțibildul în apă și aplicați-l.
BG Потопете ваденката във вода и я поставете.
SI Prelepnico namakajte v vodi. In namestite
GR Μουσκέψτε σε νερό και τοποθετήστε τις χαλκομανίες.
TR Çıkartmayı suda yumuşatın ve takın.

DE Schwarzen Faden benutzen.
GB Use black thread.
FR Utilisez le fil noir.
NL Gebruik zwarte draad.
IT Utilizzare filo nero.
ES Usar hilo negro.
PT Utilizar fio preto.
DK Brug sort tråd.
NO Bruk svart tråd.
SE Använd svart tråd.
FI Käytä mustaa lankaa.
RU Используйте чёрные нитки.
PL Używać czarnych nici.
CZ Použijte černou nit.
HU Használjon fekete fonalat.
SK Použite čiernu niť.
RO Utilizați un fir negru.
BG Използвайте черен конец.
SI Uporabite črno nit.
GR Χρησιμοποιήστε μαύρη κλωστή.
TR Siyah iplik kullanın.

DE Anknoten + Kleben
GB Tie + glue
FR Attacher + coller
NL Vastknopen + lijmen
IT Annodare + incollare
ES Atar + pegamento
PT Atar + colar
DK Bind og lim
NO Knytte + lime
SE Knyta på & limma
FI Solmi ja liimaa
RU Связать + клеить
PL Przywiązać + przykleić
CZ Navázání uzlu + slepení
HU Csomózza meg + ragassza rá
SK Uviažte na uzol + zlepte
RO Înnodați + lipiți
BG Завържете + залепете
SI Zavežite + prilepite
GR Δέστε + κολλήστε
TR Düğümleme + yapıştırma

DECAL Bolt *

DE Zur Anbringung der Abziehbilder empfohlen.
GB Recommended for affixing the decals.
FR Recommandé pour l'application des décalcomanies.
NL Aanbevolen voor het aanbrengen van de transfers.
IT Raccomandato per l'applicazione delle decalcomanie.
ES Recomendado para fijar bien las calcomanías.
PT Recomendado para a fixação dos autocolantes.
DK Anbefales til anbringelse af overføringsbillederne.
NO Anbefales til å feste avtrekksbilder.
SE Rekommenderad för montering av klisterdekalerna.
FI Suositellaan siirtokuvien siirtämiseen.
RU Рекомендуется для нанесения переводных картинок.
PL Zalecane do przyklejenia kalkomanii.
CZ Doporučujeme k umístění obtiskovacích obrázků.
HU A matrica felhelyezéséhez ajánlható.
SK Odporúča sa pre umiestnenie obtlačkového obrázku.
RO Recomandat pentru aplicarea abțibildurilor.
BG Препоръчва се за поставяне на ваденки.
SI Pri nameščanju nalepnice priporočamo.
GR Συνιστάται για την τοποθέτηση των χαλκομανιών.
TR Çıkartmaların takılması için önerilir.

Transparent Clear *

DE Zur Anbringung der Klarteile empfohlen.
GB Recommended to fix clear parts.
FR Recommandé pour fixer les pièces transparentes.
NL Aanbevolen voor het aanbrengen van transparante delen.
IT Raccomandato per l'applicazione delle parti trasparenti.
ES Recomendado para fijar las piezas transparentes.
PT Recomendado para a aplicação das peças transparentes.
DK Anbefales til anbringelse af de klare dele.
NO Anbefales til å feste klare deler.
SE Rekommenderad för montering av de genomskinliga detaljerna.
FI Suositellaan läpinäkyvien osien siirtämiseen.
RU Рекомендуется для крепления прозрачных деталей.
PL Zalecane do przyklejenia przezroczystych części.
CZ Doporučujeme k umístění průhledných dílů.
HU Az átlátszó darabok felhelyezéséhez ajánlható.
SK Odporúča sa pre umiestnenie čirych dielov.
RO Recomandat pentru aplicarea pieselor transparente.
BG Препоръчва се за поставяне на прозрачни части.
SI Pri nameščanju prozornih delov priporočamo.
GR Συνιστάται για την τοποθέτηση των διάφανων μερών.
TR Şeffaf parçaların takılması için önerilir.

* DE Nicht enthalten
GB Not included
FR Non fourni
NL Behoort niet tot de levering
IT Non incluso
ES No incluido
PT Não incluído
DK Medfølger ikke
NO Ikke inkludert
SE Ingår ej
FI Ei sisällä
RU Не содержится
PL Nie wchodzi w zakres dostawy
CZ Není obsaženo
HU Nem tartalmazza
SK Neobsahuje
RO Nu este inclus
BG Не се включва в комплекта
SI Ni priloženo
GR Δεν περιλαμβάνεται
TR İçermiyor

Benötigte Farben / Required colours

(FR) Peintures nécessaires
(NL) Benodigde kleuren
(IT) Colori necessari
(ES) Colores necesarios
(PT) Cores necessárias
(DK) Nødvendige farver
(NO) Nødvendige farger
(SE) Erforderliga färger
(FI) Tarvittavat värit
(RU) Необходимые краски
(PL) Potrzebne kolory
(CZ) Potřebné barvy
(HU) Szükséges színek
(SK) Požadované farby
(RO) Culori necesare
(BG) Необходими цветове
(SI) Potrebne barve
(GR) Απαιτούμενα χρώματα
(TR) Gerekli renkler

(DE) Beispiel: mischen
(GB) Example: mixing
(FR) Exemple: mélanger
(NL) Voorbeeld: mengen
(IT) Esempio: mescolare
(ES) Ejemplo: mezcla
(PT) Exemplo: misturar
(DK) Eksempel: blanding
(NO) Eksempel: blanding
(SE) Exempel: blanda
(FI) Esimerkki: sekoittaminen
(RU) Пример: смешивание
(PL) Przykład: mieszać
(CZ) Příklad: míchání
(HU) Példa: keverés
(SK) Príklad: miešanie
(RO) Exemplu: amestecare
(BG) Пример: смесване
(SI) Primer: mešanje
(GR) Παράδειγμα: ανάμειξη
(TR) Örnek: karıştırma

09 A

(DE) Anthrazit matt
(GB) Anthracite matt
(FR) Anthracite mat
(NL) Antraciet mat
(IT) Antracite opaco
(ES) Antracita mate
(PT) Antracite mate
(DK) Antracitgrå mat
(NO) Antrasitt matt
(SE) Antracitgrå matt
(FI) Antrasiitinharmaa matta
(RU) Антрацит матовый
(PL) Antracyt matowy
(CZ) Antracitová šedá matný
(HU) Antracit, fénytelen
(SK) Čierna uhľová matný
(RO) Antracit mat
(BG) Антрацит матово
(SI) Antracit mat
(GR) Γκρι ανθρακί ματ
(TR) Antrazit mat

82 B

(DE) Erde Dunkel matt
(GB) Dark earth matt
(FR) Terre foncé mat
(NL) Aarde donker mat
(IT) Terra scuro opaco
(ES) Tierra oscuro mate
(PT) Terra escuro mate
(DK) Mørk jordfarve mat
(NO) Mørk jord matt
(SE) Mörk jordfärg matt
(FI) Tumma maanvärinen matta
(RU) Земельный тёмный матовый
(PL) Ciemnoziemisty matowy
(CZ) Zemitě tmavá matný
(HU) Sötét földszínű, fénytelen
(SK) Zemito hnedá matný
(RO) Pământ-închis mat
(BG) Тъмноземнокафяво матово
(SI) Zemeljsko-temna mat
(GR) Σκούρο γήινο ματ
(TR) Koyu toprak kahvesi mat

60% 362 C + 371 40%

362:
(DE) Schilfgrün seidenmatt
(GB) Greyish green silk matt
(FR) Vert jonc satiné mat
(NL) Rietgroen zijdemat
(IT) Verde canna opaco satinato
(ES) Verde grisáceo mate satinado
(PT) Verde cinza mate sedoso
(DK) Grågrøn silkemat
(NO) Grågrønn silkematt
(SE) Grågrön sidenmatt
(FI) Harmaanvihreä silkkimatta
(RU) Зелёный тростник шелковисто-матовый
(PL) Zielony trzcinowy jedwabiście matowy
(CZ) Šedivozelená jemně matný
(HU) Nádzöld, fakóselymes
(SK) Sivozelená hodvábne matný
(RO) Verde-trestie satinat
(BG) Тръстиковозелено копринематово
(SI) Trstje-zelena svileno-mat
(GR) Πράσινο-γκρι σατινέ
(TR) Gri yeşil ipeksi mat

371:
(DE) Hellgrau seidenmatt
(GB) Light grey silk matt
(FR) Gris clair satiné mat
(NL) Lichtgrijs zijdemat
(IT) Grigio chiaro opaco satinato
(ES) Gris claro mate satinado
(PT) Cinza claro mate sedoso
(DK) Lysegrå silkemat
(NO) Lysgrå silkematt
(SE) Ljusgrå sidenmatt
(FI) Vaaleanharmaa silkkimatta
(RU) Светло-серый шелковисто-матовый
(PL) Jasnoszary jedwabiście matowy
(CZ) Světlá šedá jemně matný
(HU) Világosszürke, fakóselymes
(SK) Svetlo sivá hodvábne matný
(RO) Gri-deschis satinat
(BG) Светлосиво копринематово
(SI) Svetlo-siva svileno-mat
(GR) Γκρι ανοιχτό σατινέ
(TR) Açık gri ipeksi mat

37 D

(DE) Ziegelrot matt
(GB) Brick red matt
(FR) Rouge brique mat
(NL) Terracotta mat
(IT) Rosso mattone opaco
(ES) Marrón rojizo mate
(PT) Castanho tijolo mate
(DK) Rødbrun mat
(NO) Teglrød matt
(SE) Rödbrun matt
(FI) Tiilenpunainen matta
(RU) Кирпично-красный матовый
(PL) Ceglasta czerwień matowy
(CZ) Červenohnědá matný
(HU) Téglavörös, fénytelen
(SK) Červenohnedá matný
(RO) Roșu cărămiziu mat
(BG) Керемиденочервено матово
(SI) Opečno-rdeča mat
(GR) Καφέ κοκκινωπό ματ
(TR) Kızıl kahve mat

92 E

(DE) Messing metallic
(GB) Brass metallic
(FR) Laiton métallique
(NL) Messing metallic
(IT) Ottone metallico
(ES) Latón metálico
(PT) Latão metálico
(DK) Messing metallisk
(NO) Messing metallic
(SE) Mässing metallic
(FI) Messinki metallinen
(RU) Латунь металлик
(PL) Mosiądz metaliczny
(CZ) Mosazná metalízový
(HU) Sárgaréz metál
(SK) Mosadzná metalíza
(RO) Alămiu metalic
(BG) Месинг металик
(SI) Medeninasta kovinska
(GR) Χρώμα ορείχαλκου μεταλλικό
(TR) Pirinç rengi metalik

50% 371 F + 301 50%

371:
(DE) Hellgrau seidenmatt
(GB) Light grey silk matt
(FR) Gris clair satiné mat
(NL) Lichtgrijs zijdemat
(IT) Grigio chiaro opaco satinato
(ES) Gris claro mate satinado
(PT) Cinza claro mate sedoso
(DK) Lysegrå silkemat
(NO) Lysgrå silkematt
(SE) Ljusgrå sidenmatt
(FI) Vaaleanharmaa silkkimatta
(RU) Светло-серый шелковисто-матовый
(PL) Jasnoszary jedwabiście matowy
(CZ) Světlá šedá jemně matný
(HU) Világosszürke, fakóselymes
(SK) Svetlo sivá hodvábne matný
(RO) Gri-deschis satinat
(BG) Светлосиво копринематово
(SI) Svetlo-siva svileno-mat
(GR) Γκρι ανοιχτό σατινέ
(TR) Açık gri ipeksi mat

301:
(DE) Weiß seidenmatt
(GB) White silk matt
(FR) Blanc satiné mat
(NL) Wit zijdemat
(IT) Bianco opaco satinato
(ES) Blanco mate satinado
(PT) Branco mate sedoso
(DK) Hvid silkemat
(NO) Hvit silkematt
(SE) Vit sidenmatt
(FI) Valkoinen silkkimatta
(RU) Белый шелковисто-матовый
(PL) Biały jedwabiście matowy
(CZ) Bílá jemně matný
(HU) Fehér, fakóselymes
(SK) Biela hodvábne matný
(RO) Alb satinat
(BG) Бяло копринематово
(SI) Bela svileno-mat
(GR) Άσπρο σατινέ
(TR) Beyaz ipeksi mat

40% 301 G + 350 60%

301:
(DE) Weiß seidenmatt
(GB) White silk matt
(FR) Blanc satiné mat
(NL) Wit zijdemat
(IT) Bianco opaco satinato
(ES) Blanco mate satinado
(PT) Branco mate sedoso
(DK) Hvid silkemat
(NO) Hvit silkematt
(SE) Vit sidenmatt
(FI) Valkoinen silkkimatta
(RU) Белый шелковисто-матовый
(PL) Biały jedwabiście matowy
(CZ) Bílá jemně matný
(HU) Fehér, fakóselymes
(SK) Biela hodvábne matný
(RO) Alb satinat
(BG) Бяло копринематово
(SI) Bela svileno-mat
(GR) Άσπρο σατινέ
(TR) Beyaz ipeksi mat

350:
(DE) Lufthansa Blau seidenmatt
(GB) Lufthansa blue silk matt
(FR) Bleu Lufthansa satiné mat
(NL) Lufthansa-blauw zijdemat
(IT) Blu Lufthansa opaco satinato
(ES) Azul oscuro mate satinado
(PT) Azul escuro mate sedoso
(DK) Lufthansablå silkemat
(NO) Mørk blå silkematt
(SE) Lufthansablå sidenmatt
(FI) Tummansininen silkkimatta
(RU) Люфтганза синий шелковисто-матовый
(PL) Niebieski Lufthansa jedwabiście matowy
(CZ) Tmavá modrá jemně matný
(HU) Lufthansa kék, fakóselymes
(SK) Tmavo modrá hodvábne matný
(RO) Albastru-închis satinat
(BG) Синьо Луфтханза копринематово
(SI) Lufthansa-modra svileno-mat
(GR) Μπλε Lufthansa σατινέ
(TR) Koyu mavi ipeksi mat

08 H

(DE) Schwarz matt
(GB) Black matt
(FR) Noir mat
(NL) Zwart mat
(IT) Nero opaco
(ES) Negro mate
(PT) Preto mate
(DK) Sort mat
(NO) Sort matt
(SE) Svart matt
(FI) Musta matta
(RU) Чёрный матовый
(PL) Czarny matowy
(CZ) Černá matný
(HU) Fekete, fénytelen
(SK) Čierna matný
(RO) Negru mat
(BG) Черно матово
(SI) Črna mat
(GR) Μαύρο ματ
(TR) Siyah mat

69 I

(DE) Granitgrau matt
(GB) Granite grey matt
(FR) Gris granit mat
(NL) Granietgrijs mat
(IT) Grigio granito opaco
(ES) Gris granito mate
(PT) Cinza granito mate
(DK) Granitgrå mat
(NO) Granittgrå matt
(SE) Granitgrå matt
(FI) Graniitinharmaa matta
(RU) Серый гранит матовый
(PL) Granitowoszary matowy
(CZ) Žulová šedá matný
(HU) Gránitszürke, fénytelen
(SK) Žulovo sivá matný
(RO) Gri-granit mat
(BG) Гранитносиво матово
(SI) Granitno-siva mat
(GR) Μολυβί ματ
(TR) Granit grisi mat

48 J

(DE) Seegrün matt
(GB) Sea green matt
(FR) Vert mer mat
(NL) Zeegroen mat
(IT) Verde mare opaco
(ES) Verde mar mate
(PT) Verde mar mate
(DK) Havgrøn mat
(NO) Sjøgrønn matt
(SE) Havsgrön matt
(FI) Merenvihreä matta
(RU) Морская волна матовый
(PL) Morska zieleń matowy
(CZ) Mořská zelená matný
(HU) Tengerzöld, fénytelen
(SK) Morská zelená matný
(RO) Verde-marin mat
(BG) Морскозелено матово
(SI) Jezersko-zelena mat
(GR) Πράσινο βαθύ ματ
(TR) Deniz yeşili mat

36 K

(DE) Karminrot matt
(GB) Carmine red matt
(FR) Rouge carmin mat
(NL) Karmijnrood mat
(IT) Rosso carminio opaco
(ES) Rojo carmín mate
(PT) Vermelho carmim mate
(DK) Karminrød mat
(NO) Karminrød matt
(SE) Karminröd matt
(FI) Karmiininpunainen matta
(RU) Карминный матовый
(PL) Karminowa czerwień matowy
(CZ) Karmínová červená matný
(HU) Karminpiros, fénytelen
(SK) Karmínovo červená matný
(RO) Roșu-carmin mat
(BG) Карминовочервено матово
(SI) Karminsko-rdeča mat
(GR) Άλικο κόκκινο ματ
(TR) Karmen kırmızısı mat

57 L

(DE) Grau matt
(GB) Grey matt
(FR) Gris mat
(NL) Grijs mat
(IT) Grigio opaco
(ES) Gris mate
(PT) Cinzento mate
(DK) Grå mat
(NO) Grå matt
(SE) Grå matt
(FI) Harmaa matta
(RU) Серый матовый
(PL) Szary matowy
(CZ) Šedá matný
(HU) Szürke, fénytelen
(SK) Sivá matný
(RO) Gri mat
(BG) Сиво матово
(SI) Siva mat
(GR) Γκρι ματ
(TR) Gri mat

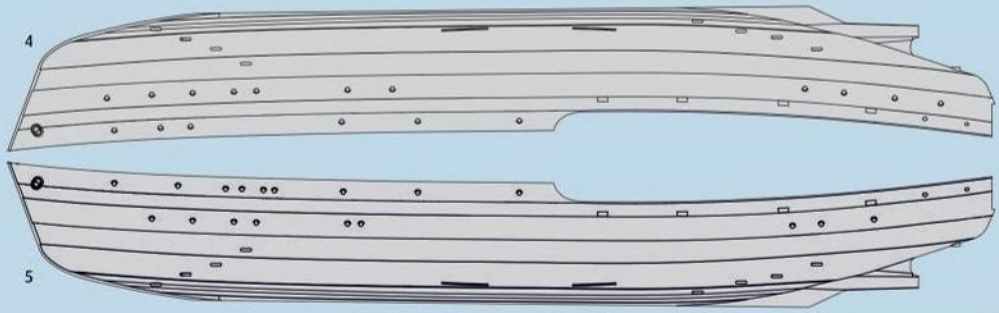

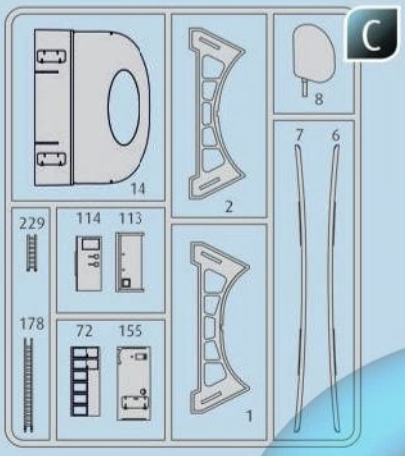

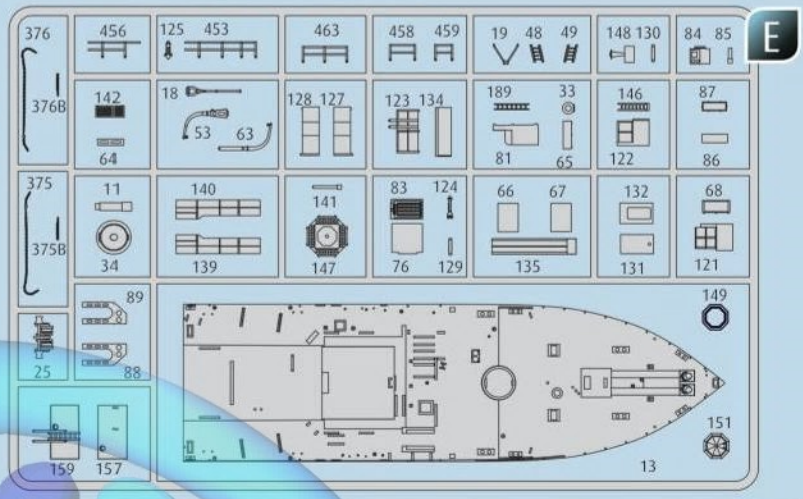

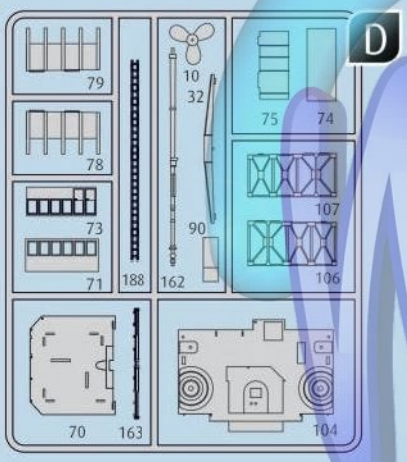

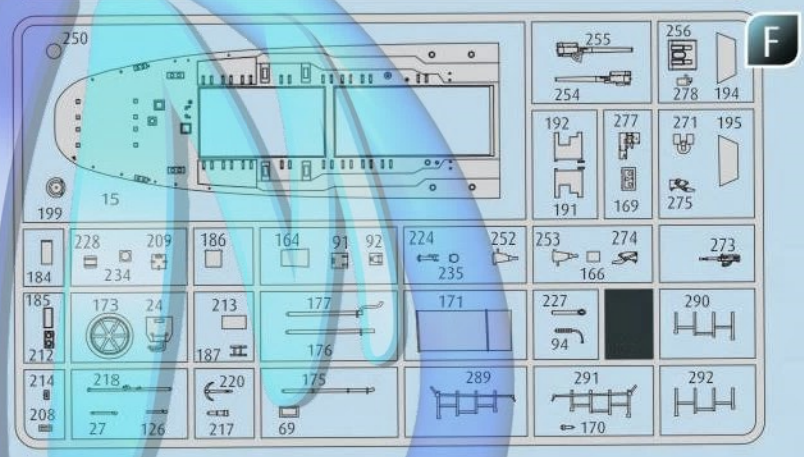

(DE) Nicht benötigte Teile
(GB) Parts not used.
(FR) Pièces non utilisées.
(NL) Niet benodigde onderdelen.
(IT) Parti non necessarie.
(ES) Piezas no utilizadas.
(PT) Peças não utilizadas.
(DK) Dele der ikke skal bruges.
(NO) Deler som ikke er nødvendige.
(SE) Ej nödvändiga delar.
(FI) Tarpeettomat osat.
(RU) Неиспользуемые детали.
(PL) Niepotrzebne części.
(CZ) Nepotřebné díly.
(HU) Szükségtelen alkatrészek.
(SK) Nepotrebné diely.
(RO) Piese care nu sunt necesare.
(BG) Ненужни детайли.
(SI) Nepotrebni deli.
(GR) Μη χρησιμοποιούμενα μέρη.
(TR) Gerekli olmayan parçalar.

Ersatzteile benötigt?

Kein Problem. Einfach den Revell-Service mit Angabe von Artikel- und Teilenummer kontaktieren. Entweder unter service@revell.de oder Revell GmbH, Abteilung X, Henschelstr. 20-30, 32257 Bünde.*

*Wir bitten um Verständnis, dass eine Gewährleistung nur bei aktuellen Artikeln, die im Zeitraum der letzten 24 Monate erworben wurden, übernommen werden kann. Mit der Ersatzteil-Bestellung können Kosten z.B. für Verpackung und Versand entstehen. Ob diese Kosten anfallen wird im Vorfeld schriftlich durch unseren Service mitgeteilt. Das Angebot kann dann angenommen oder abgelehnt werden. Unfrei eingesandte Ersatzteil-Bestellungen werden von uns nicht angenommen! Dieser Direktservice gilt für die Länder Deutschland, Benelux, Österreich, Frankreich, Großbritannien. Ersatzteil-Bestellungen aus den übrigen Ländern werden über die jeweiligen Distributeure abgewickelt. Bitte kontakten Sie Ihren Händler.

Need spare parts?

No problem. Contact Revell Service with the item number and part numbers you need: service@revell.de or Revell GmbH, Unit 10, Old Airfield Industrial Estate, Cheddington Lane, Tring, Herts, HP23 4QR, Great Britain.*

*We request your understanding that a warranty can only be accepted for current articles which have been purchased in the last 24 months. Orders for spare parts may also be subject to costs for packaging and shipping. You will be notified in advance by our Service department if such costs are incurred. The offer can then be accepted or rejected. We will not be able to process any postal requests unless correct postage has been applied to mailing! This direct service applies to the countries: Germany, Benelux, Austria, France, and the United Kingdom. Spare part orders from other countries are processed by the local distributors. Please contact your dealer.

Besoin de pièces de rechange ?

Il vous suffit de contacter le service Revell et d'indiquer la référence de l'article et de la pièce. Soit en écrivant par mail à france@revell.de (uniquement pour la France) ou par courrier à Revell GmbH, Département X, Henschelstr. 20-30, D-32257 Bünde.*

*La garantie s'applique pour les articles présents au catalogue et achetés au cours des 24 derniers mois. Merci de votre compréhension. La commande de pièces de rechange peut donner lieu à des frais supplémentaires, par ex. pour l'emballage et le port. Notre service client vous en informera au préalable par écrit. Vous pourrez accepter ou refuser le devis. Nous n'acceptons pas les commandes de pièces de rechange envoyées sans affranchissement ! Ce service direct est valable pour les pays suivants : Allemagne, Benelux, Autriche, France, Grande-Bretagne. Les commandes de pièces en provenance d'autres pays sont traitées par les distributeurs correspondants. Veuillez contacter votre revendeur.

Hebt u reserveonderdelen nodig?

Geen probleem! Neem eenvoudig contact op met de klantenservice van Revell en geef ons het artikel- en onderdeelnummer door. U kunt ons bereiken op service@revell.de of per post: Revell GmbH, Afdeling X, Henschelstr. 20-30, 32257 Bünde.*

*Wij vragen uw begrip voor de omstandigheid, dat er alleen garantie kan worden geboden voor actuele artikelen, die in de afgelopen 24 maanden zijn gekocht. Met het bestellen van reserveonderdelen kunnen kosten gemoeid zijn, bijv. voor verpakking en verzending. U wordt vooraf schriftelijk door onze klantenservice op de hoogte gesteld als er kosten zouden ontstaan. Het aanbod kan dan worden aangenomen of afgewezen. Wij nemen geen ongefrankeerde bestellingen van reserveonderdelen aan! Deze rechtstreekse service wordt verleend in de landen Duitsland, de Benelux, Oostenrijk, Frankrijk en Groot-Brittannië. Bestellingen van reserveonderdelen in de overige landen worden afgewikkeld via de betreffende distributeurs. Neem hiervoor contact op met uw verkoper.

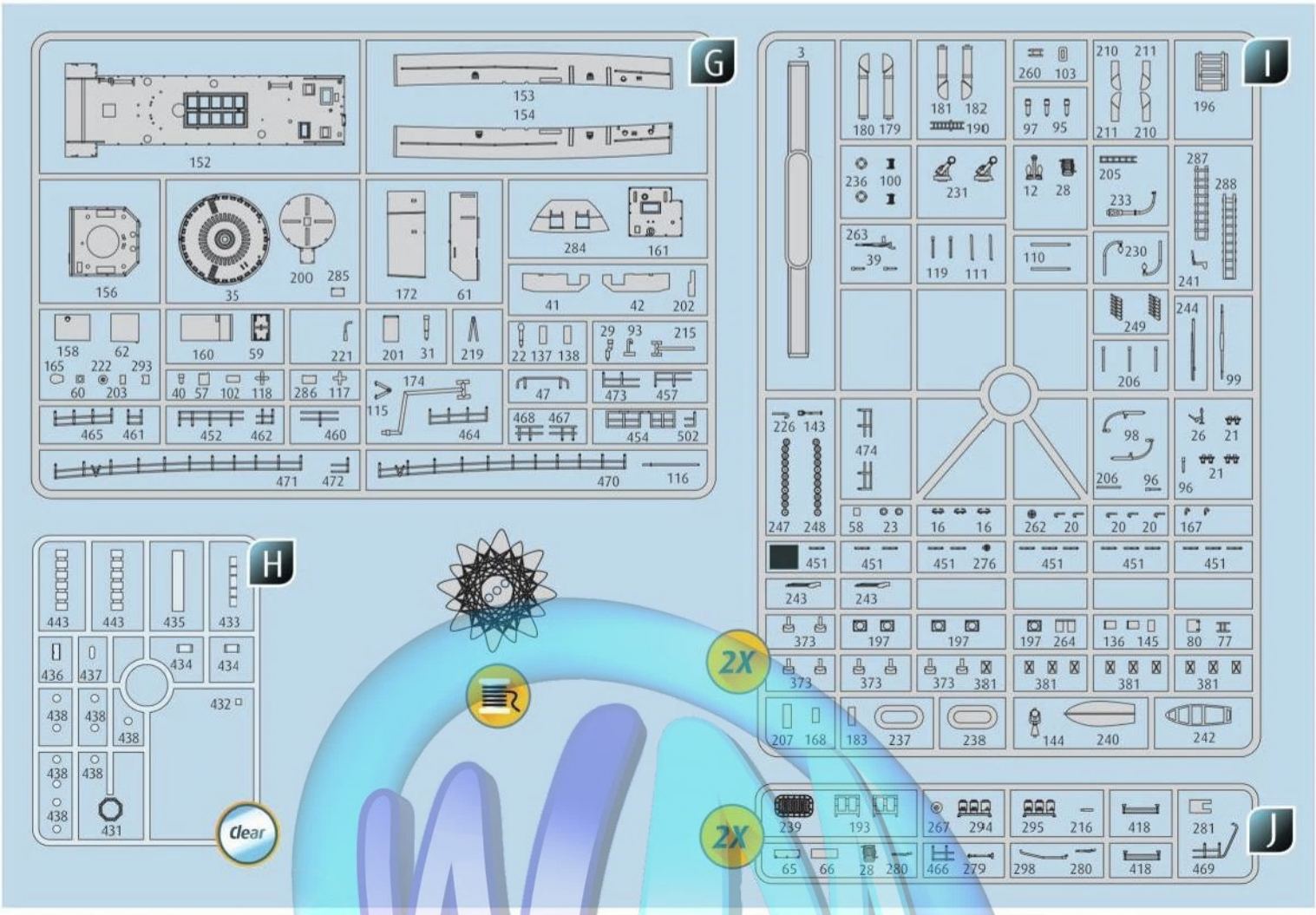
G
152
153
154
156
35
200
285
172
61
284
161
41
42
202
158
62
165
222
293
60
203
160
59
221
201
31
219
22
137
138
29
93
215
40
57
102
118
286
117
174
115
464
47
473
457
465
461
452
462
460
468
467
454
502
471
472
470
116
H
443
443
435
433
436
437
434
434
432
438
438
438
438
438
438
431
clear
I
3
180
179
181
182
190
260
103
97
95
210
211
211
210
196
236
100
231
12
28
205
233
287
288
263
39
119
111
110
230
241
249
244
206
99
226
143
474
98
26
21
21
96
206
96
247
248
58
23
16
16
262
20
20
20
167
451
451
451
276
451
451
451
243
243
373
197
197
197
264
136
145
80
77
373
373
373
381
381
381
381
207
168
183
237
238
144
240
242
2X
J
239
193
267
294
295
216
418
281
65
66
28
280
466
279
298
280
418
469
2X
1
G 284
G 285
G 286
2
F
5
C 14
4
E 11
1
C 8
3
I
E 13
A
I
A
F 15
B
I
B
B
6

4

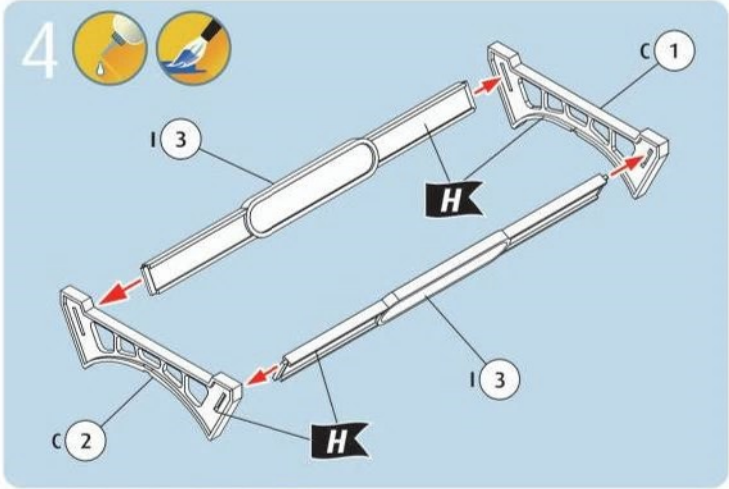
C 1
I 3
H
I 3
C 2
H

5

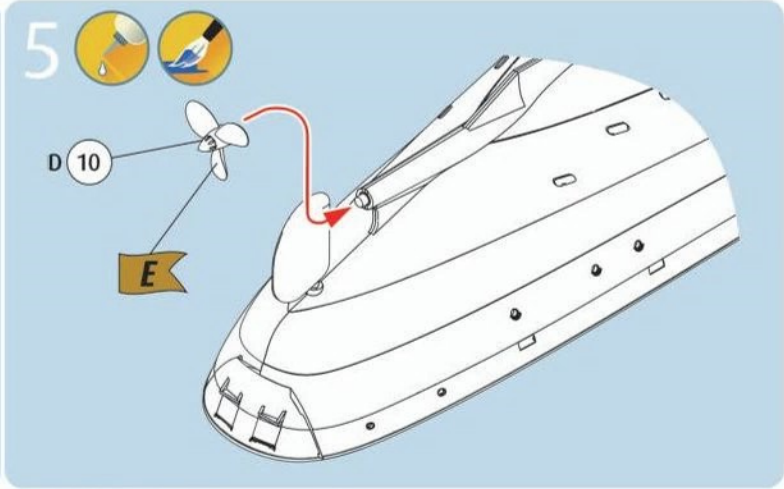
D 10
E

6

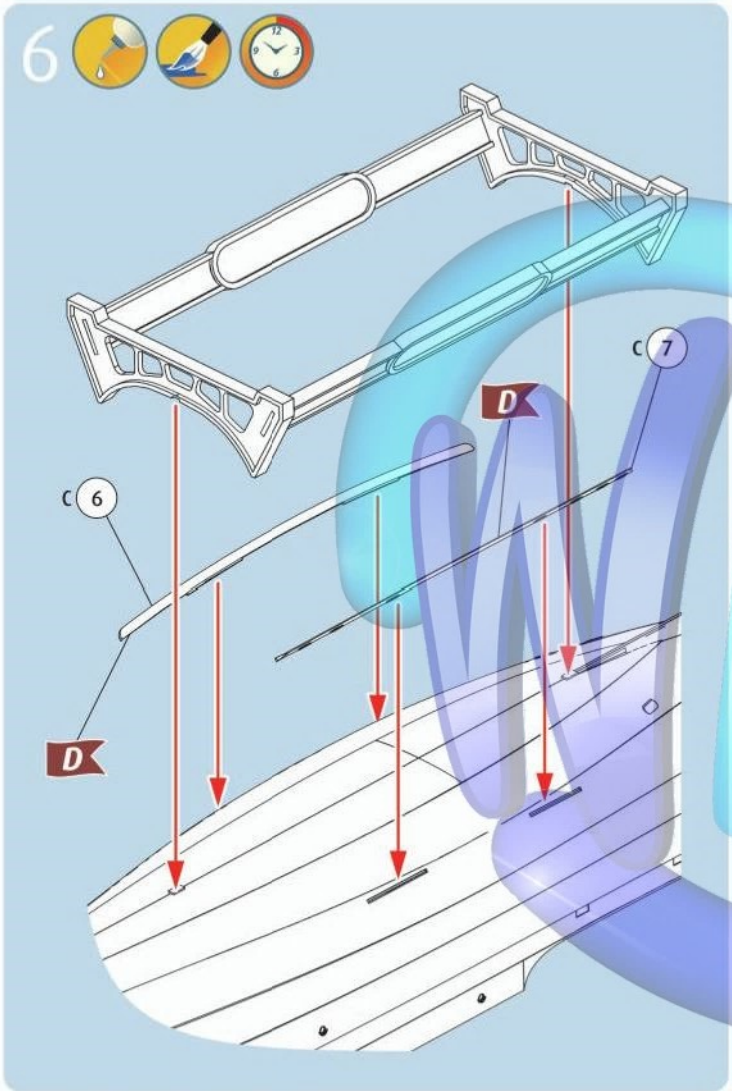
C 7
D
C 6
D

7

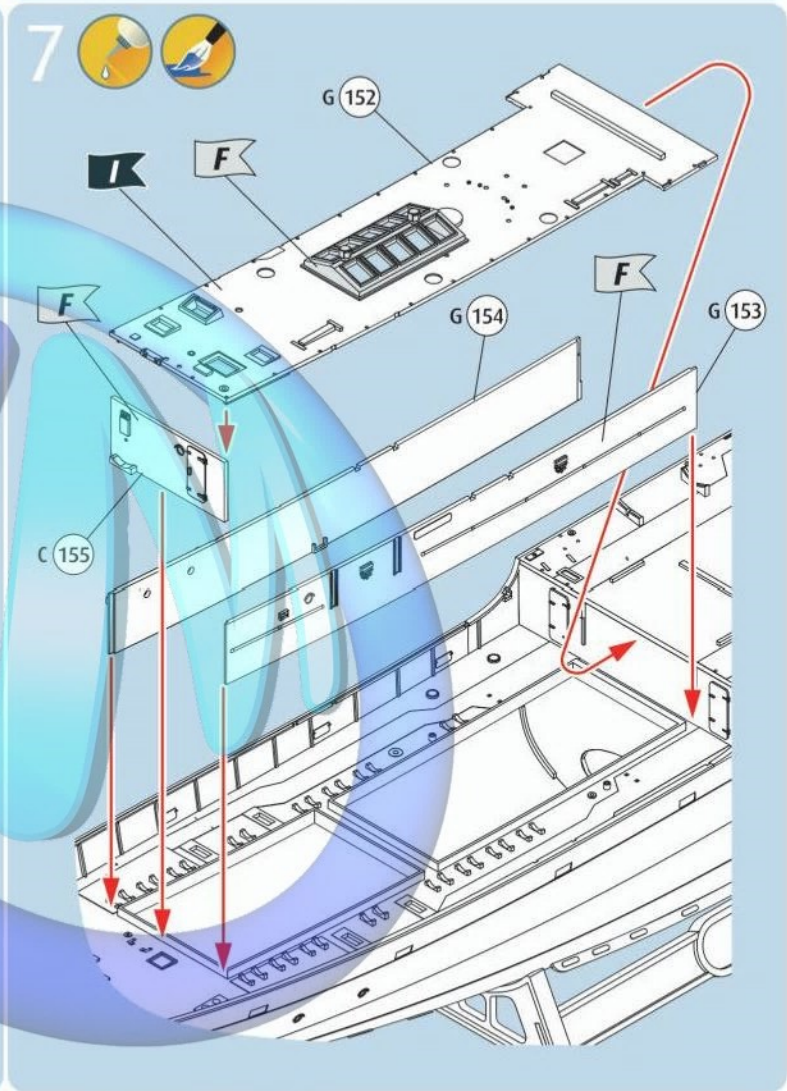
G 152
I
F
F
F
G 154
G 153
C 155

8

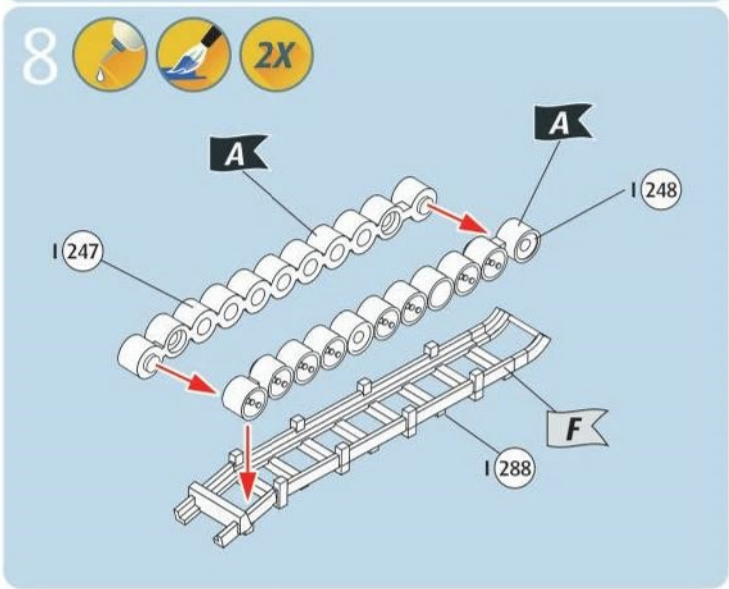
2X
A
A
I 248
I 247
F
I 288

9

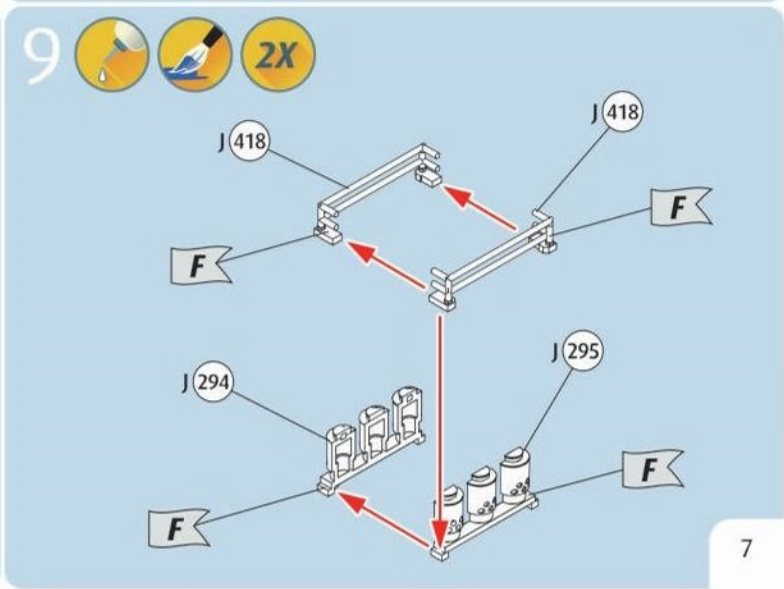
2X
J 418
J 418
F
F
J 295
J 294
F
F

10

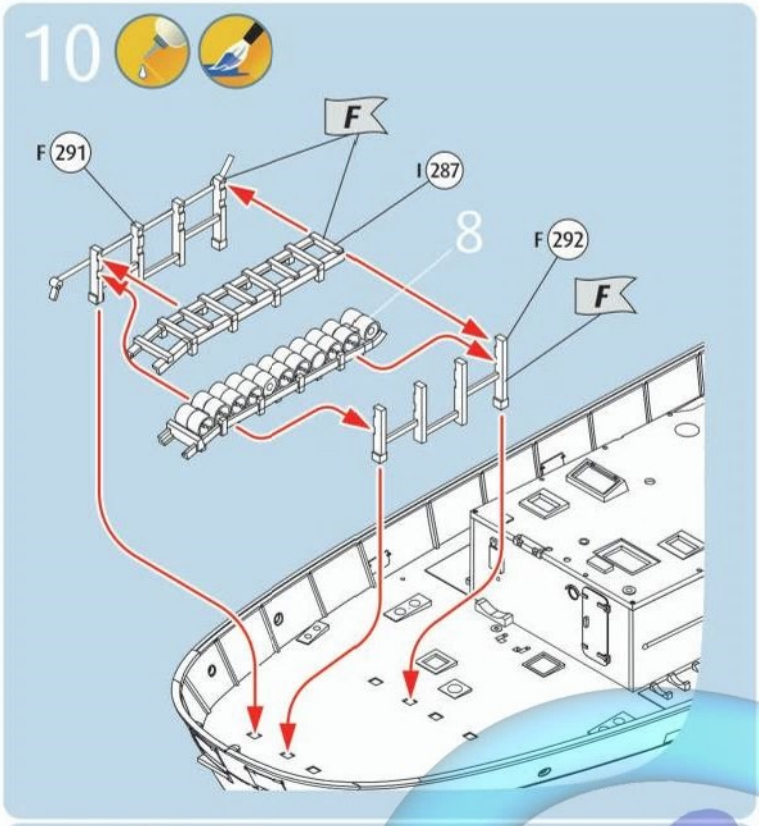

11

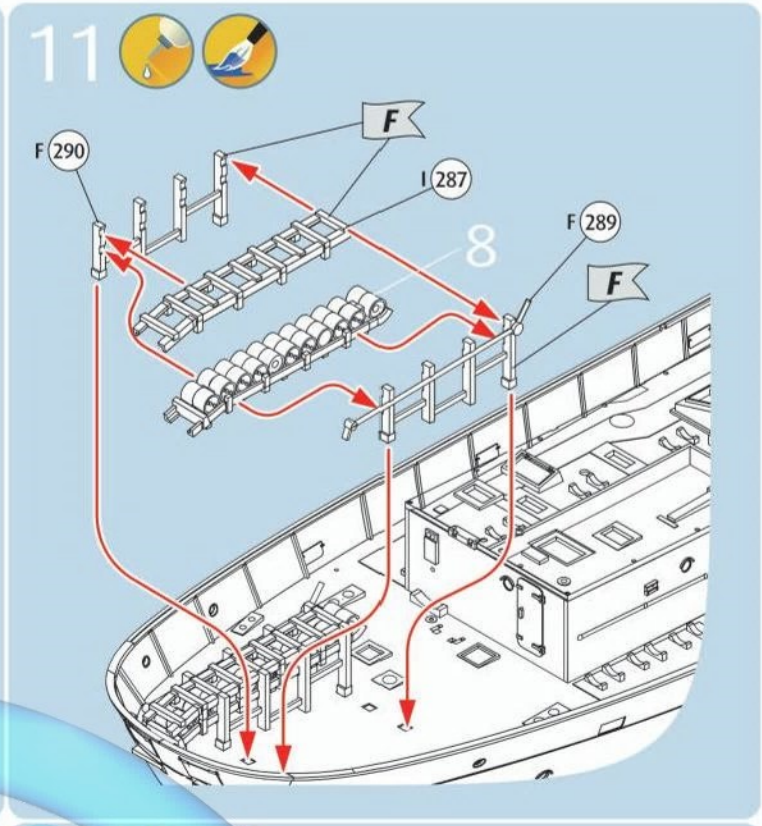

12

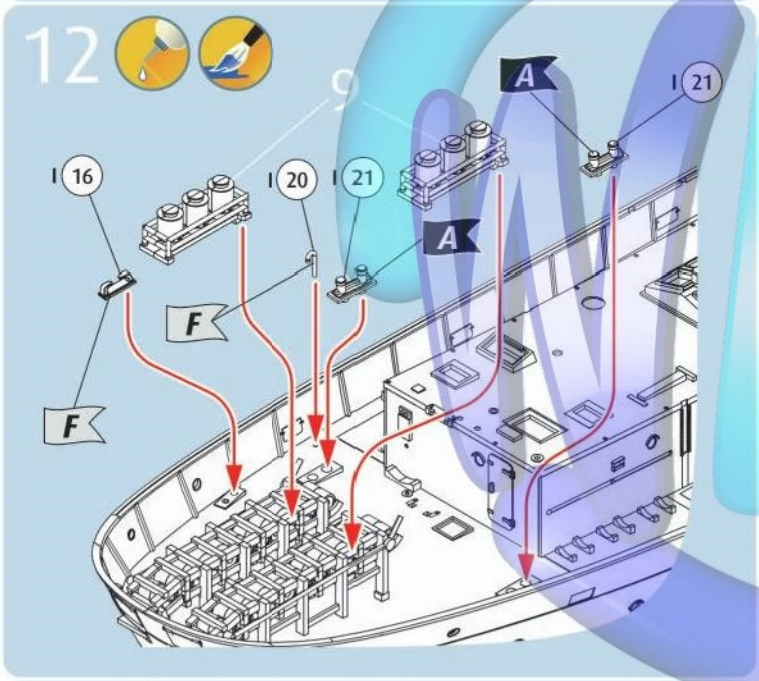

13

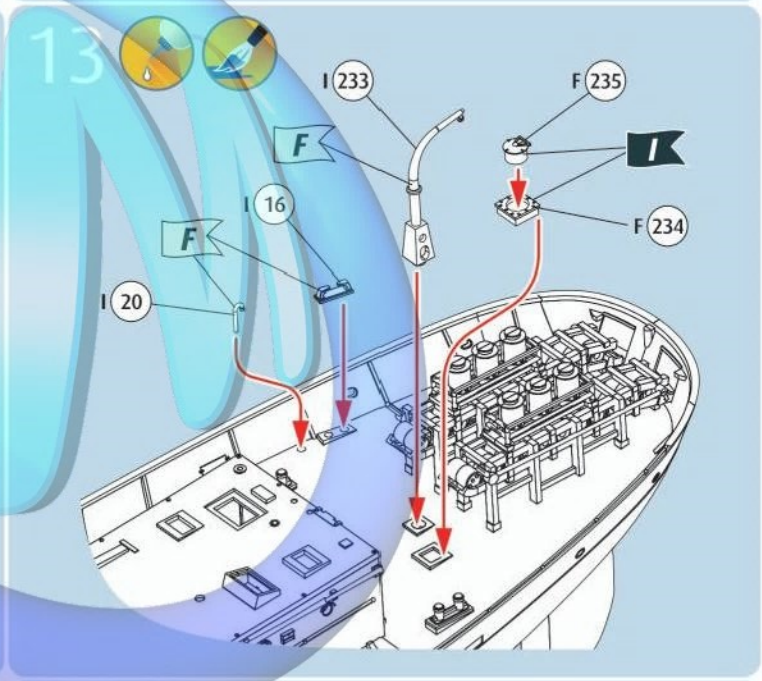

14

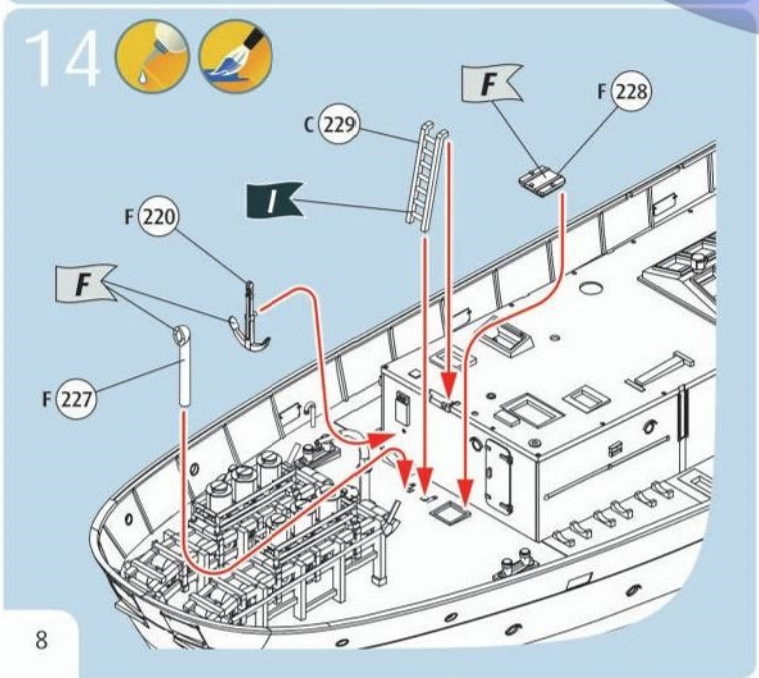

15

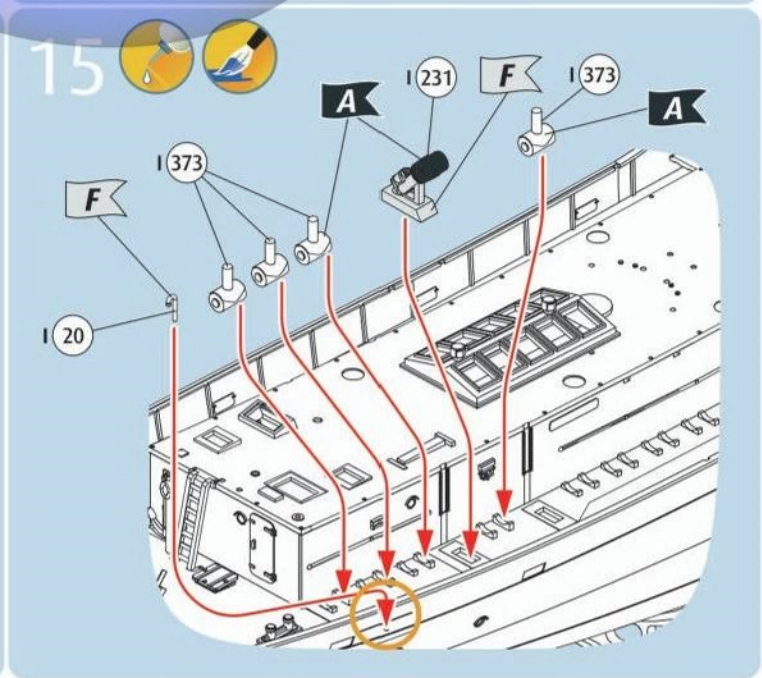

16

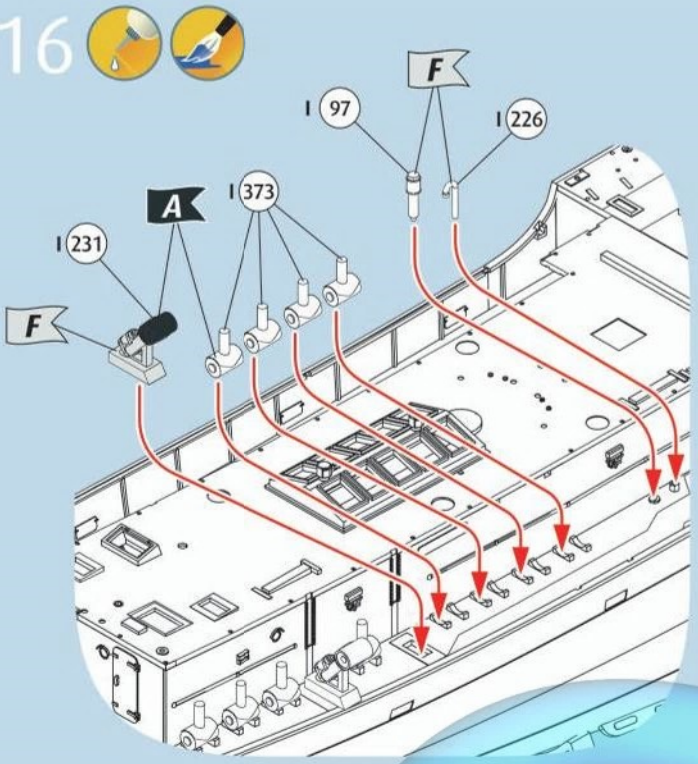

17

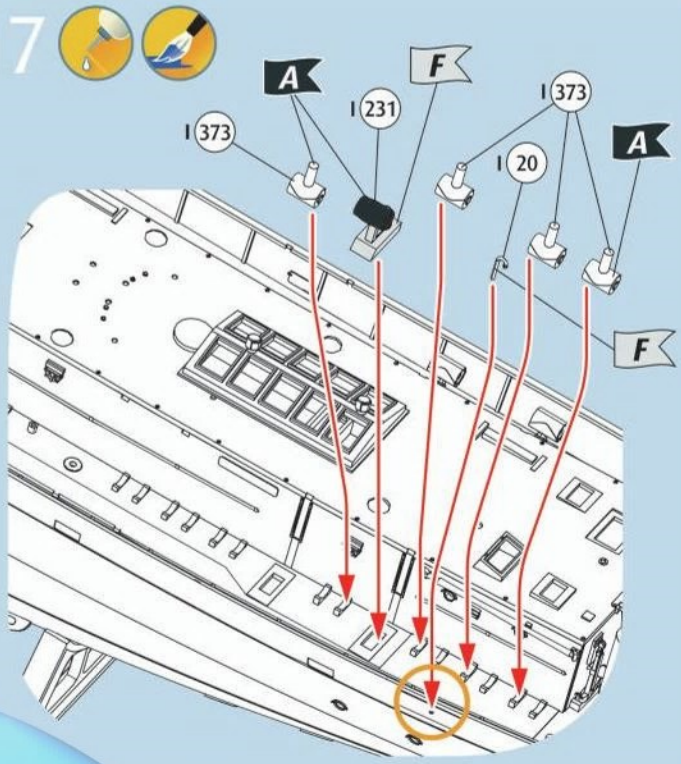

18

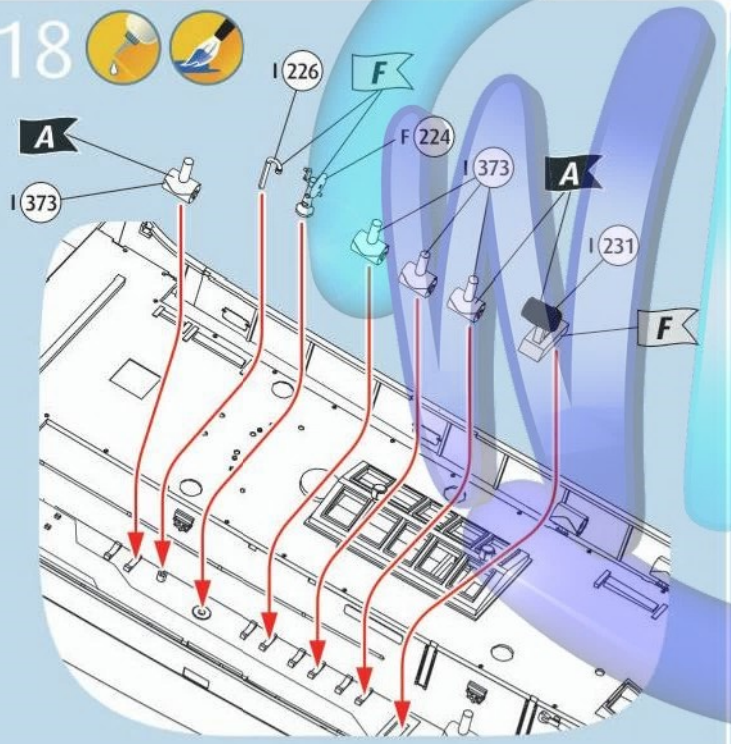

19

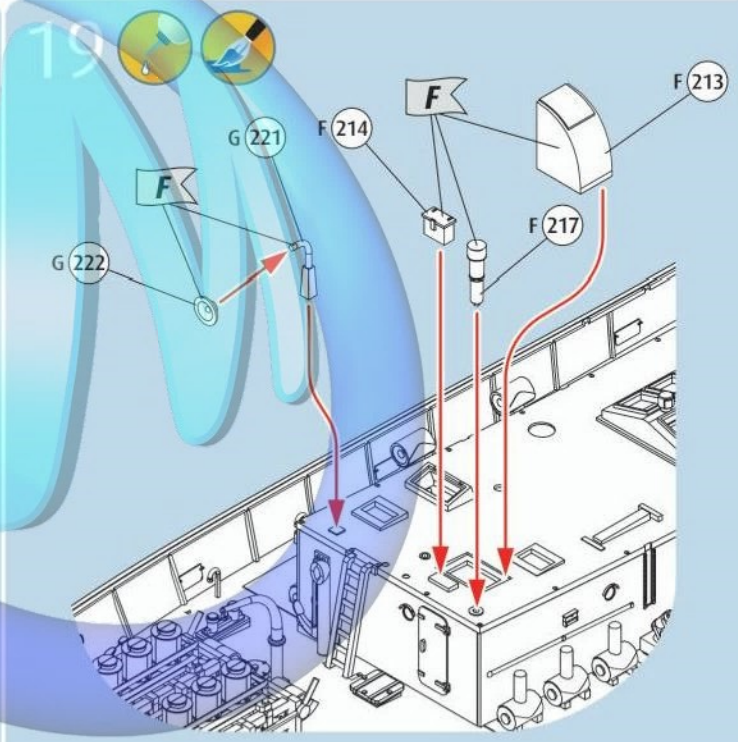

20 2X

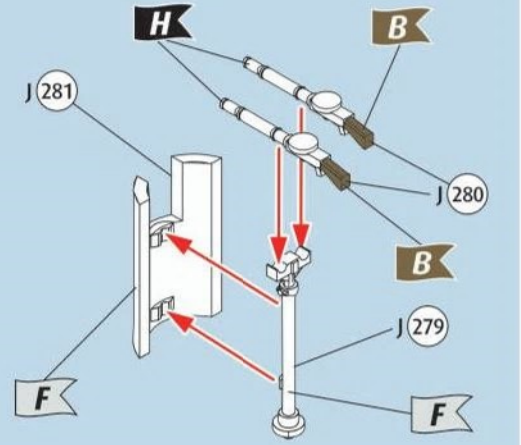

21

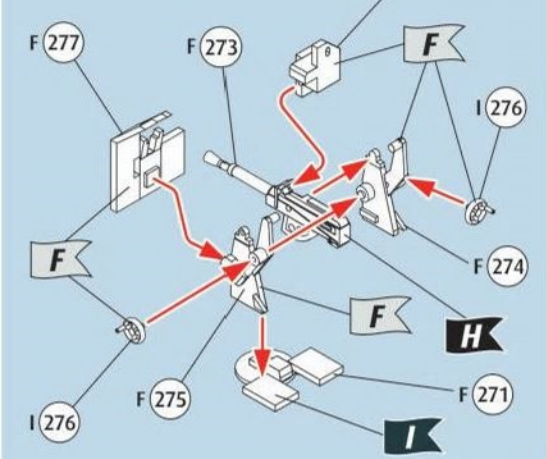

22 4X

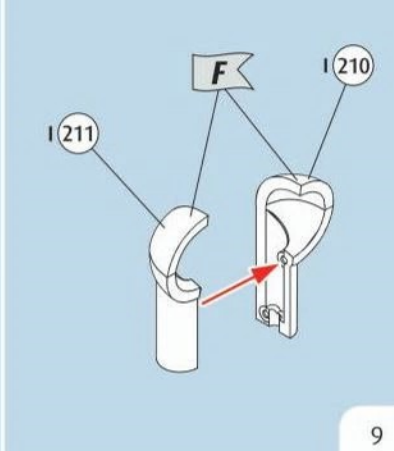

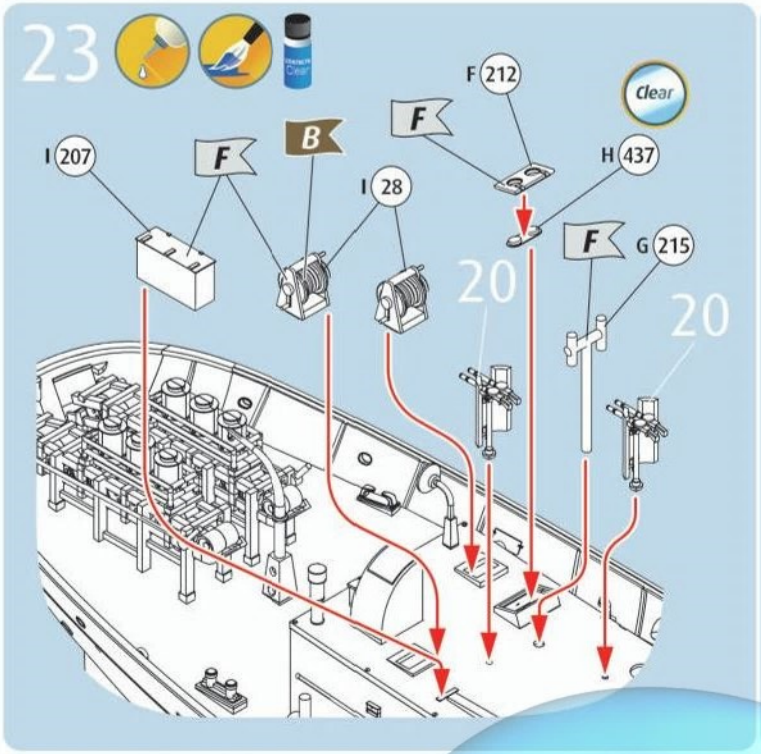
23
I 207
F
B
I 28
F 212
F
H 437
F
G 215
20
20
Clear

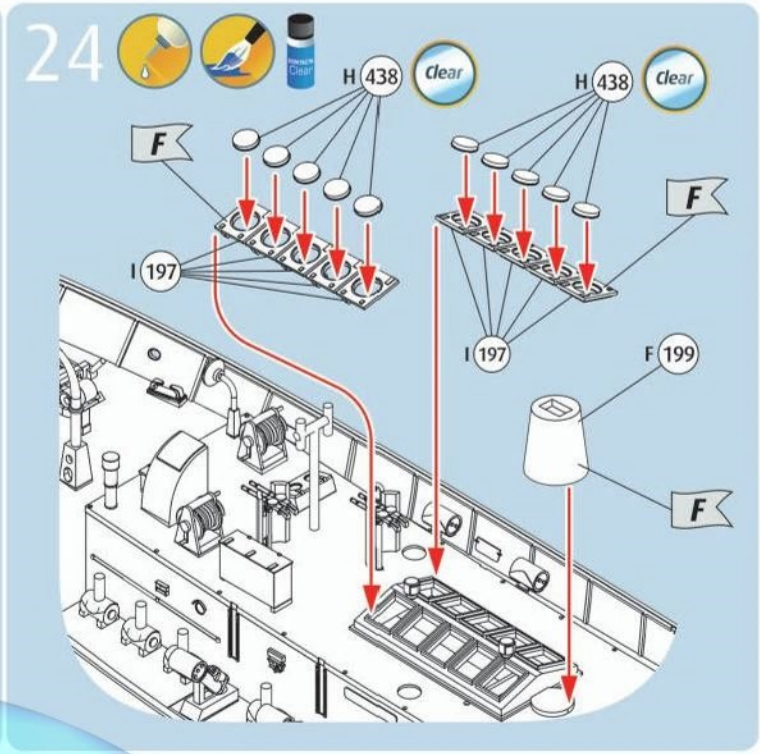
24
H 438
Clear
H 438
Clear
F
I 197
F
I 197
F 199
F

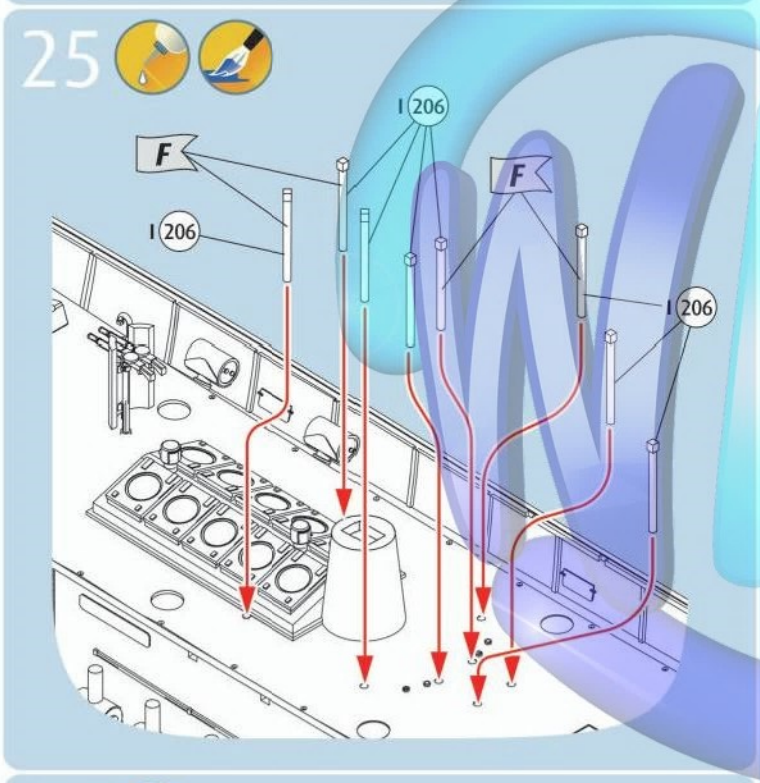
25
I 206
F
F
I 206
I 206

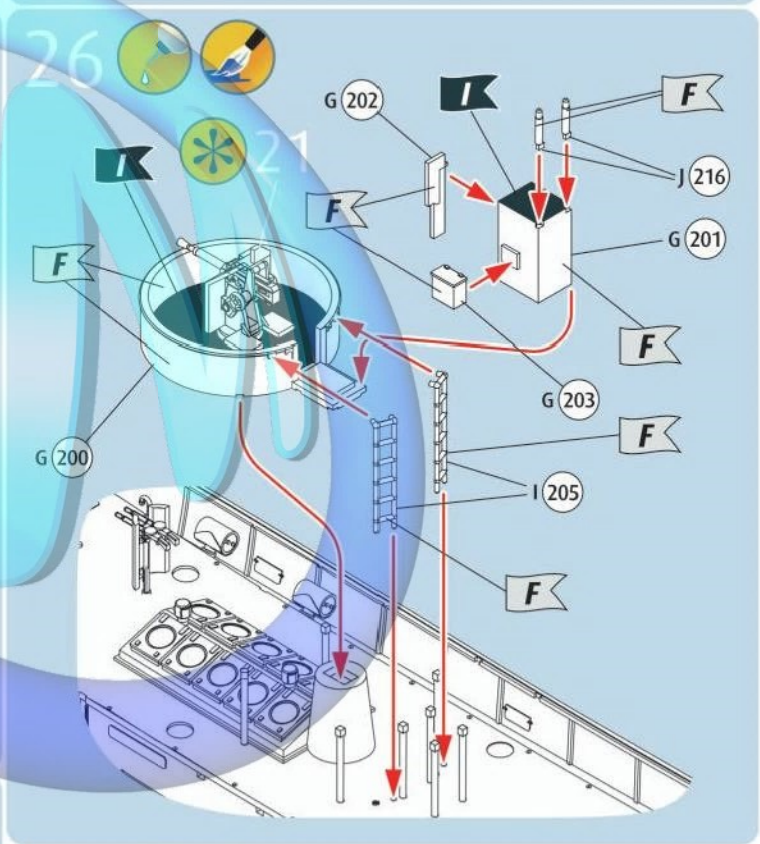
26
21
G 202
I
F
J 216
I
F
G 201
F
F
G 203
F
G 200
I 205
F

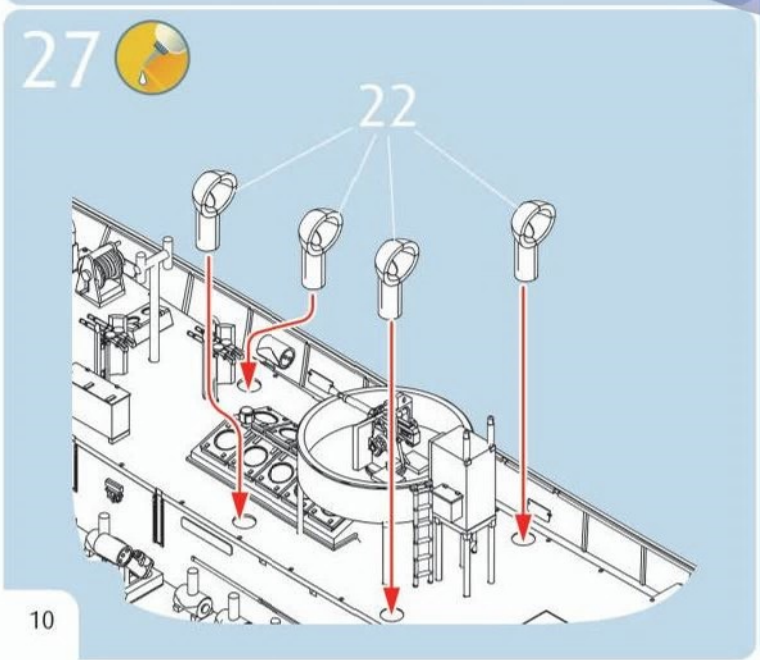
27
22

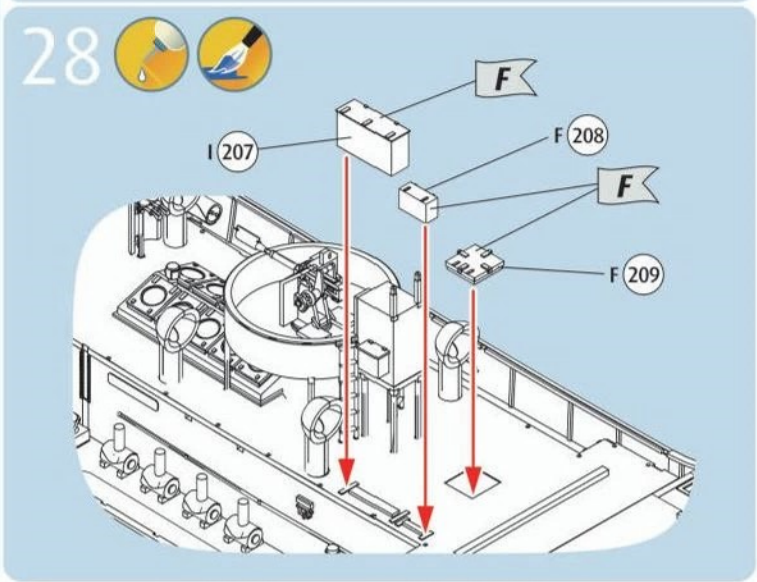
28
F
I 207
F 208
F
F 209

29

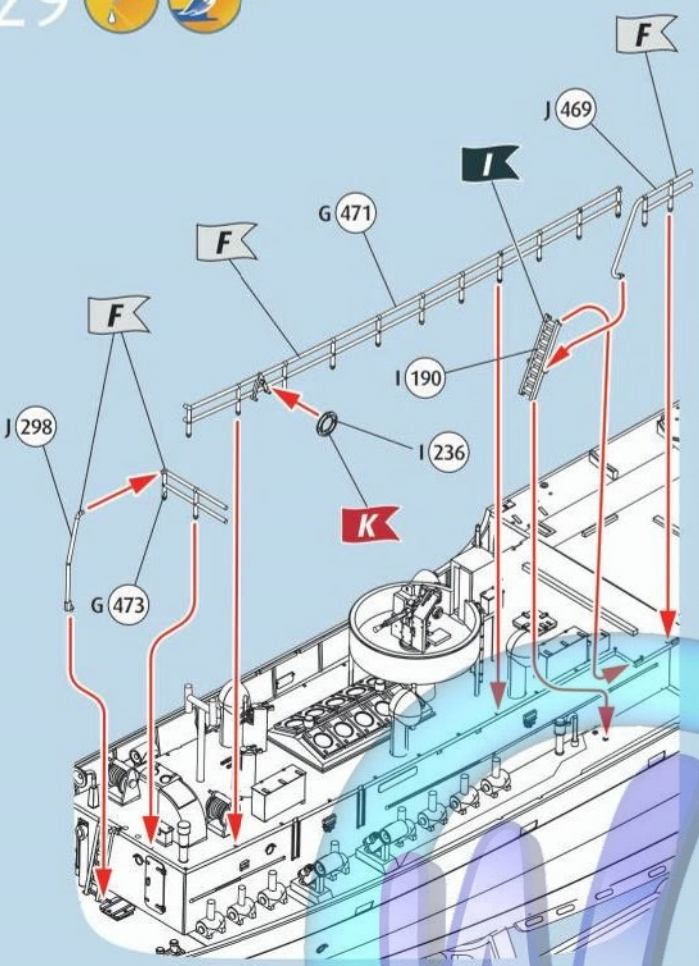

30

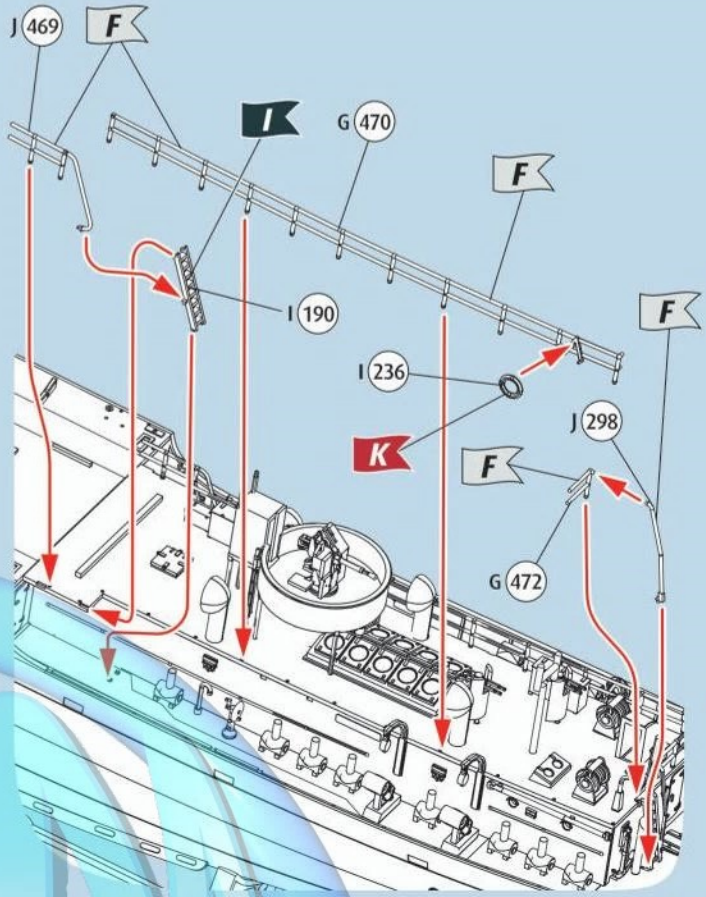

31

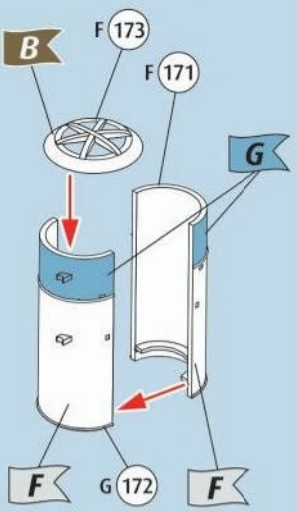

33

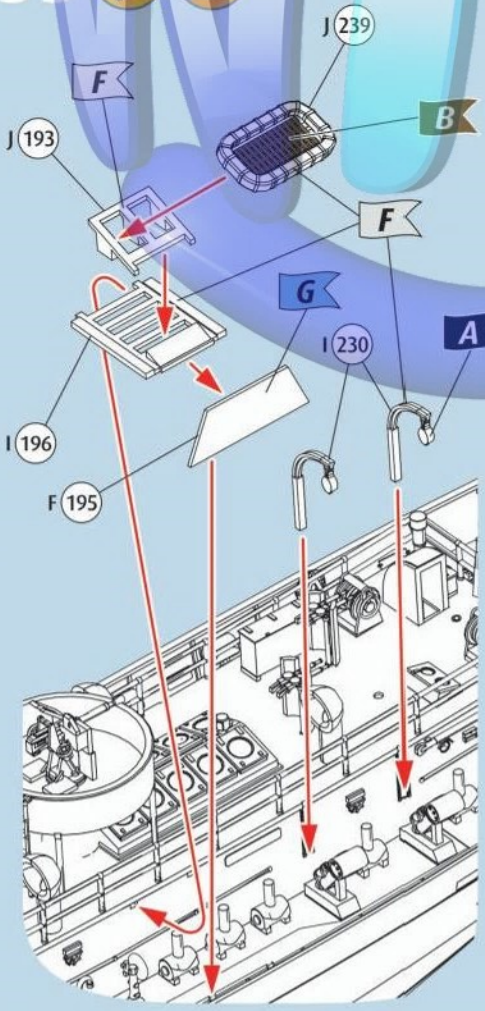

34

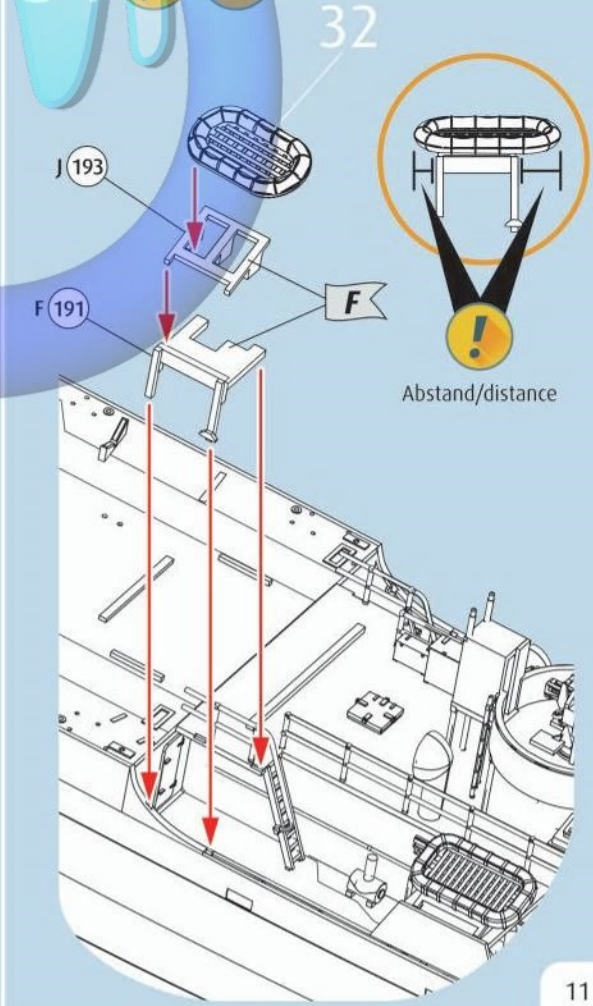

32

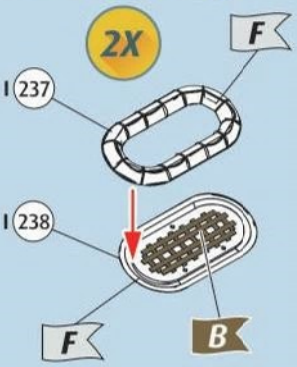

35

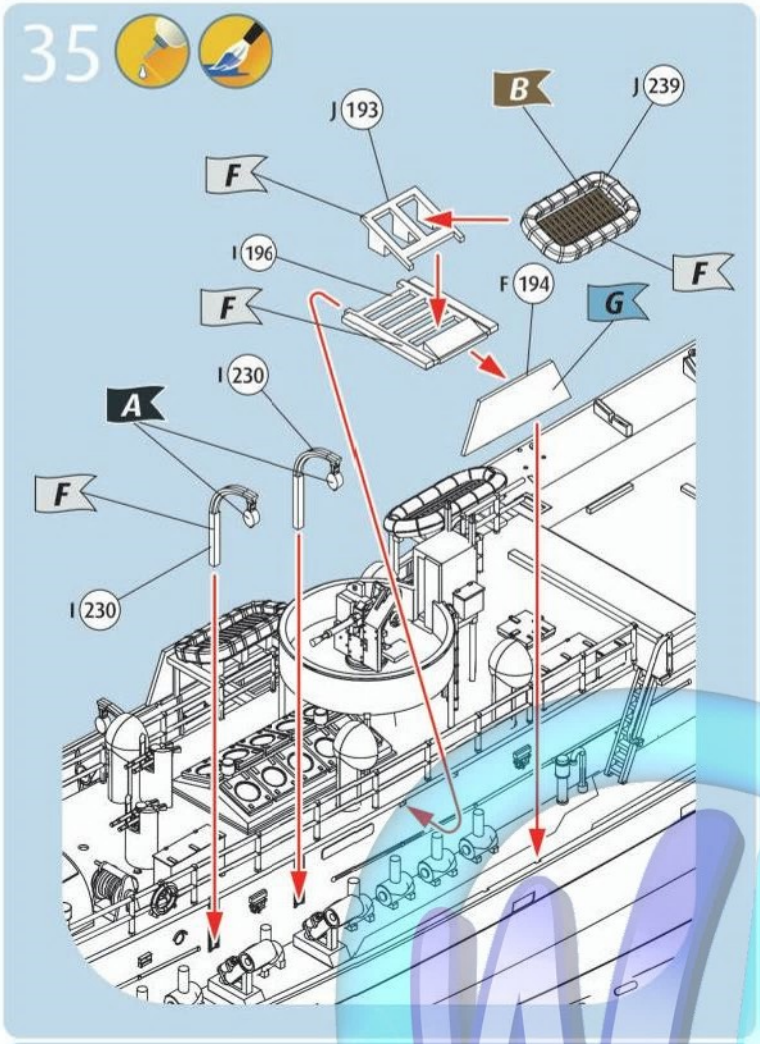
J 193
B
J 239
F
I 196
F
F 194
G
F
I 230
A
F
I 230

36

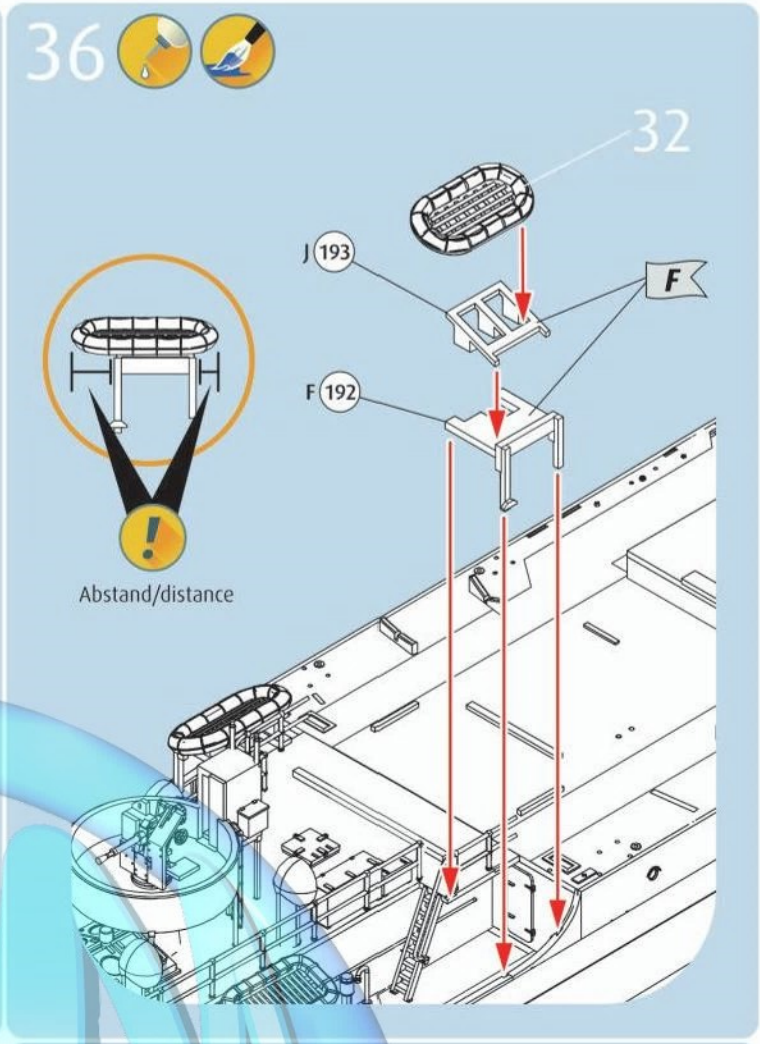
32
J 193
F
F 192
Abstand/distance

37

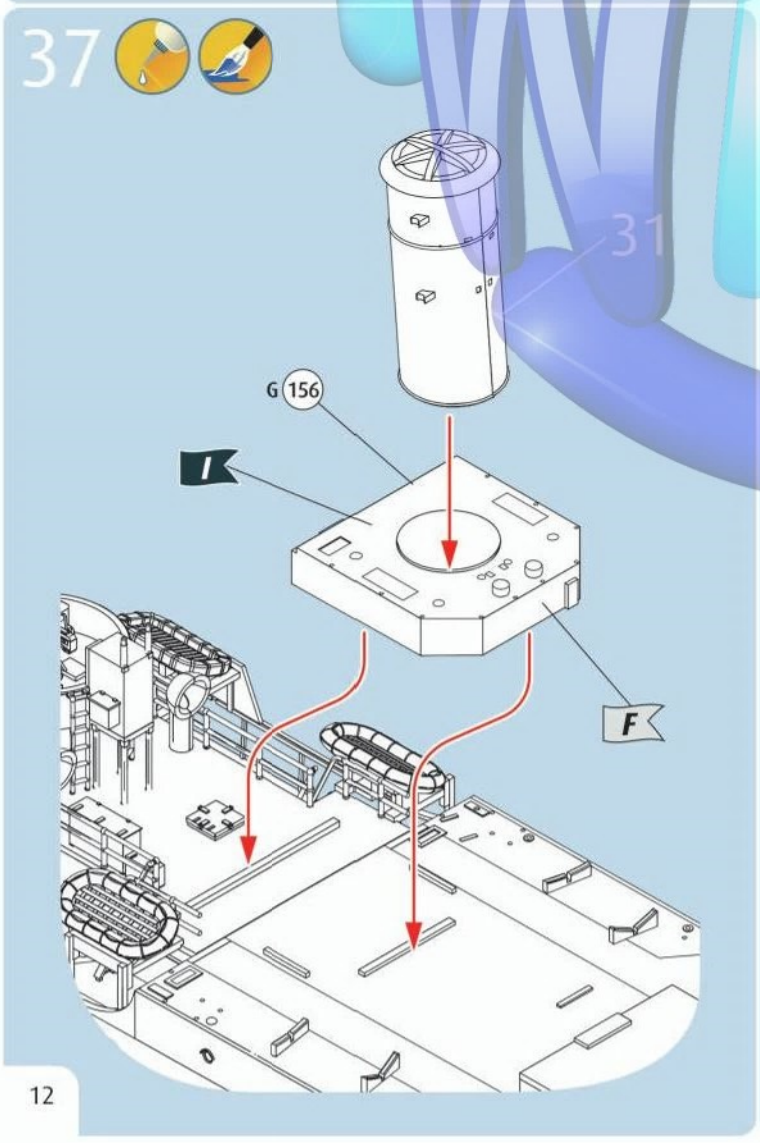
31
G 156
I
F

38

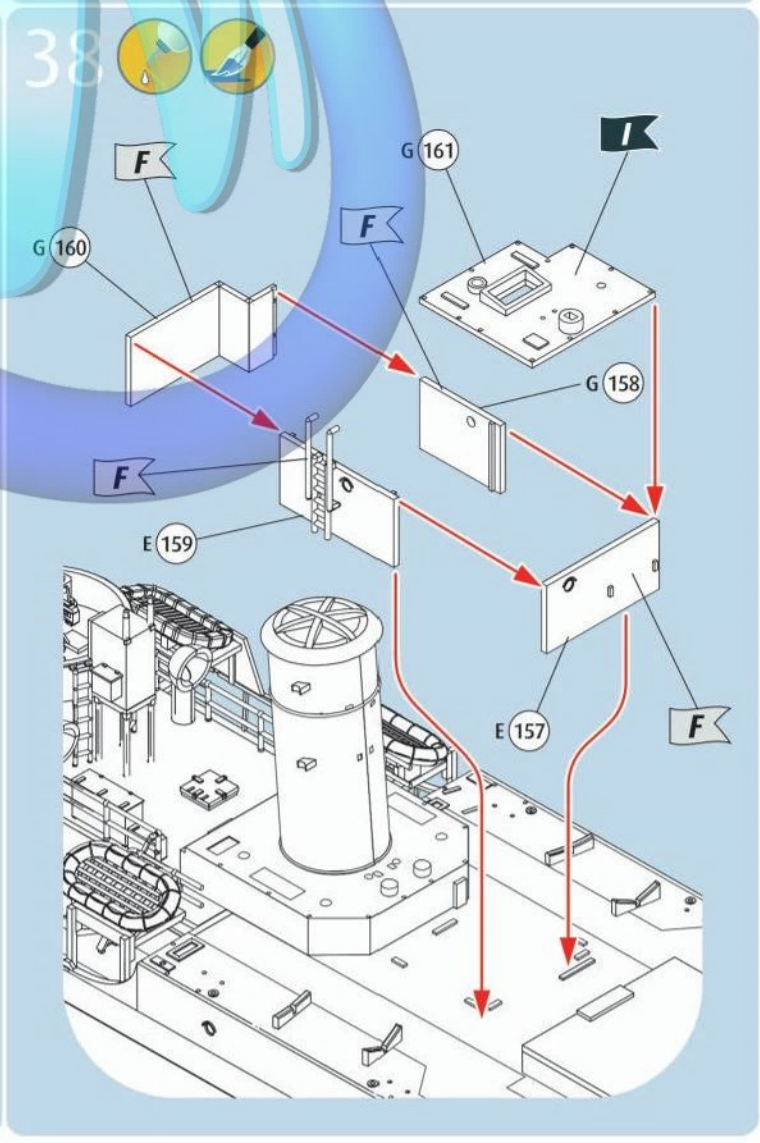
F
G 161
I
F
G 160
G 158
F
E 159
E 157
F

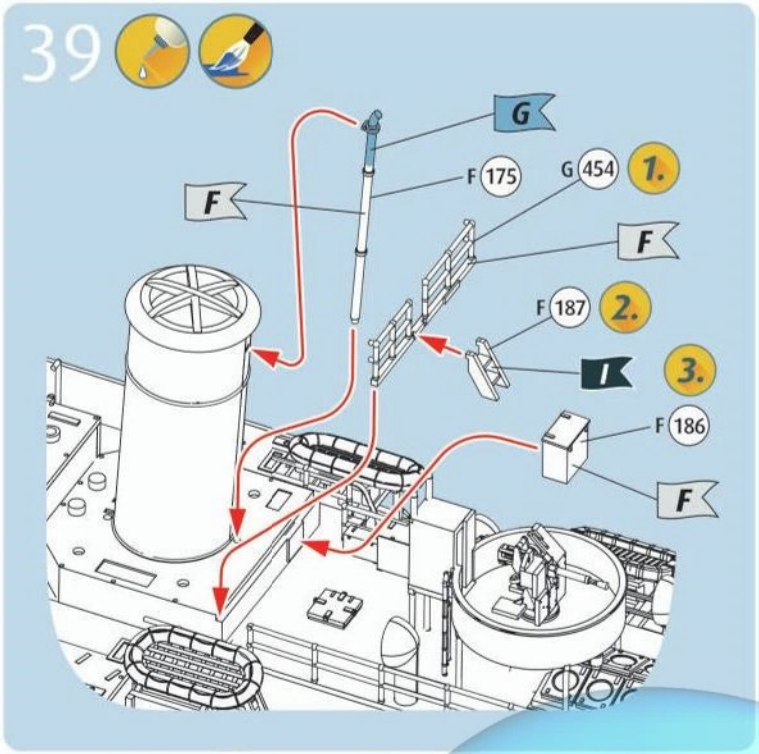
39
G
F
F 175
G 454
1.
F
F 187
2.
I
3.
F 186
F

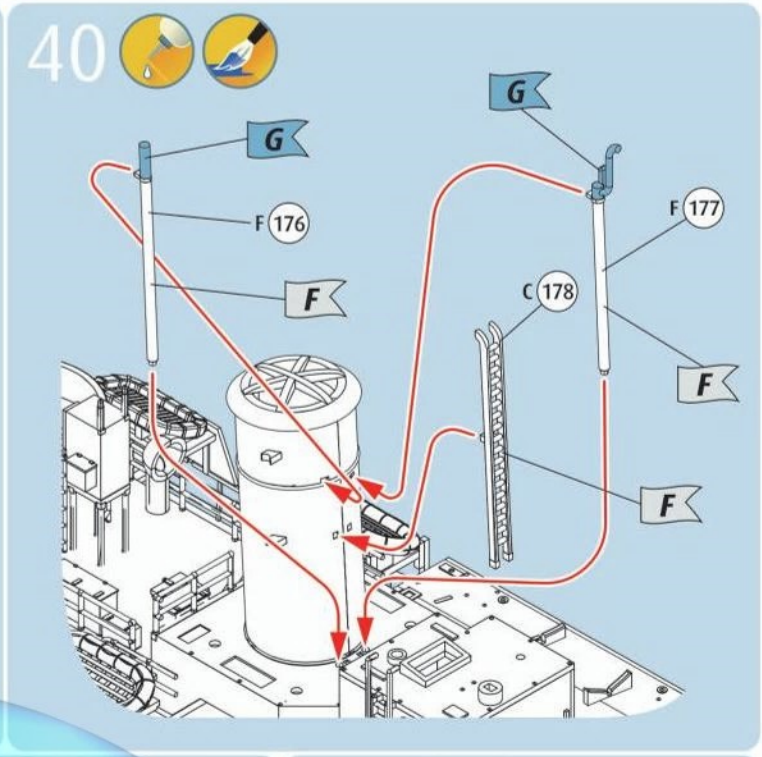
40
G
G
F 176
F
F 177
C 178
F
F

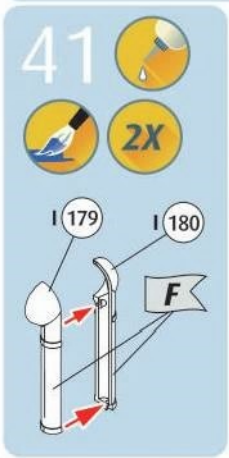
41
2X
I 179
I 180
F

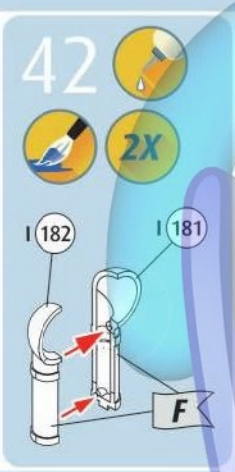
42
2X
I 182
I 181
F

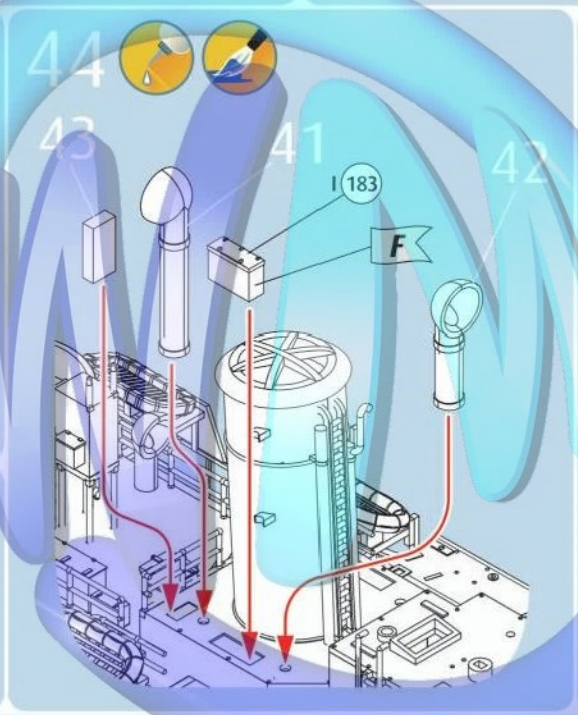
44
43
41
42
I 183
F

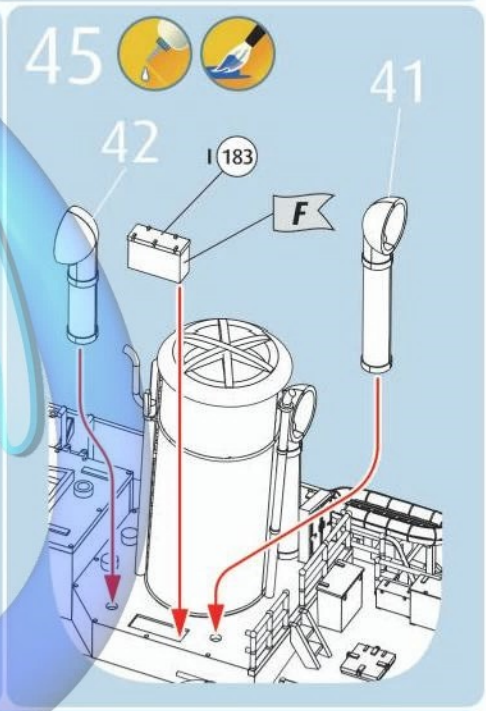
45
42
41
I 183
F

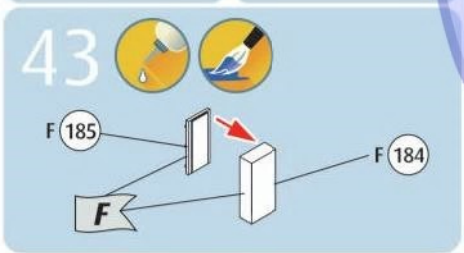
43
F 185
F 184
F

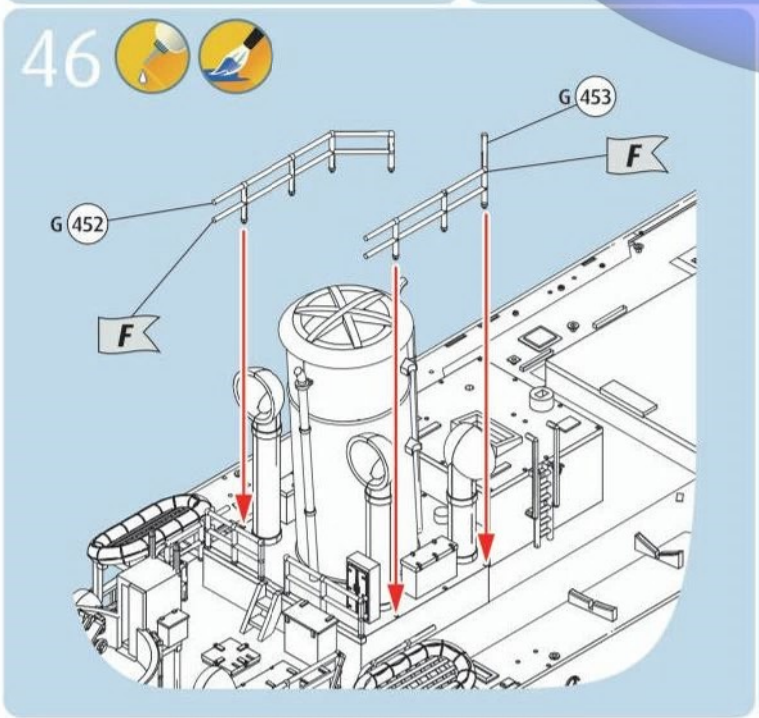
46
G 453
F
G 452
F

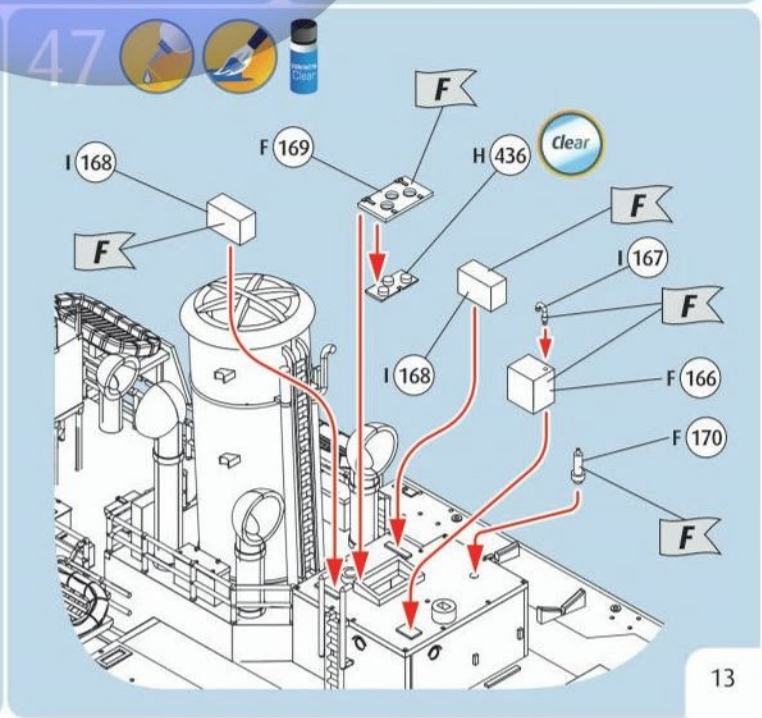
47
F
F 169
H 436
Clear
I 168
F
F
I 167
F
I 168
F 166
F 170
F

48

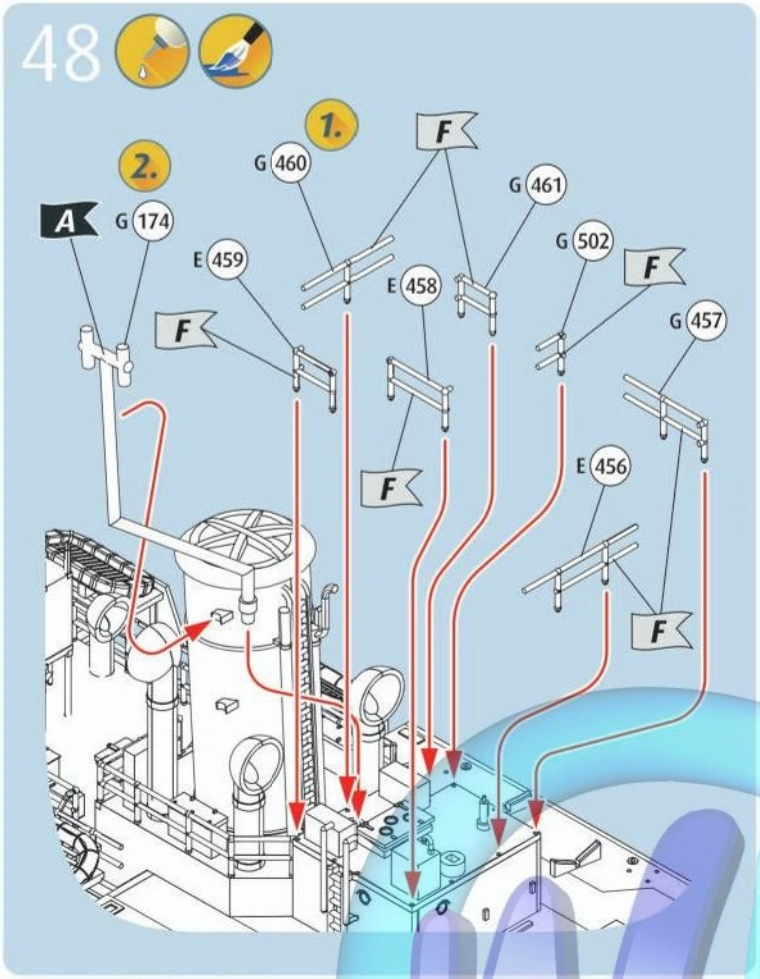
1.
2.
A
G 174
G 460
F
G 461
E 459
E 458
G 502
F
F
G 457
F
E 456
F

49

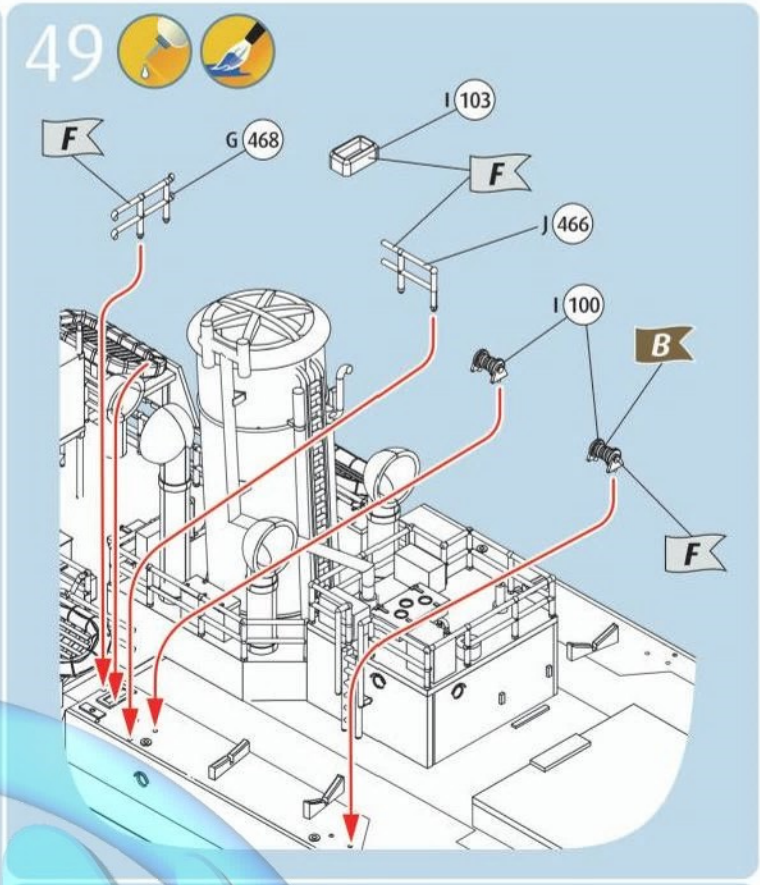
F
G 468
I 103
F
J 466
I 100
B
F

50

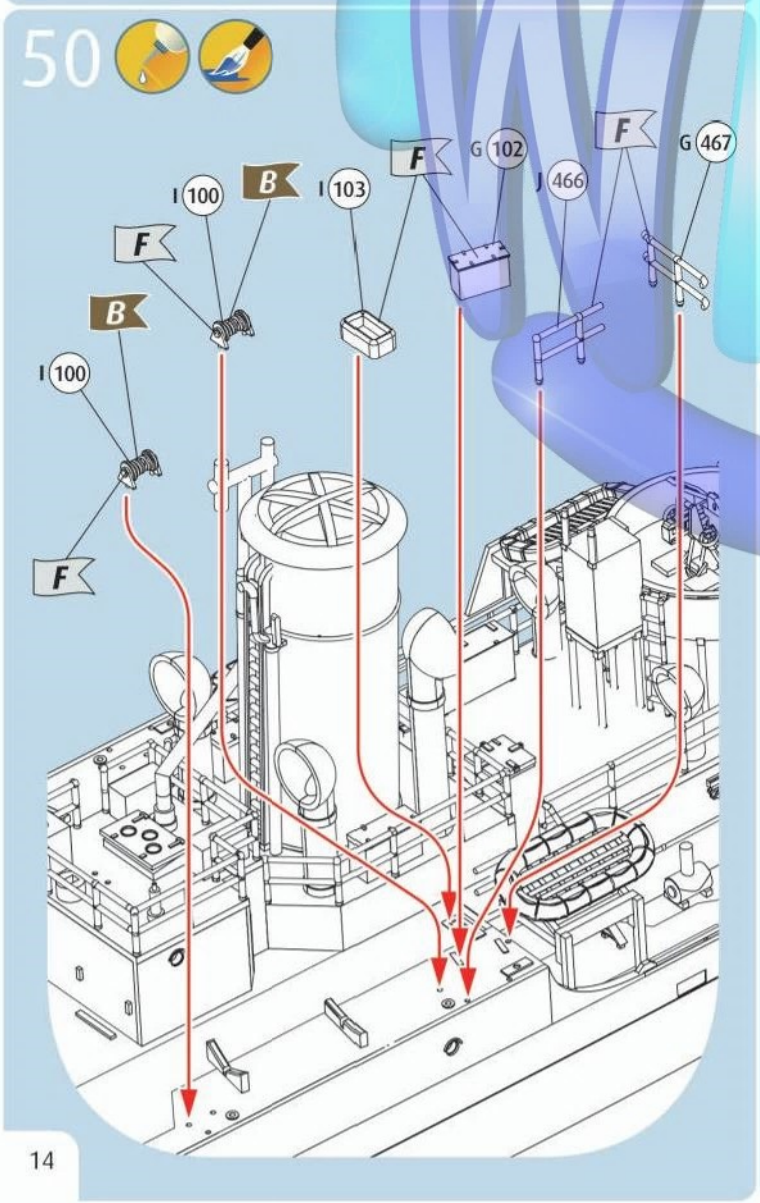
I 100
B
I 103
F
G 102
F
G 467
J 466
F
B
I 100
F

51

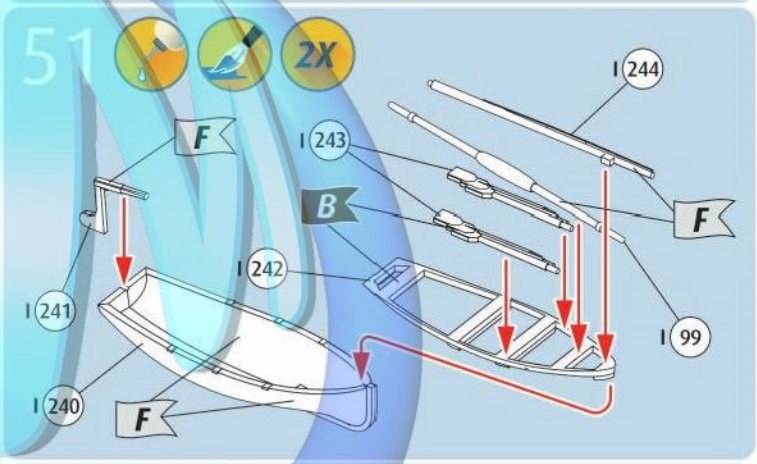
2X
I 244
F
I 243
F
B
I 242
I 241
I 99
I 240
F

52

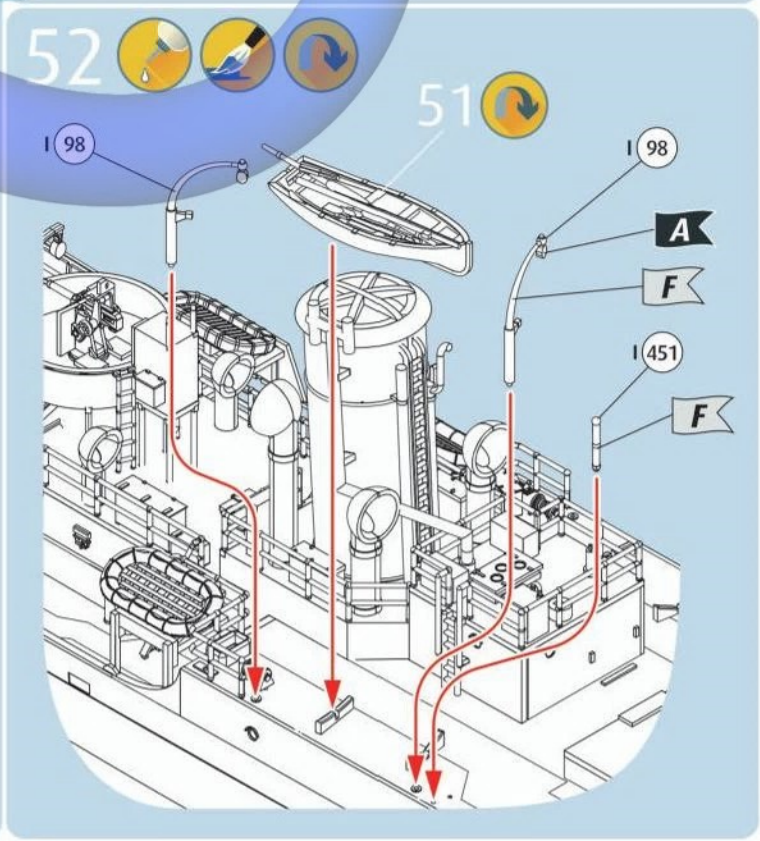
51
I 98
I 98
A
F
I 451
F

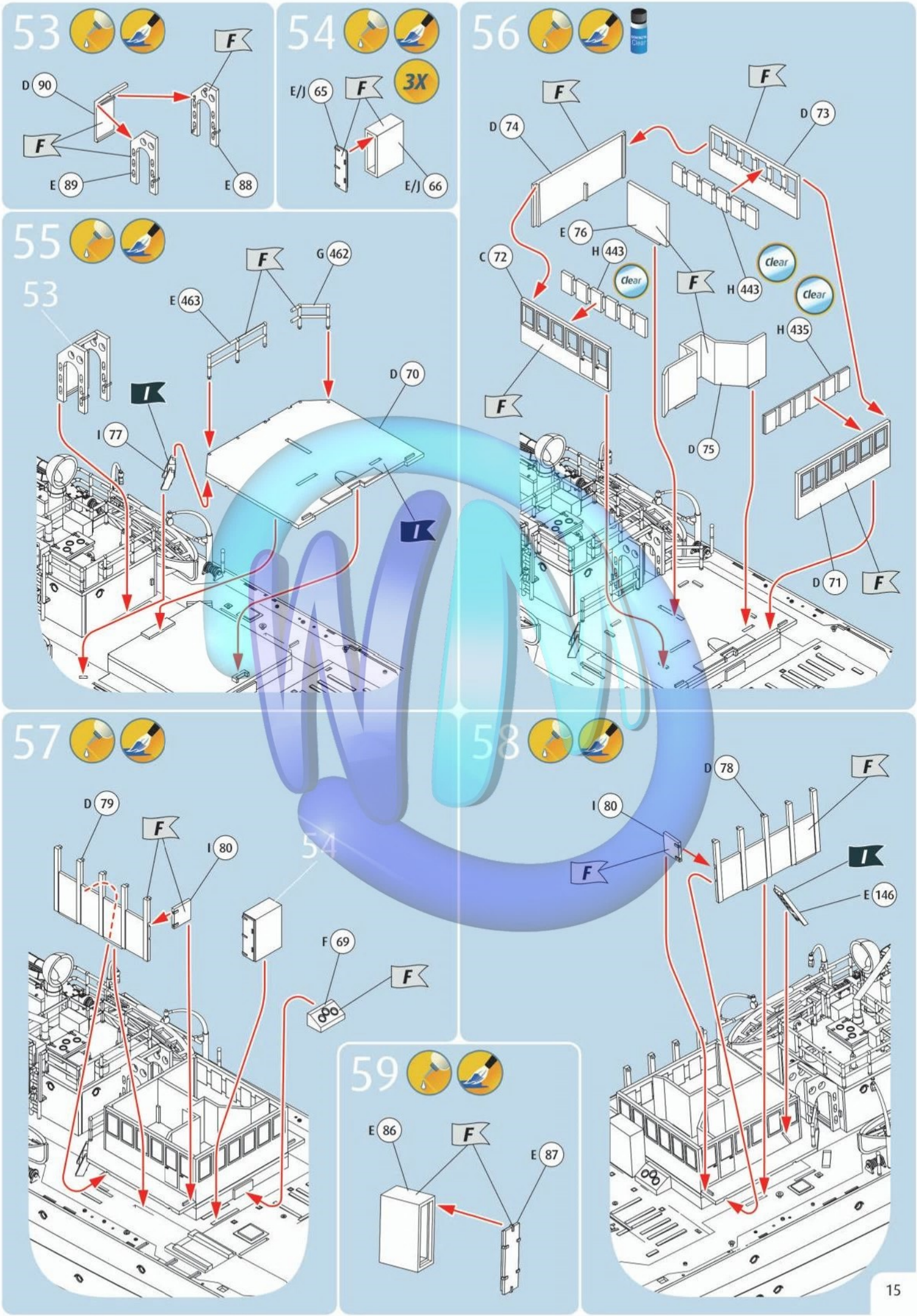
53
D 90
F
E 89
E 88
54
3X
E/J 65
E/J 66
55
G 462
E 463
53
D 70
I 77
I
56
D 74
D 73
E 76
C 72
H 443
Clear
H 435
D 75
D 71
57
D 79
I 80
54
F 69
58
D 78
I 80
E 146
59
E 86
E 87

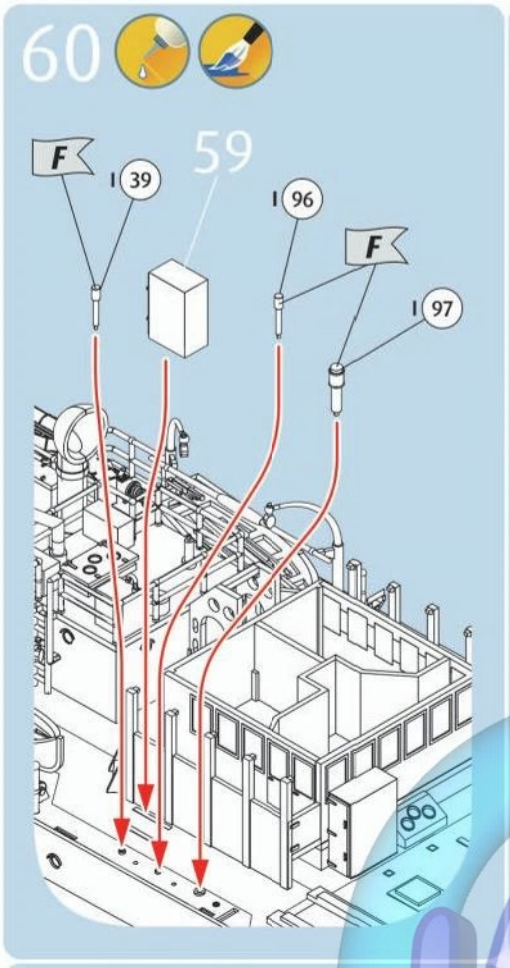
60
F
I 39
59
I 96
F
I 97

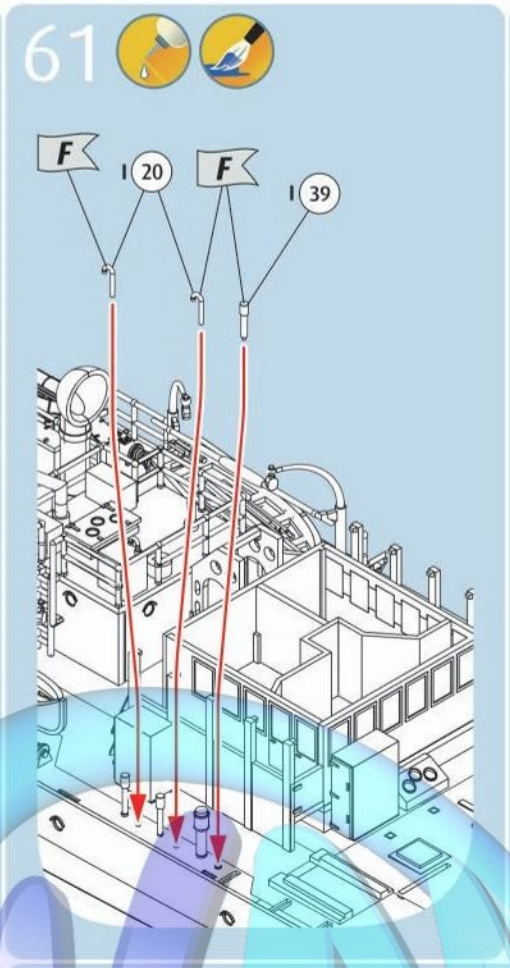
61
F
I 20
F
I 39

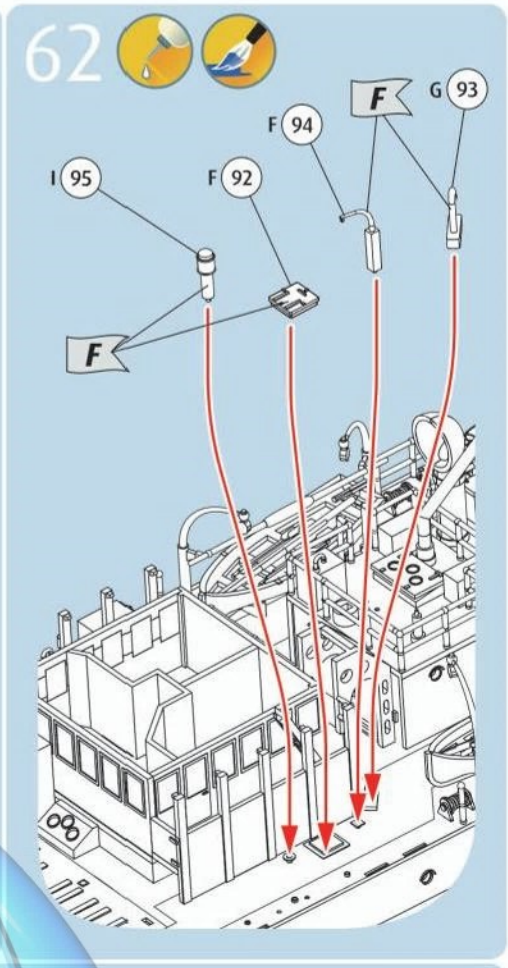
62
F
G 93
F 94
I 95
F 92
F

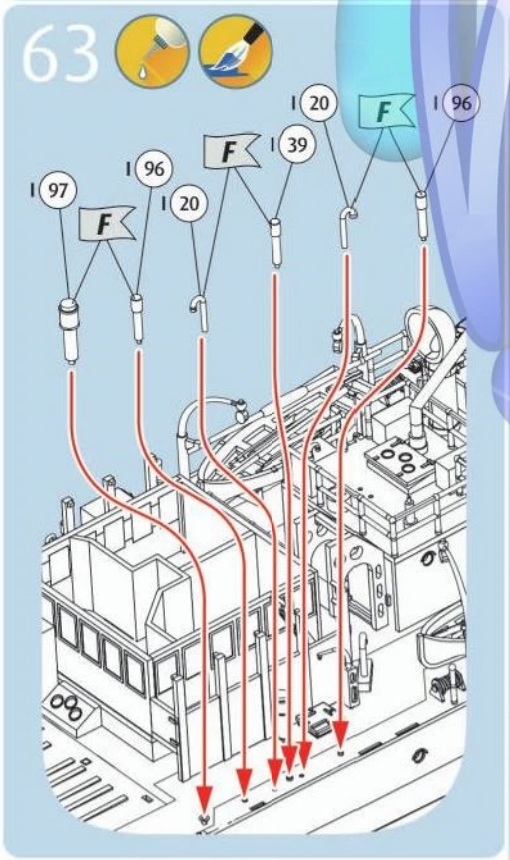
63
I 20
F
I 96
F
I 39
I 96
I 97
I 20
F

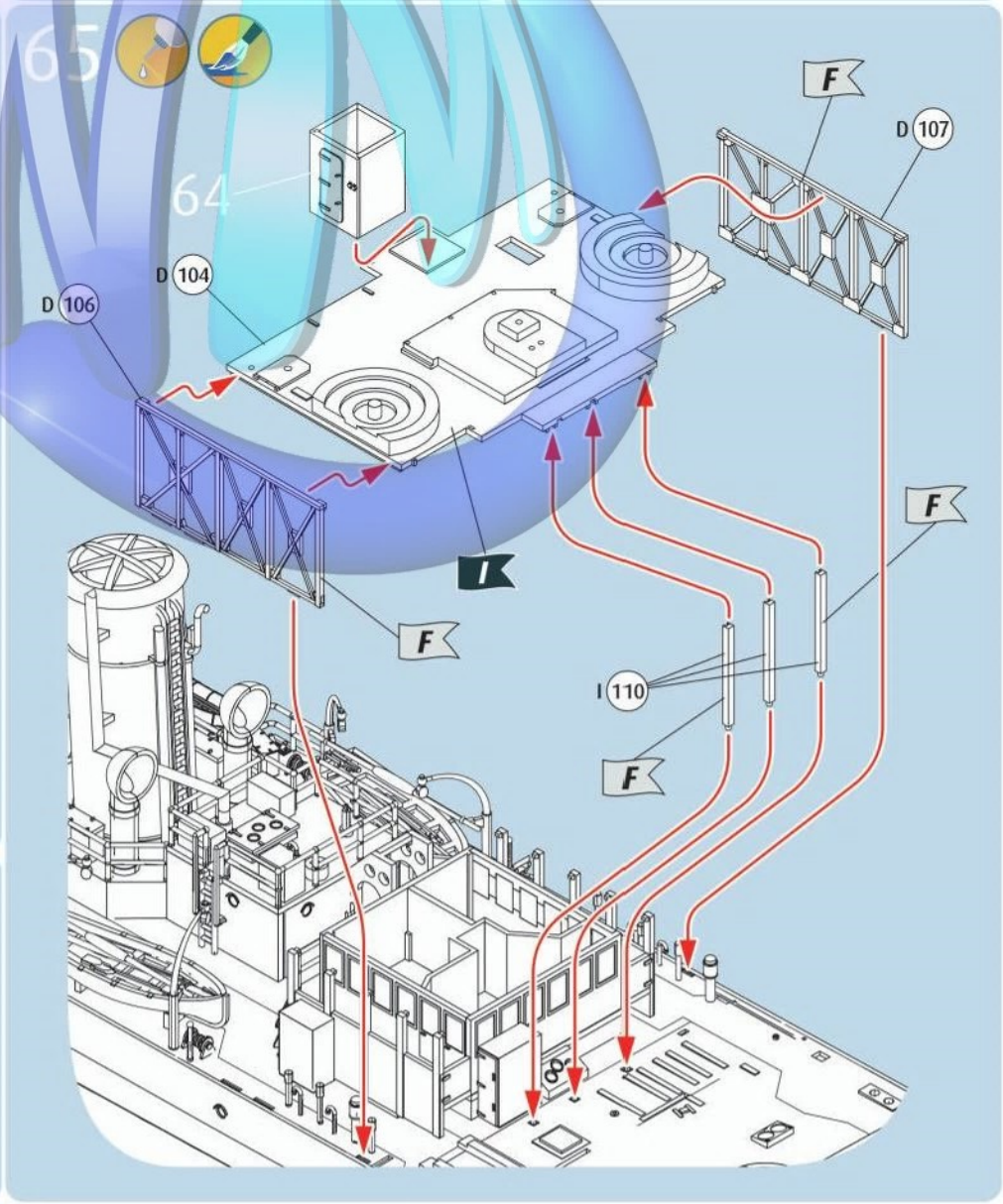
65
F
D 107
64
D 104
D 106
I
F
F
I 110
F

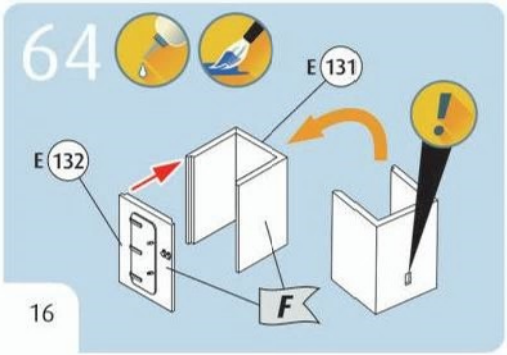
64
E 131
E 132
F

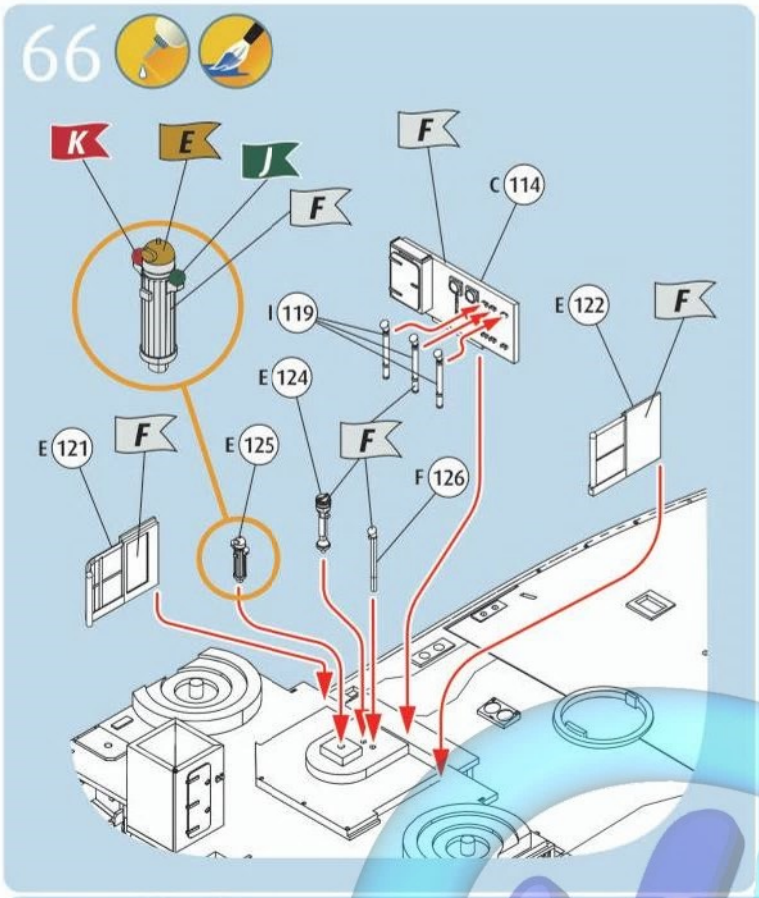
66
K
E
J
F
F
C 114
I 119
E 122
F
E 124
F
E 121
F
E 125
F 126

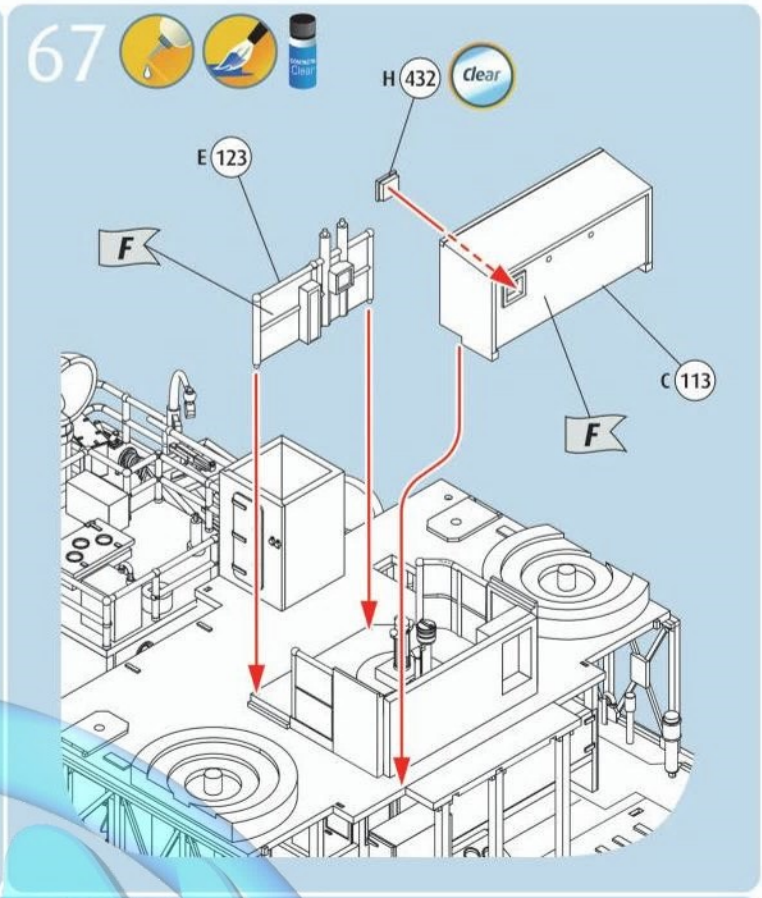
67
H 432
Clear
E 123
F
C 113
F

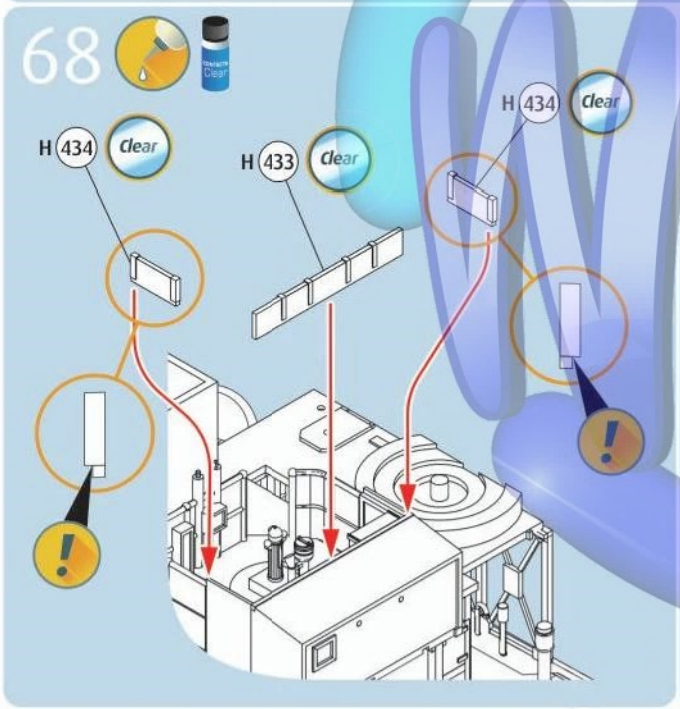
68
H 434
Clear
H 433
Clear
H 434
Clear
!
!

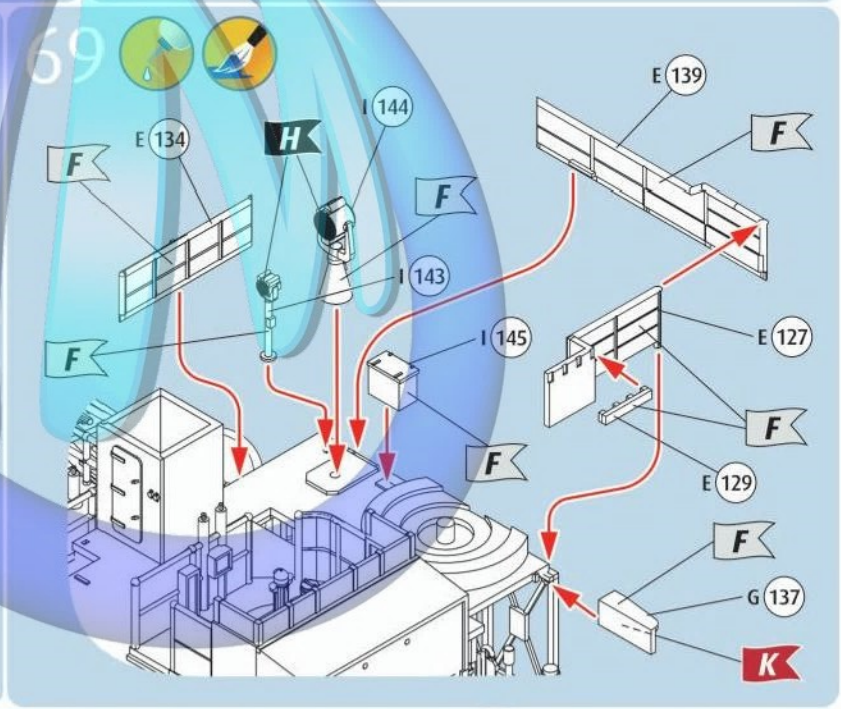
69
E 139
F
I 144
H
E 134
F
F
I 143
F
I 145
E 127
F
F
E 129
F
G 137
K

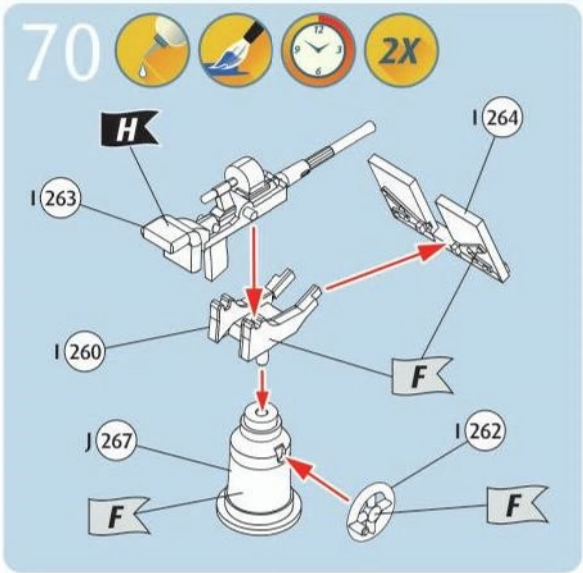
70
2X
H
I 264
I 263
I 260
F
J 267
I 262
F
F

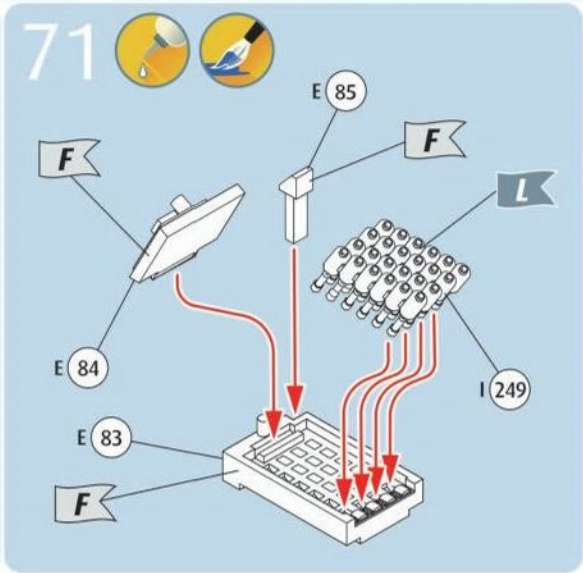
71
E 85
F
F
L
E 84
I 249
E 83
F

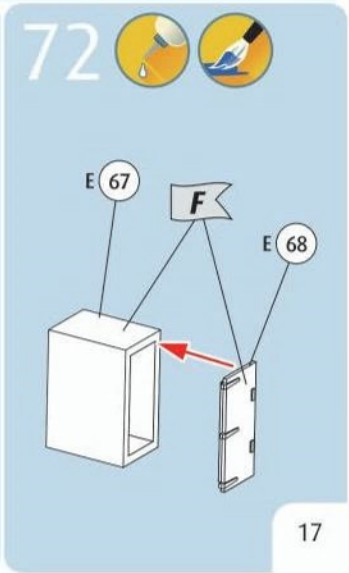
72
E 67
F
E 68

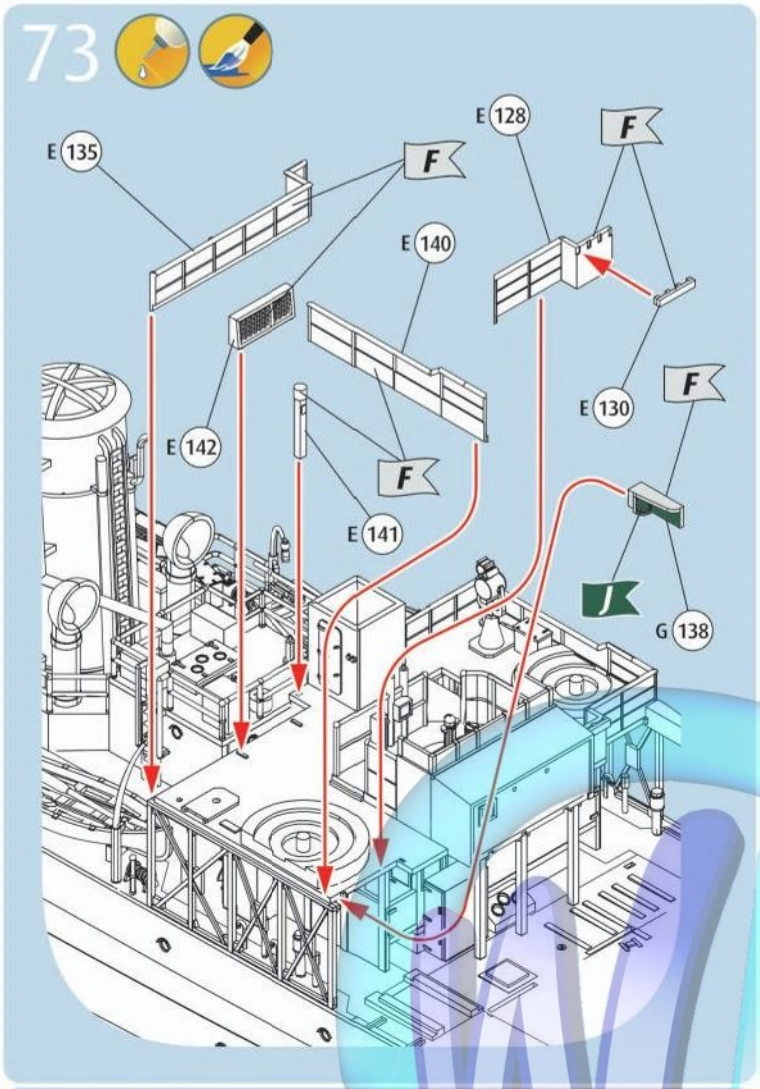
73
E 135
F
E 128
F
E 140
E 142
F
E 141
E 130
F
J
G 138

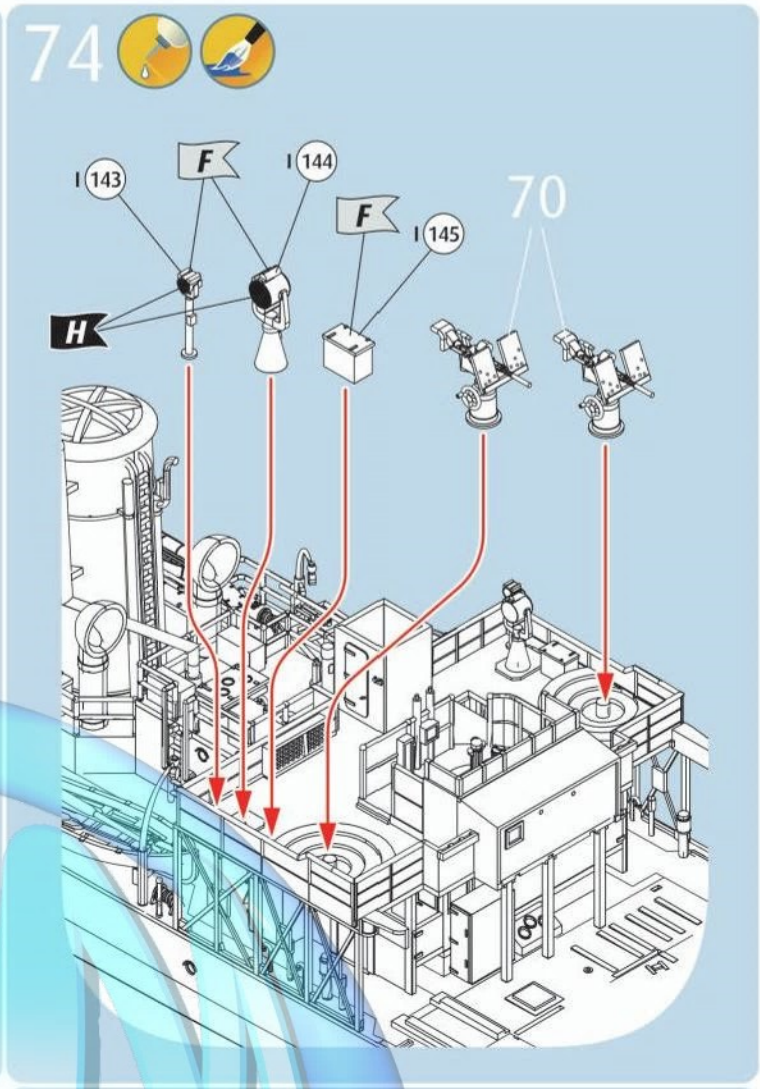
74
I 143
F
I 144
F
I 145
70
H

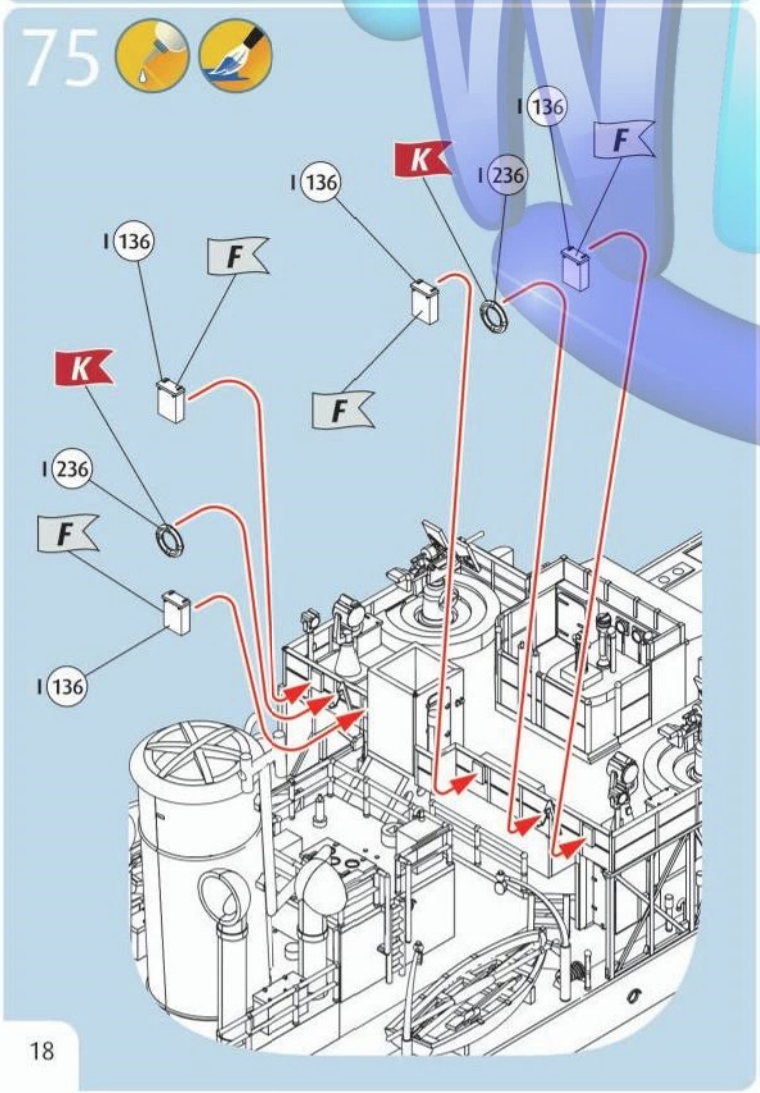
75
I 136
K
I 236
F
I 136
I 136
F
K
F
I 236
F
I 136

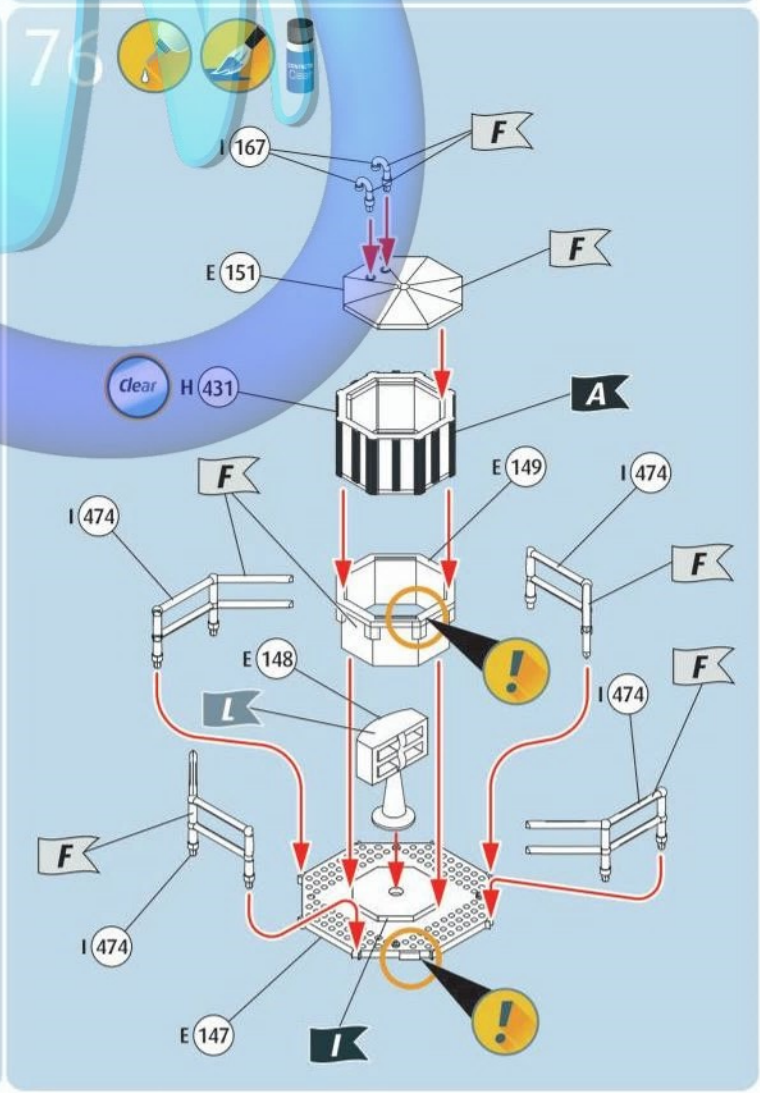
76
I 167
F
E 151
F
Clear
H 431
A
F
E 149
I 474
I 474
F
E 148
L
I 474
F
F
I 474
E 147
I

77

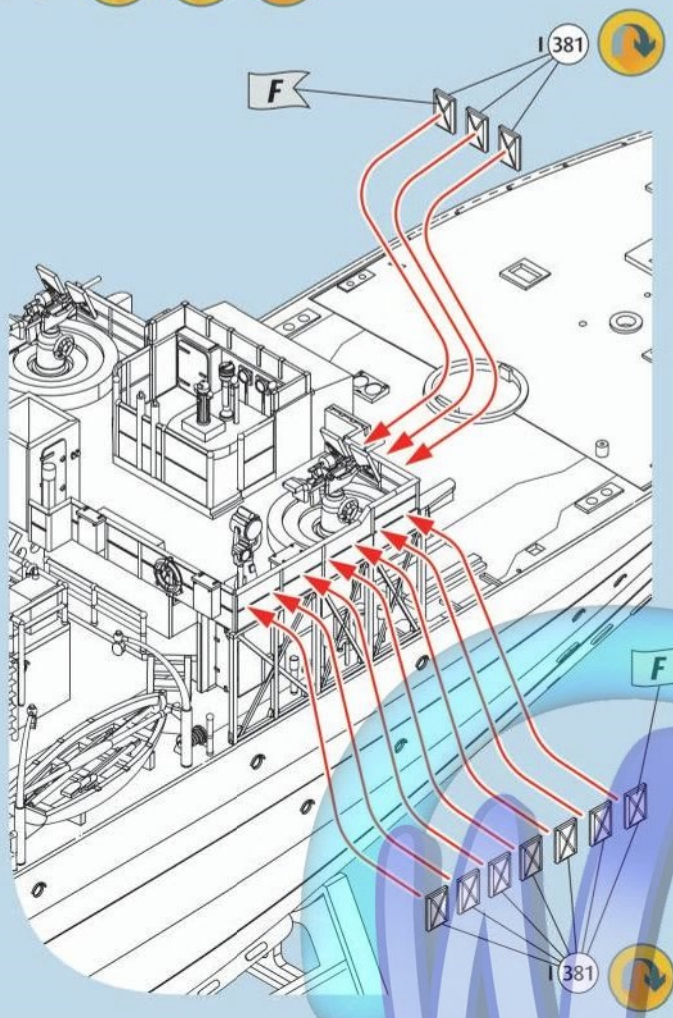

78

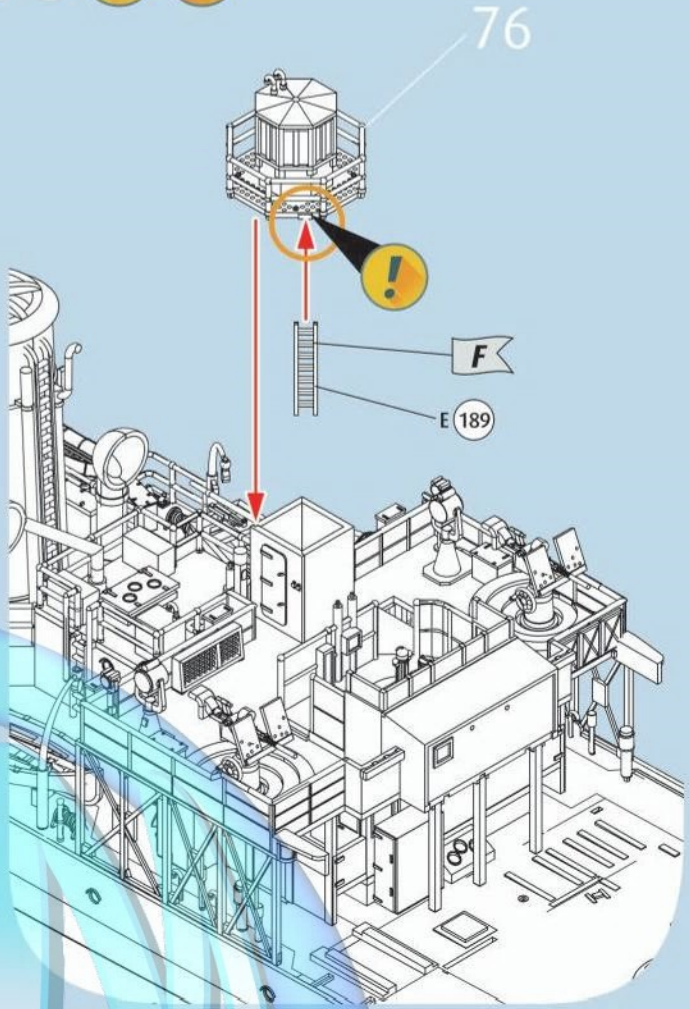

79

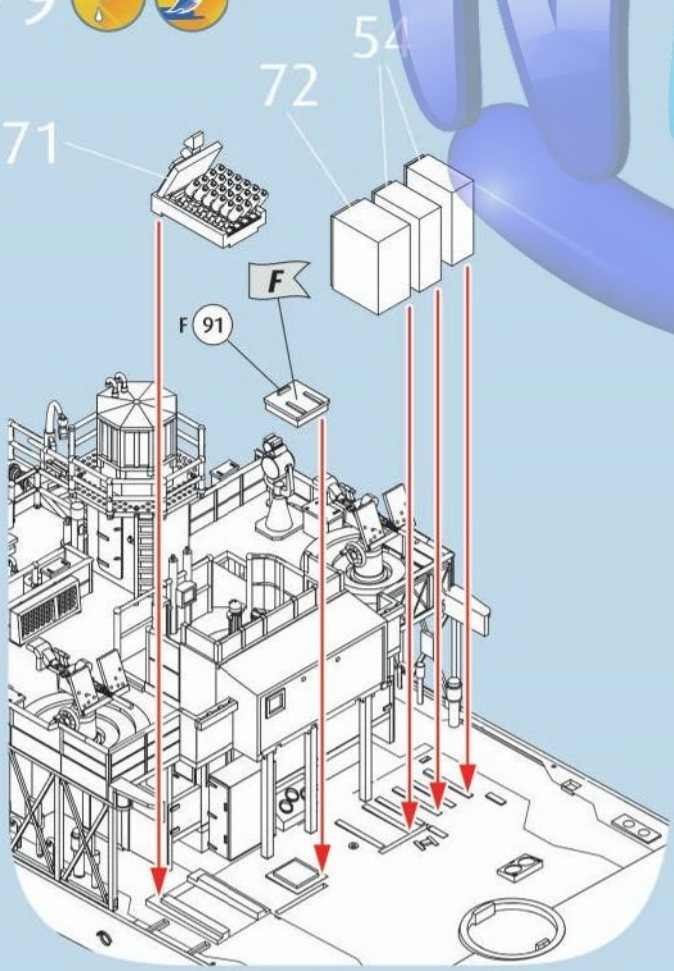

80

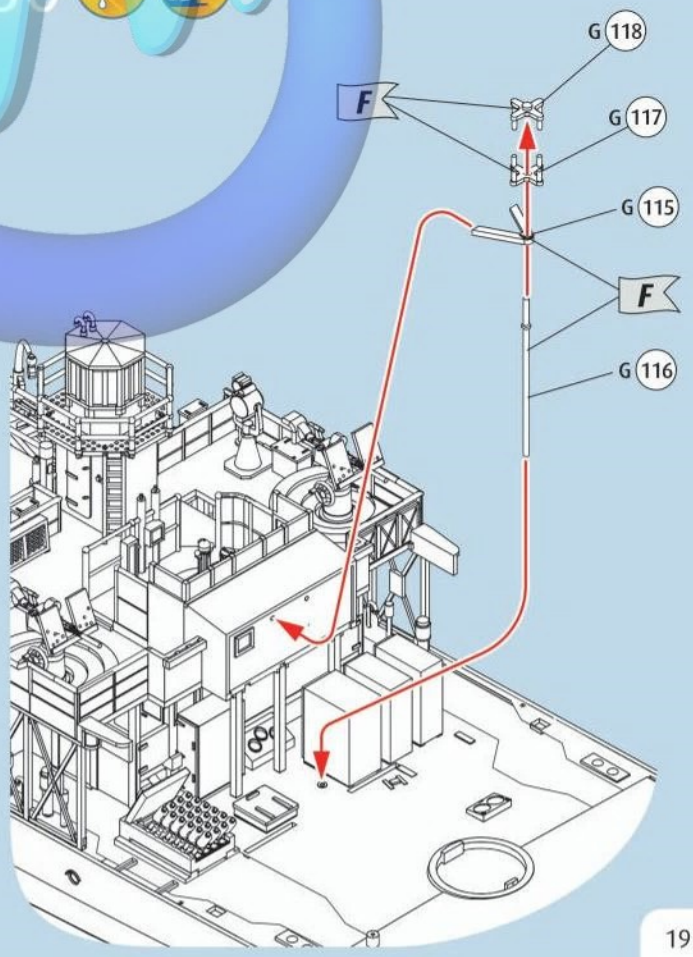

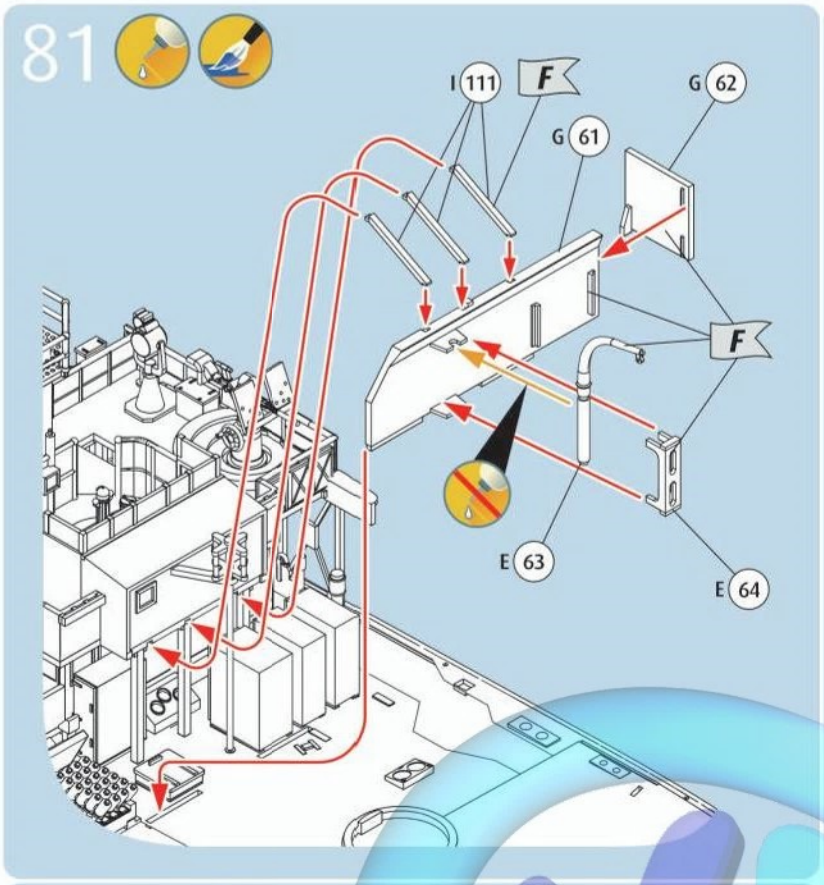
81
I 111
F
G 62
G 61
F
E 63
E 64

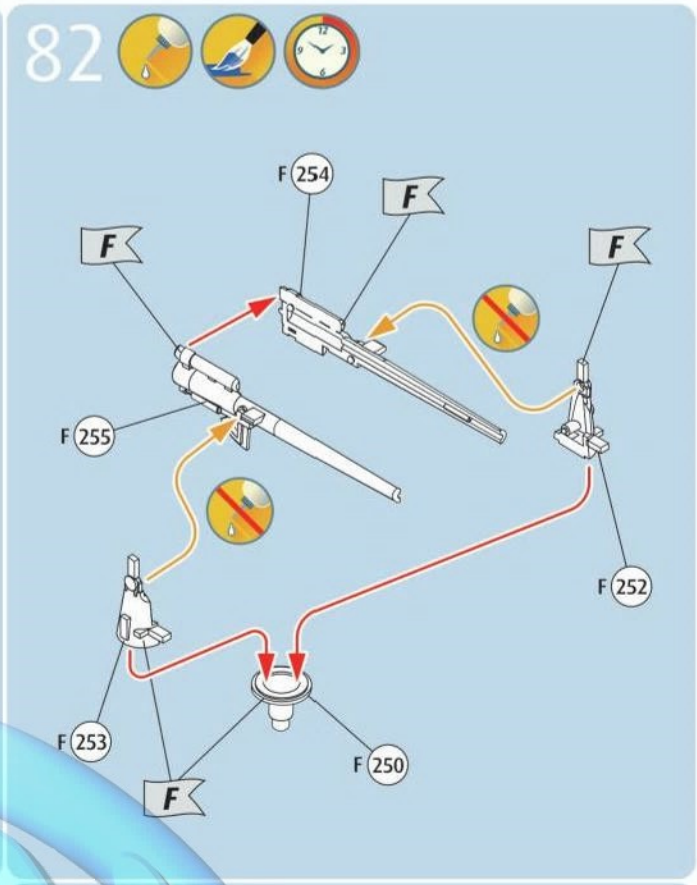
82
F 254
F
F
F
F 255
F 252
F 253
F 250
F

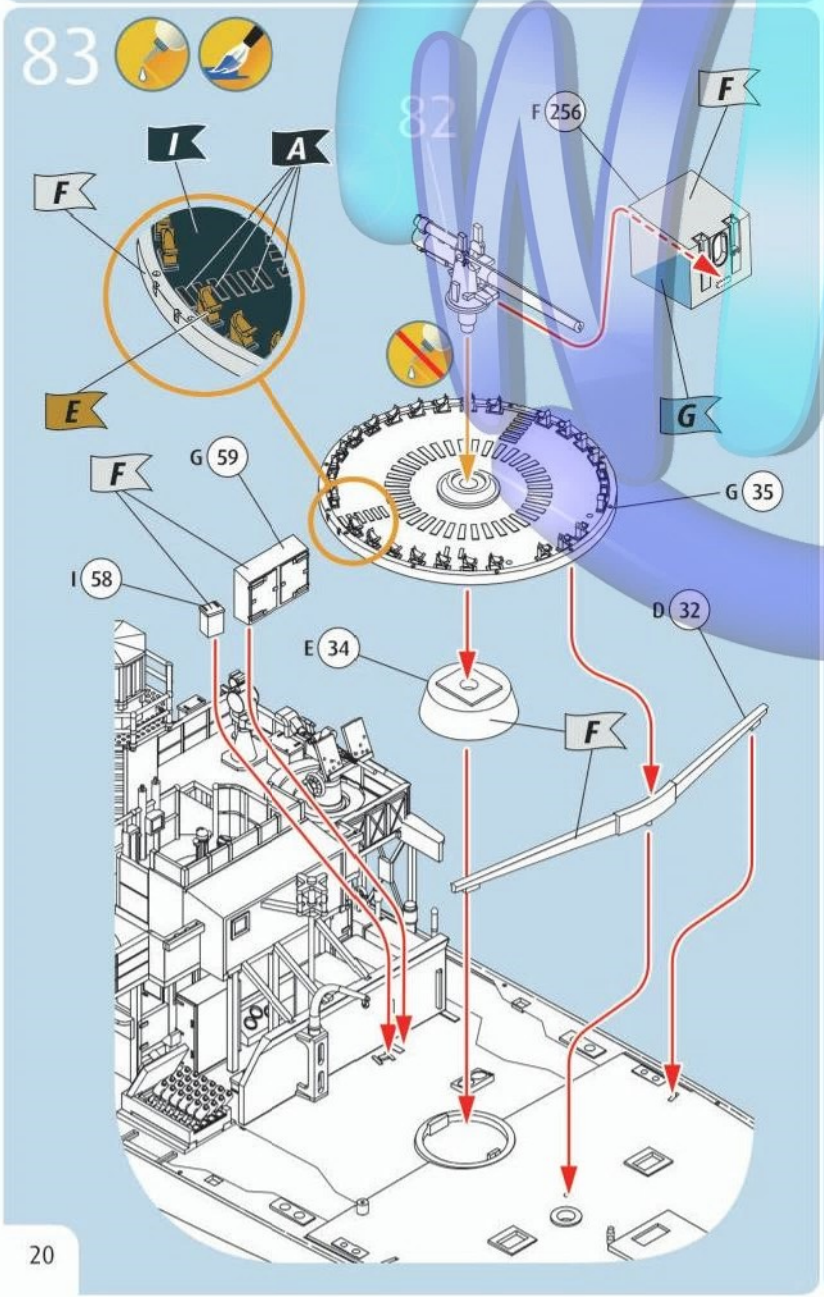
83
I
A
F
E
F 256
F
G
G 59
F
G 35
I 58
D 32
E 34
F

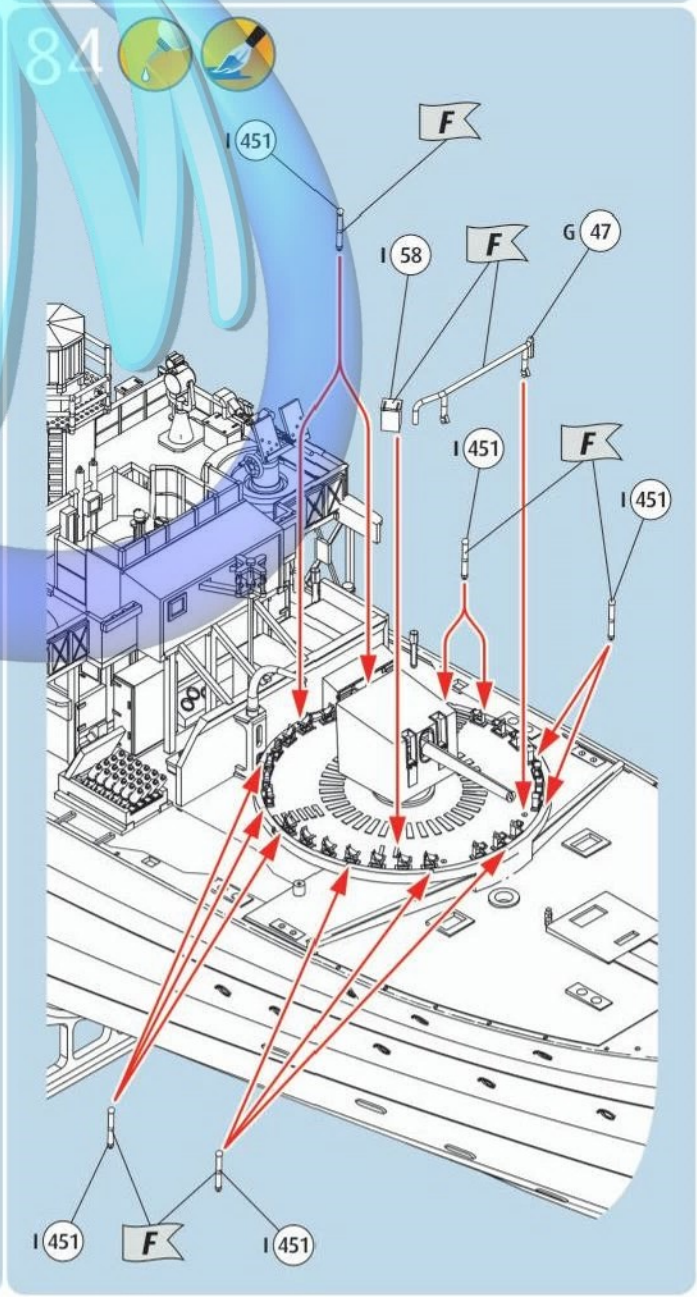
84
I 451
F
I 58
F
G 47
I 451
F
I 451
I 451
F
I 451

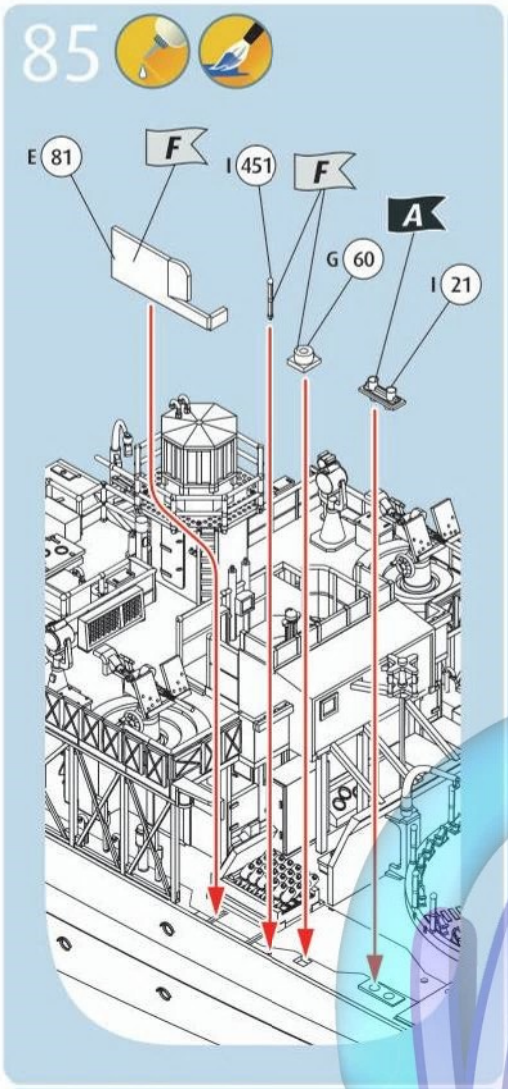
85
E 81
F
I 451
F
G 60
A
I 21

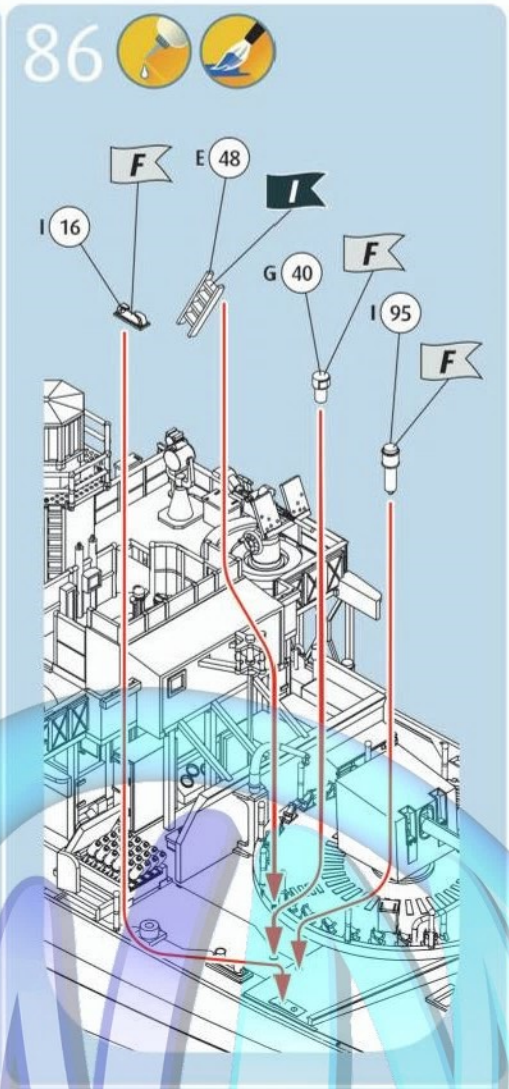
86
F
I 16
E 48
I
G 40
F
I 95
F

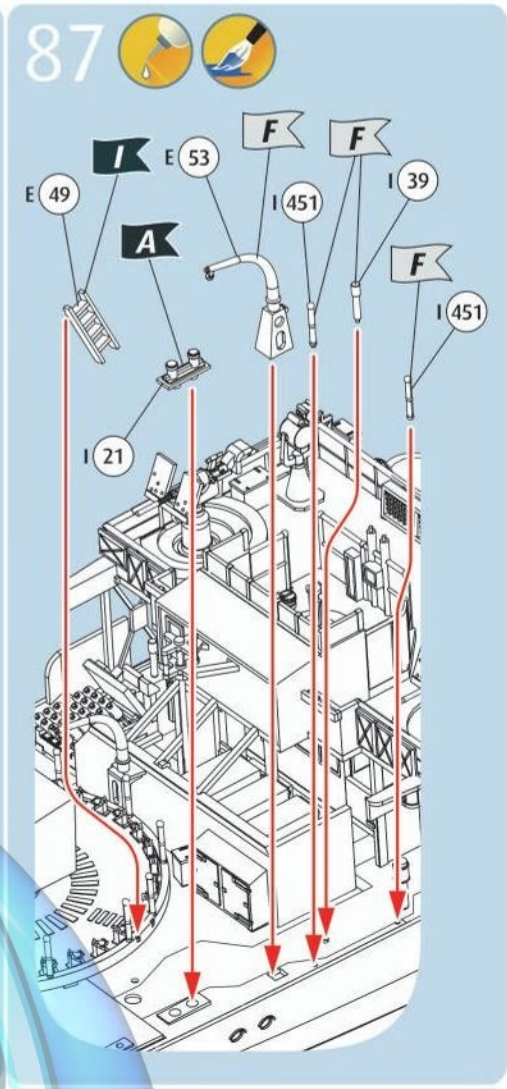
87
E 49
I
E 53
F
I 451
F
I 39
A
F
I 451
I 21

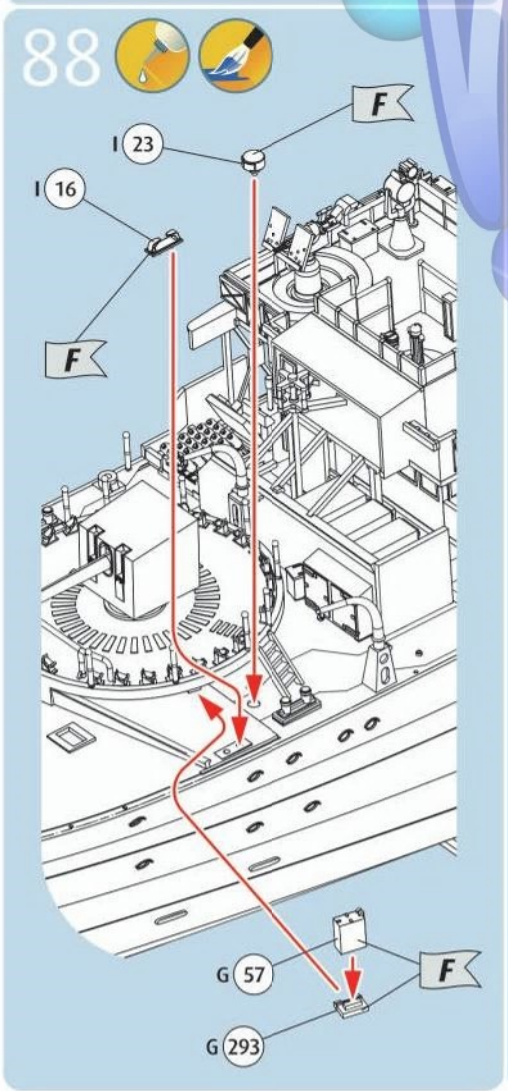
88
I 23
F
I 16
F
G 57
F
G 293

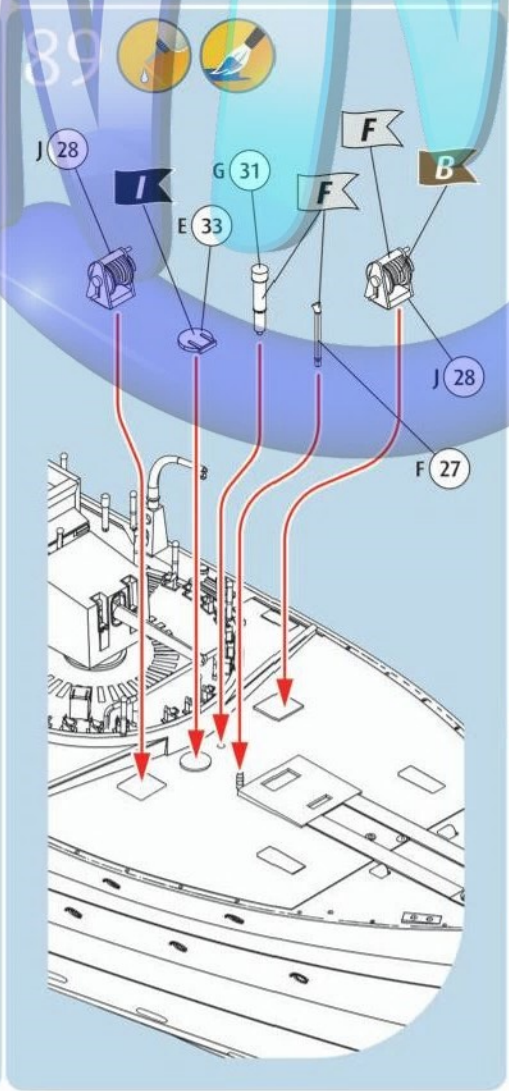
89
J 28
I
G 31
E 33
F
F
B
J 28
F 27

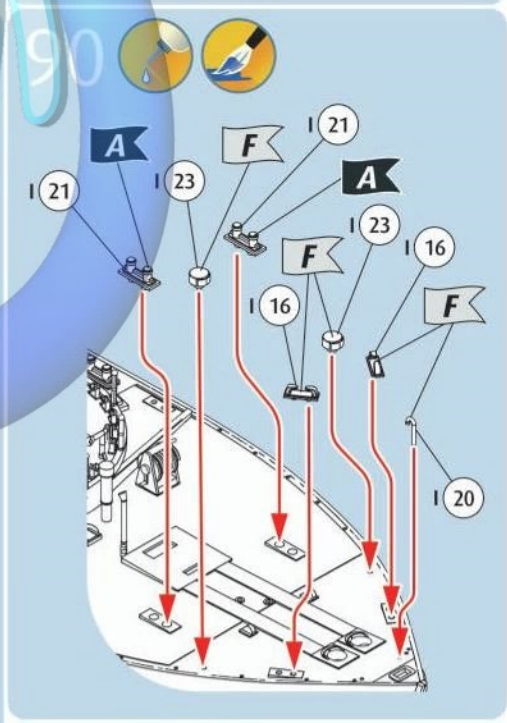
90
A
I 21
F
I 21
A
I 21
I 23
I 23
F
I 16
I 16
F
I 20

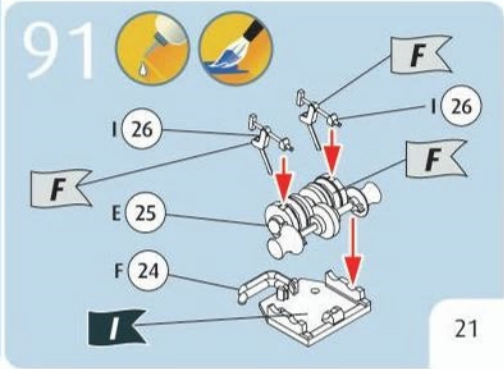
91
F
I 26
I 26
F
F
E 25
F 24
I

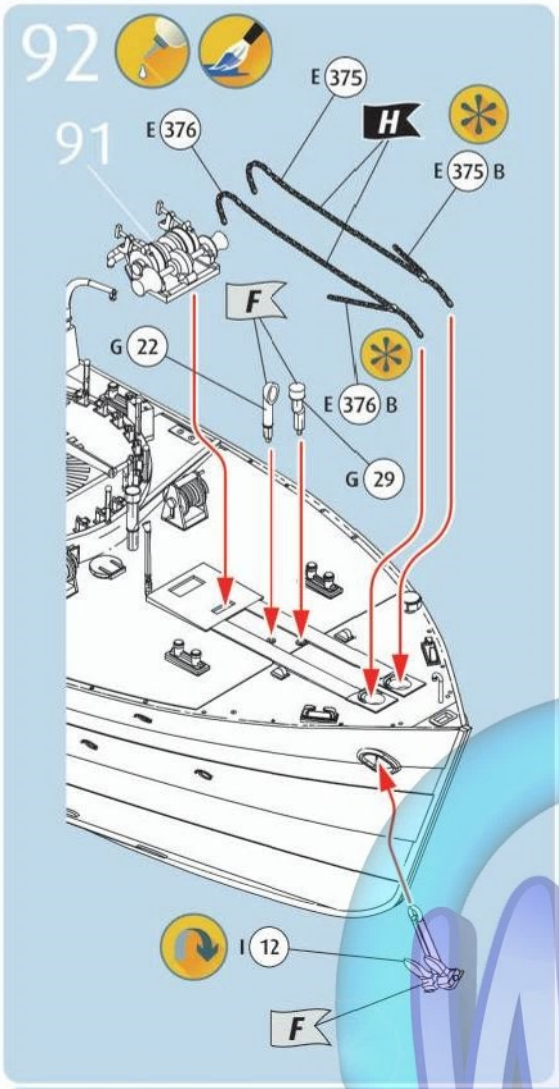
92
91
E 375
E 376
H
E 375 B
F
G 22
E 376 B
G 29
I 12
F

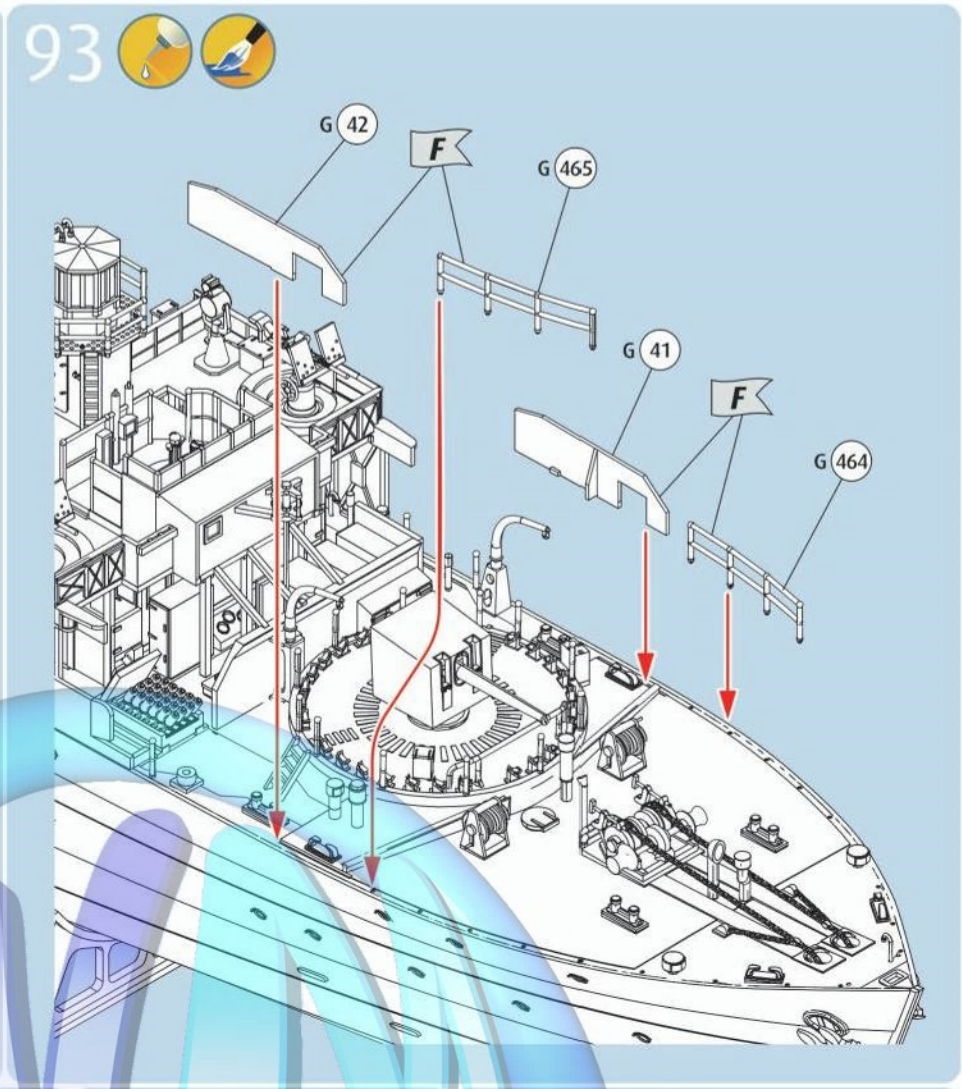
93
G 42
F
G 465
G 41
F
G 464

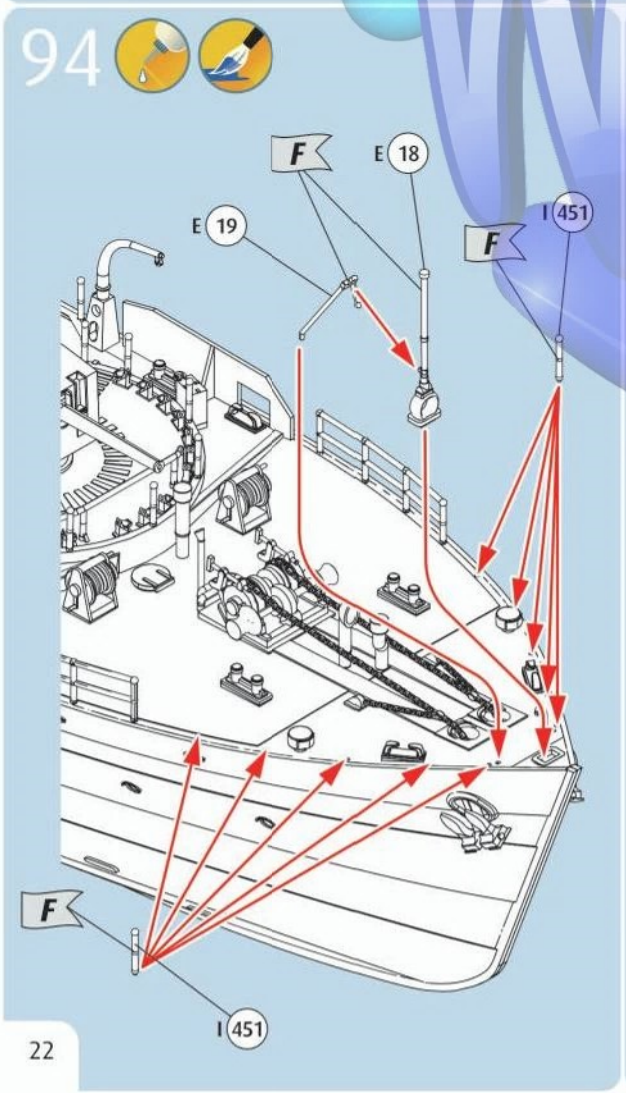
94
F
E 18
E 19
I 451
F
F
I 451

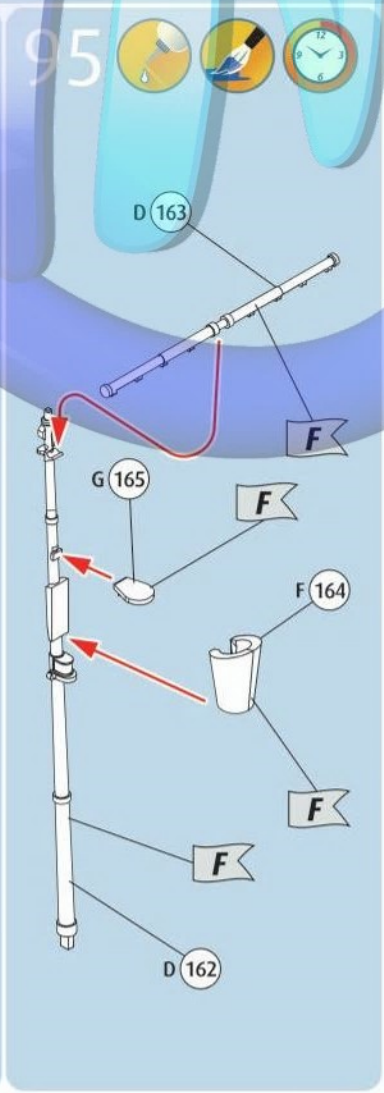
95
D 163
F
G 165
F
F 164
F
F
D 162

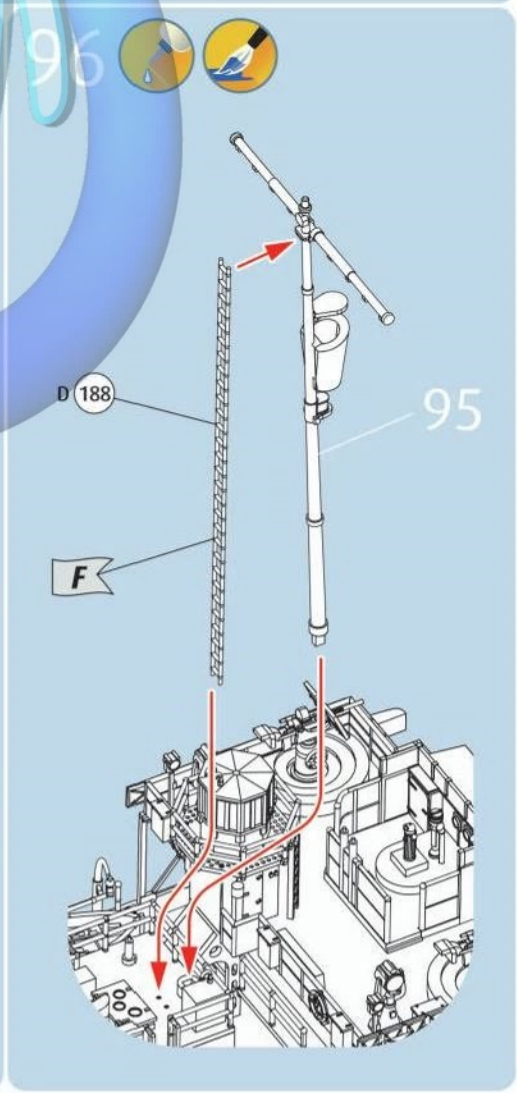
96
D 188
95
F

97

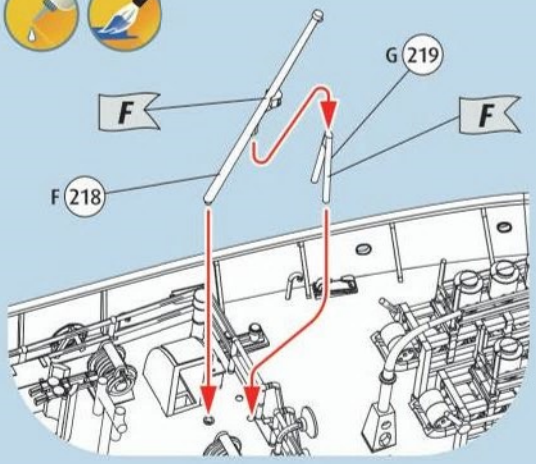

98

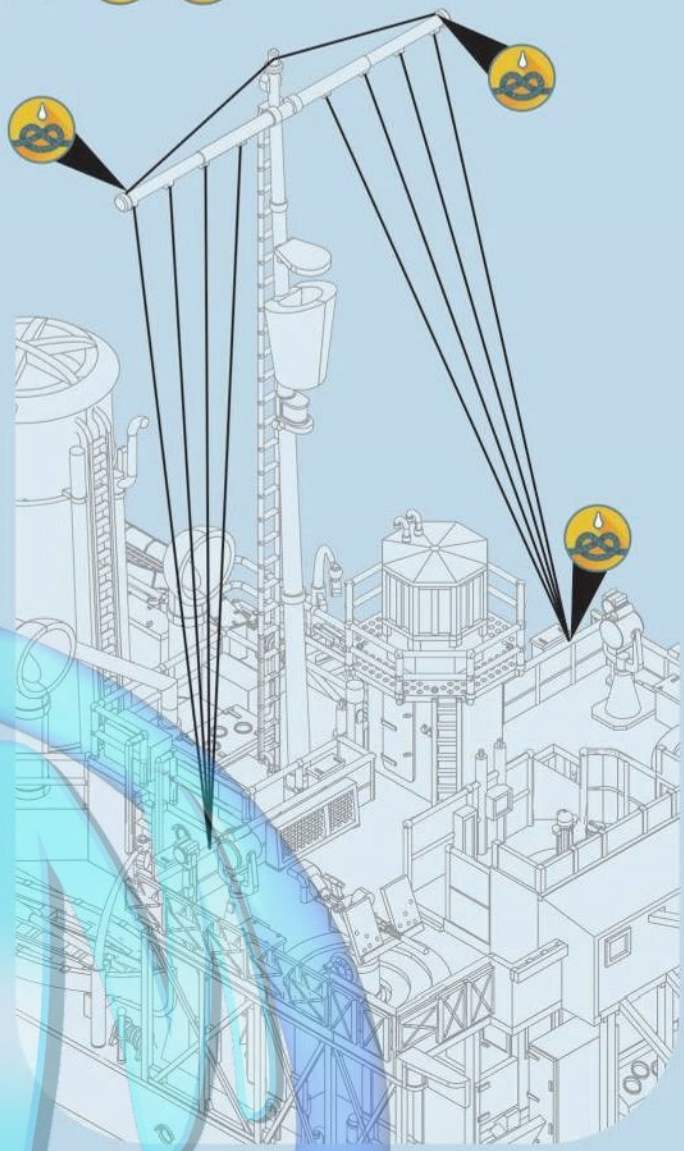

99

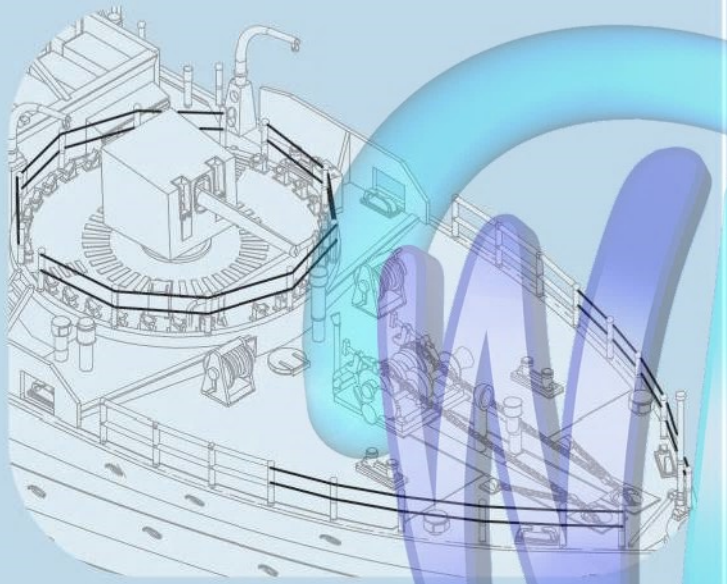

100

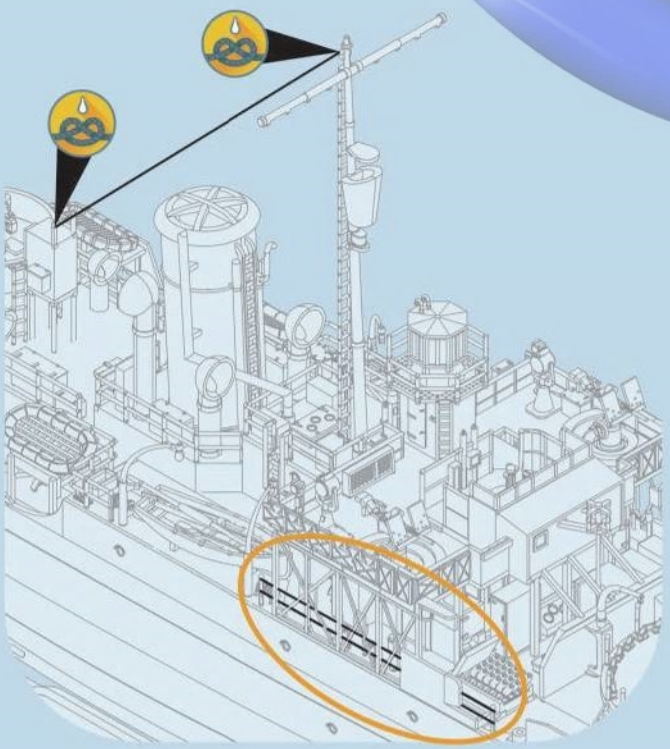

101

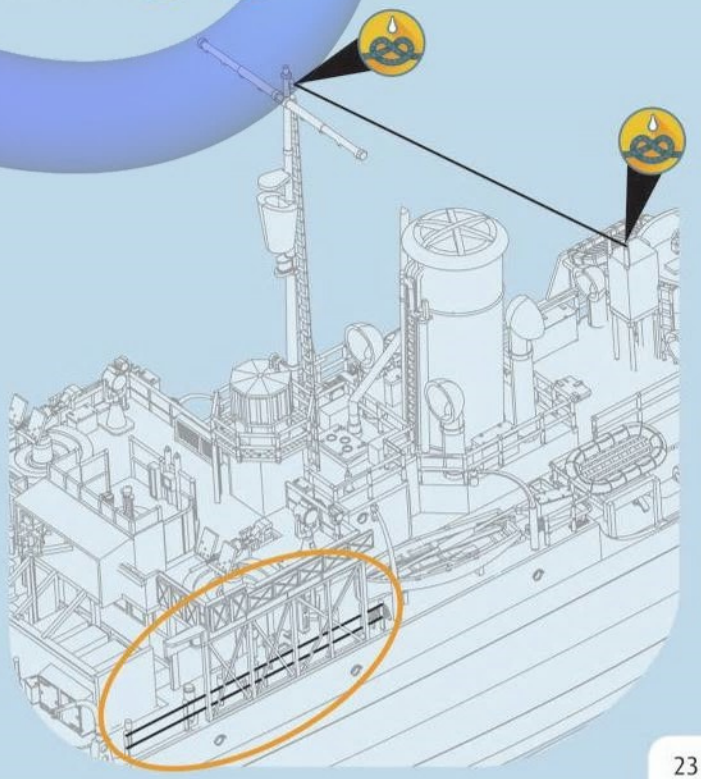

102
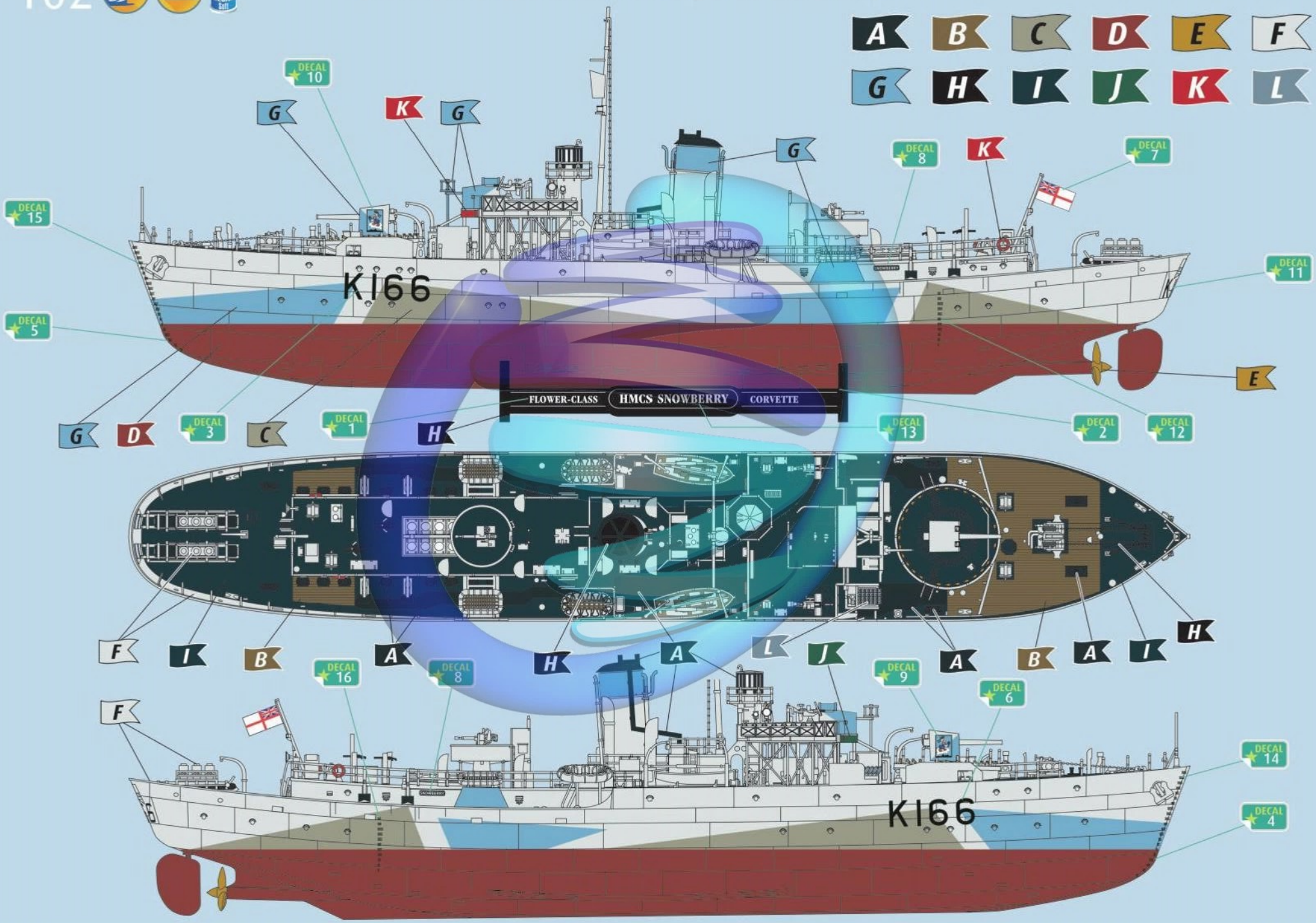
Flower Class Corvette HMCS Snowberry, Atlantic Ocean, May 1943